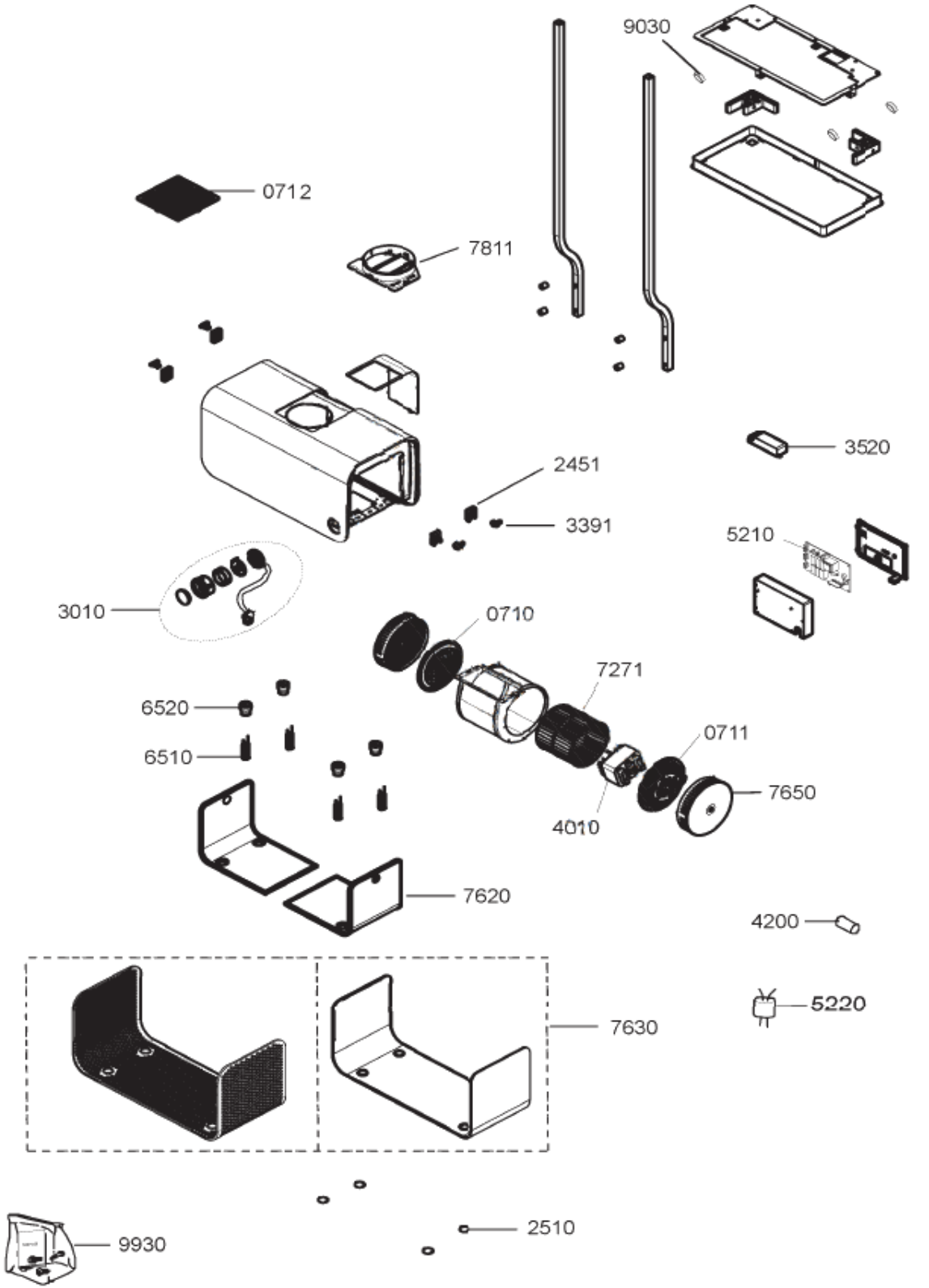
9030
0712
7811
3520
2451
3391
5210
3010
0710
7271
6520
6510
0711
7650
4010
7620
4200
5220
7630
2510
9930