VUE A

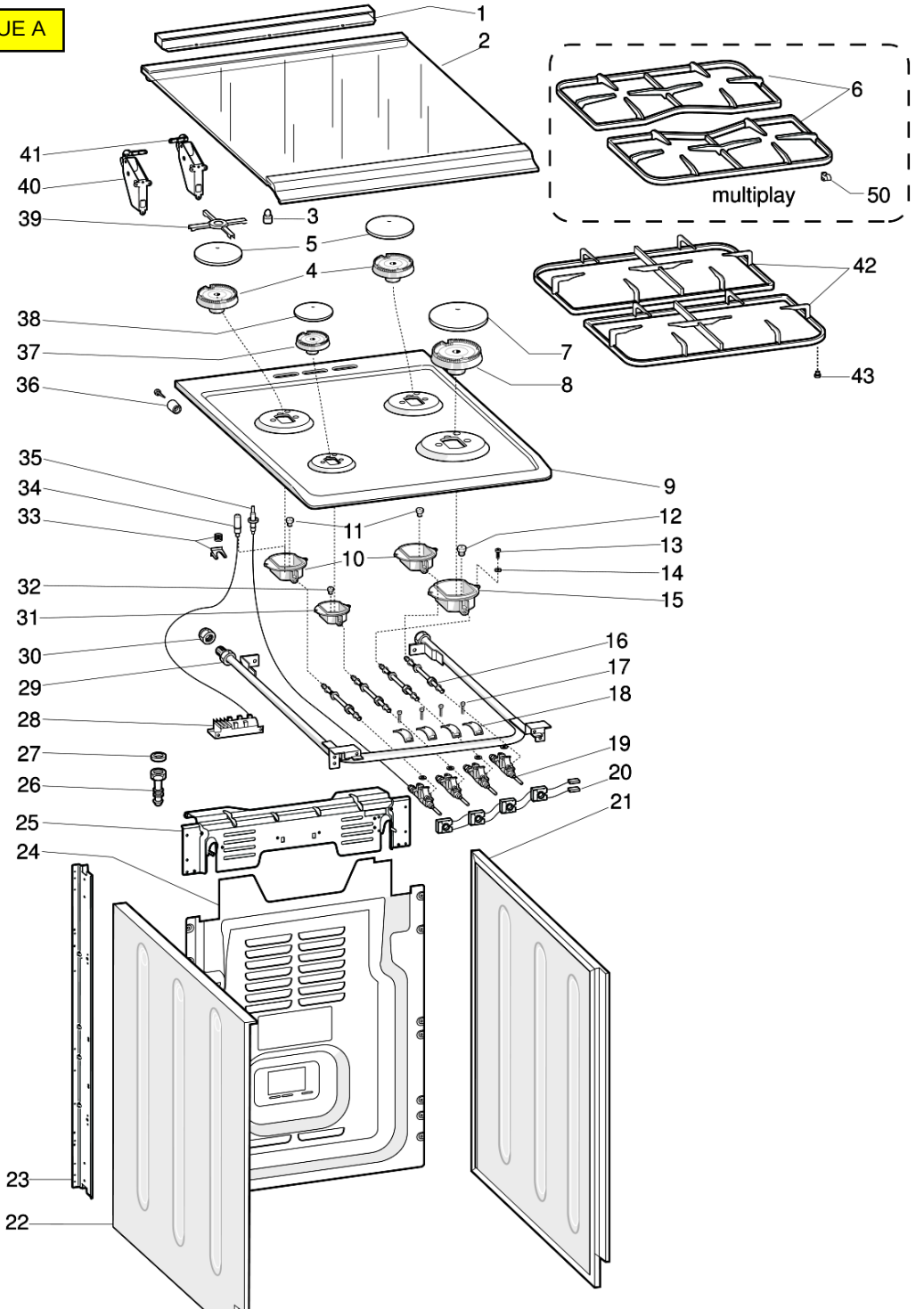
1
2
6
multiplay
50
41
40
39
3
5
4
42
38
37
7
8
43
36
35
9
34
33
11
12
13
10
14
32
15
31
16
30
17
29
18
28
19
27
20
26
21
25
24
23
22

VUE B

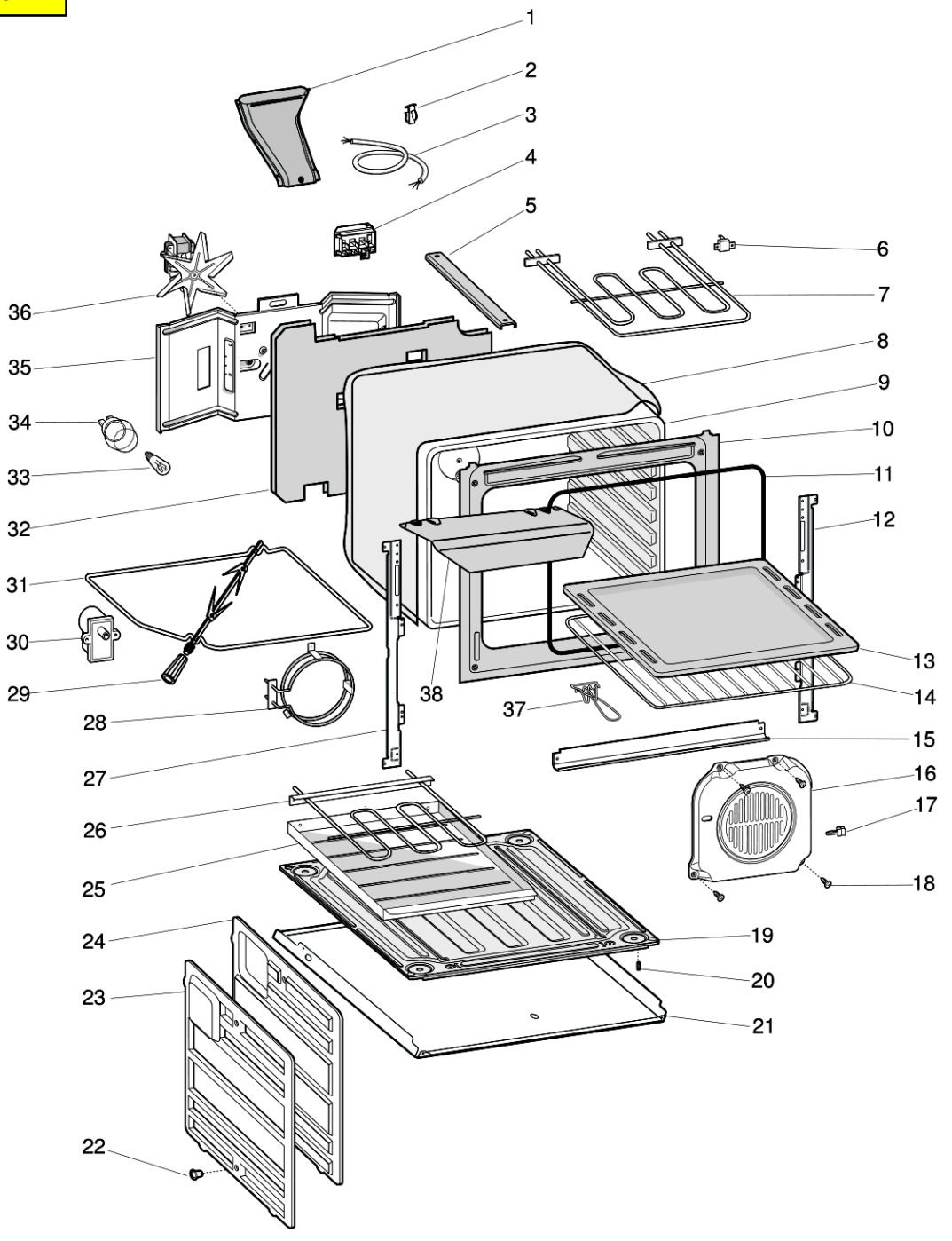
1
2
3
4
5
6
7
8
9
10
11
12
13
14
15
16
17
18
19
20
21
22
23
24
25
26
27
28
29
30
31
32
33
34
35
36
37
38
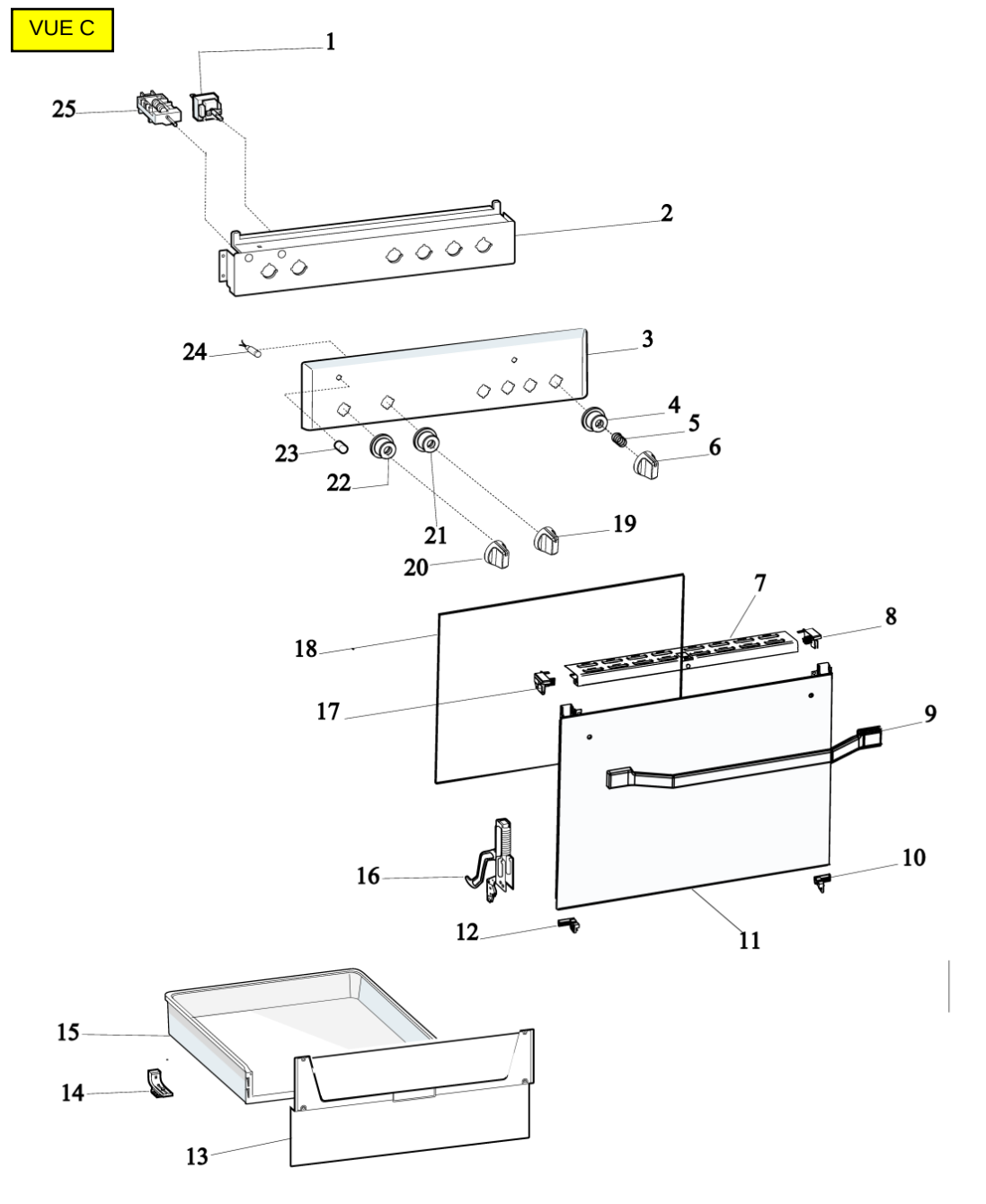
VUE C