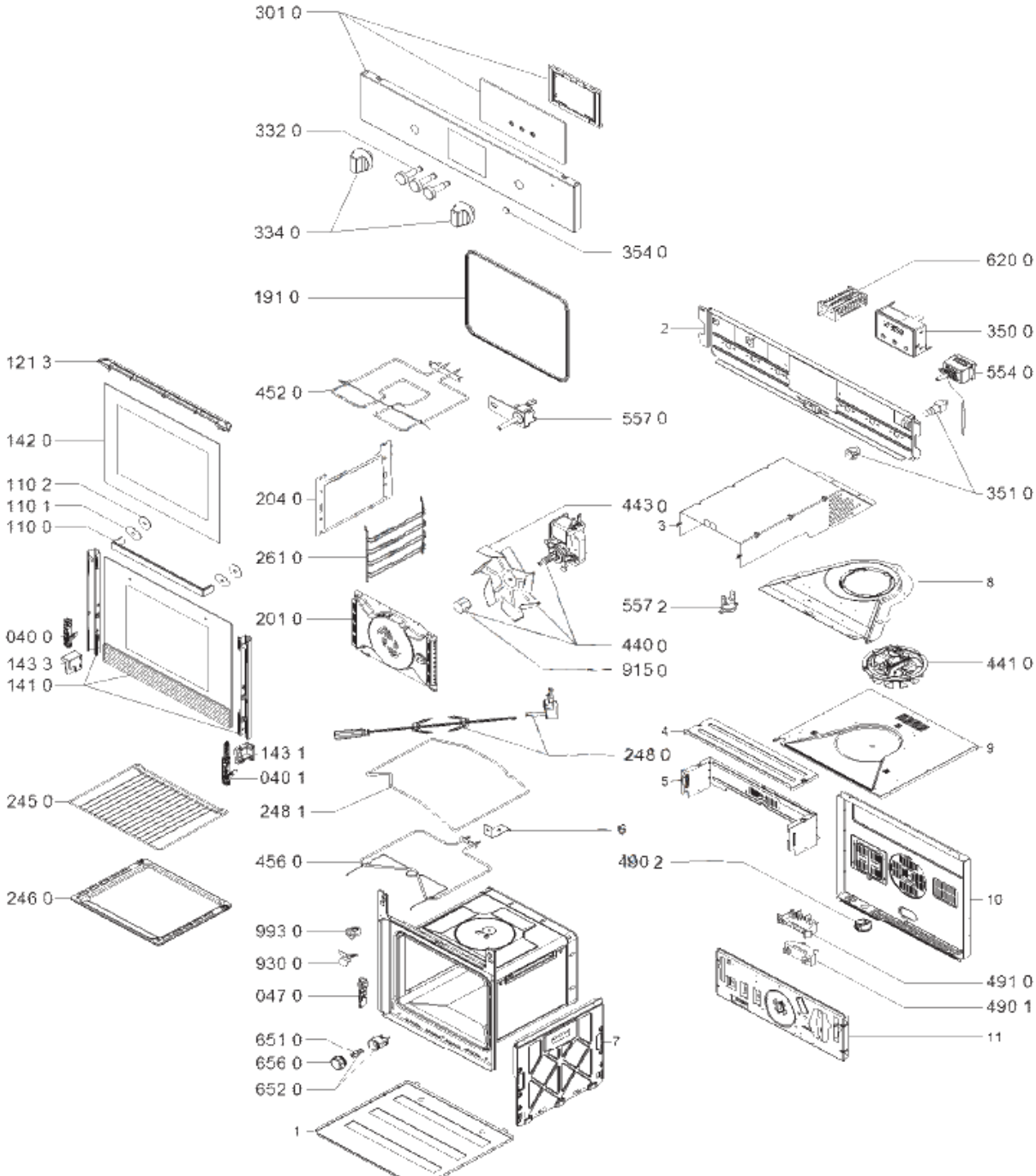
301 0
332 0
334 0
354 0
191 0
452 0
557 0
204 0
261 0
201 0
443 0
440 0
915 0
557 2
121 3
142 0
110 2
110 1
110 0
040 0
143 3
141 0
143 1
040 1
245 0
246 0
248 1
248 0
456 0
6
993 0
930 0
047 0
651 0
656 0
652 0
7
1
620 0
350 0
554 0
2
351 0
3
8
441 0
4
9
5
490 2
10
491 0
490 1
11