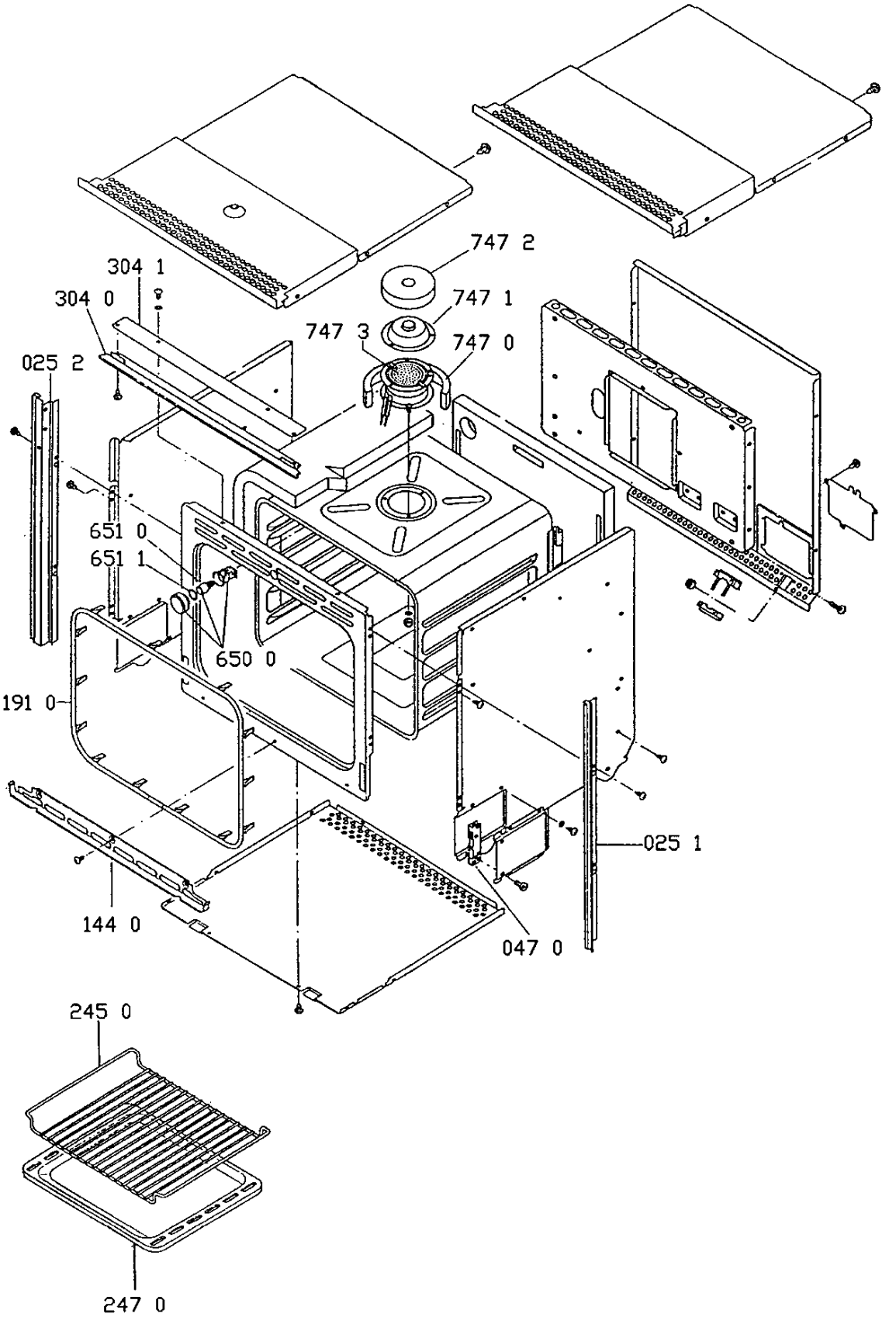
747 2
304 1
747 1
304 0
747 3
747 0
025 2
651 0
651 1
650 0
191 0
025 1
144 0
047 0
245 0
247 0

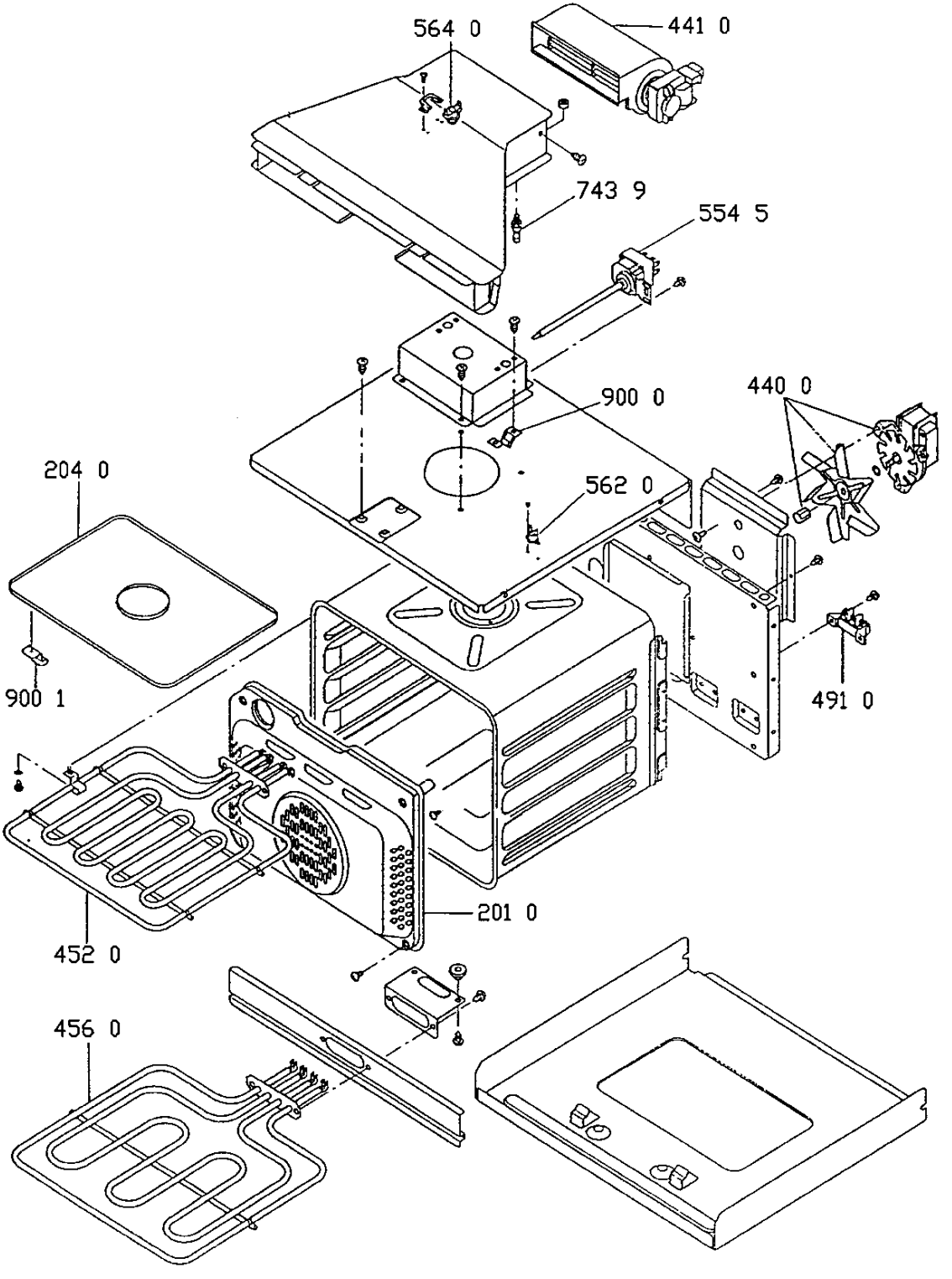
564 0
441 0
743 9
554 5
900 0
440 0
204 0
562 0
900 1
491 0
201 0
452 0
456 0

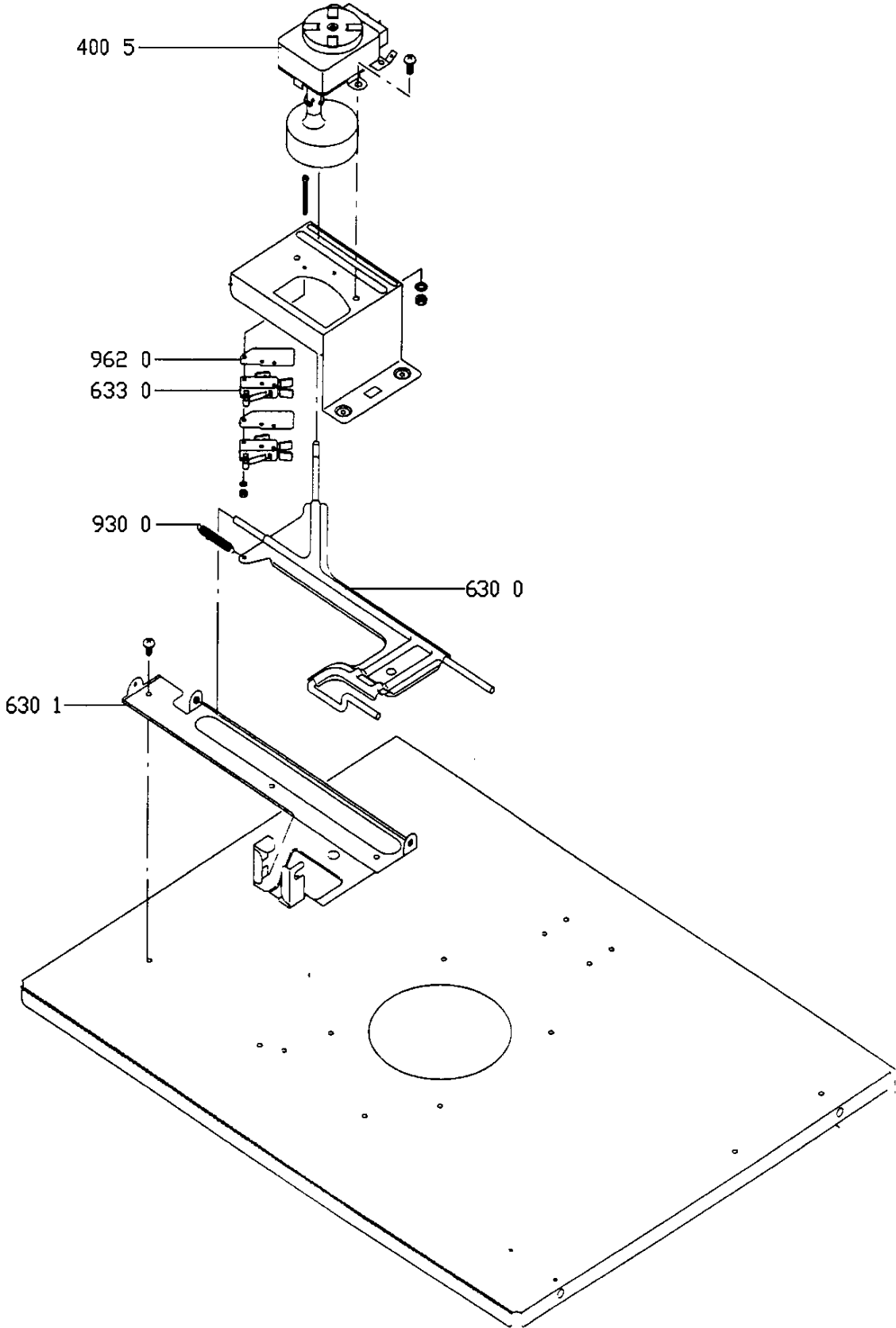
400 5
962 0
633 0
930 0
630 0
630 1

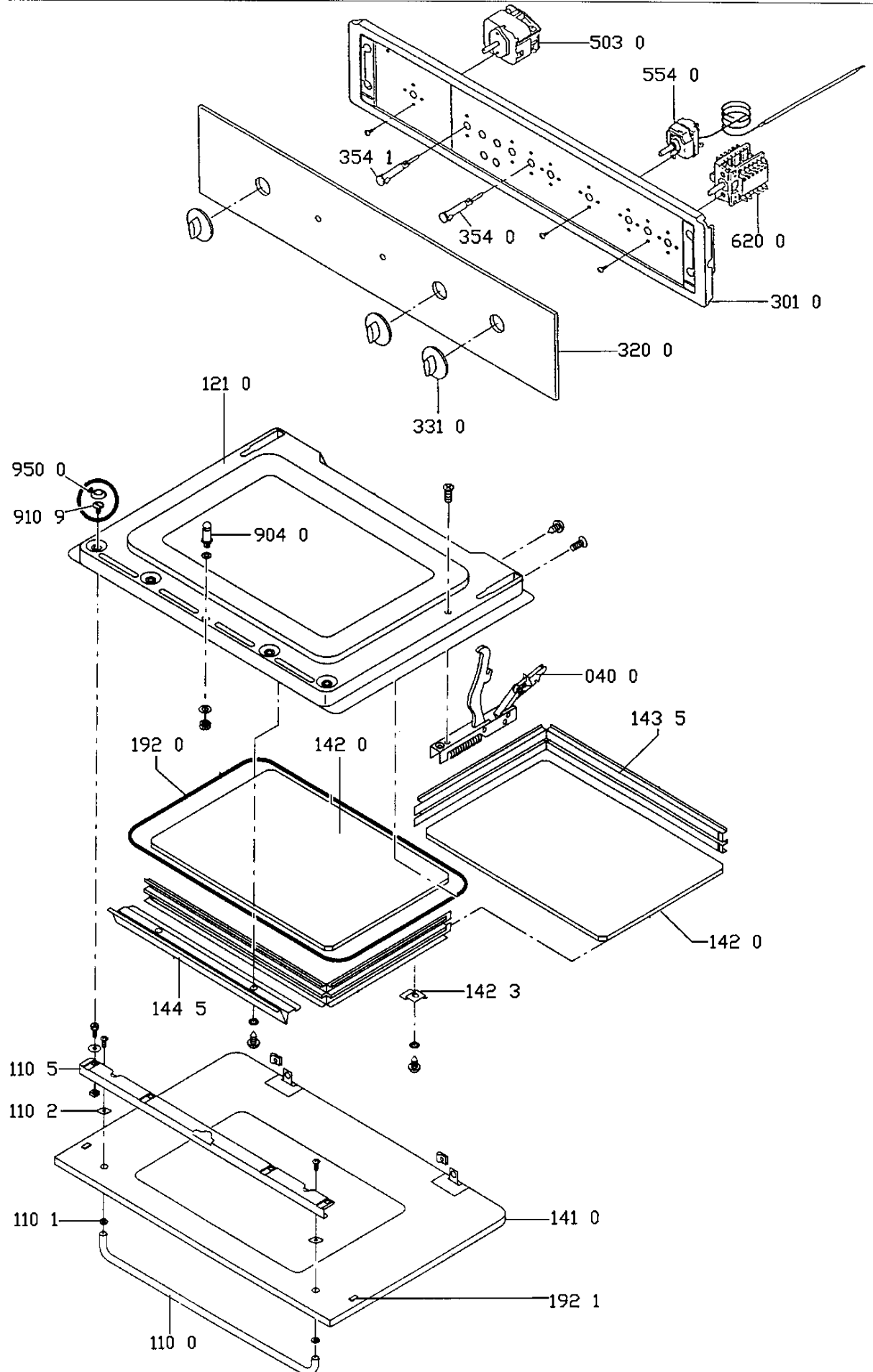
503 0
554 0
354 1
354 0
620 0
301 0
320 0
331 0
121 0
950 0
910 9
904 0
040 0
143 5
192 0
142 0
142 0
144 5
142 3
110 5
110 2
110 1
141 0
192 1
110 0