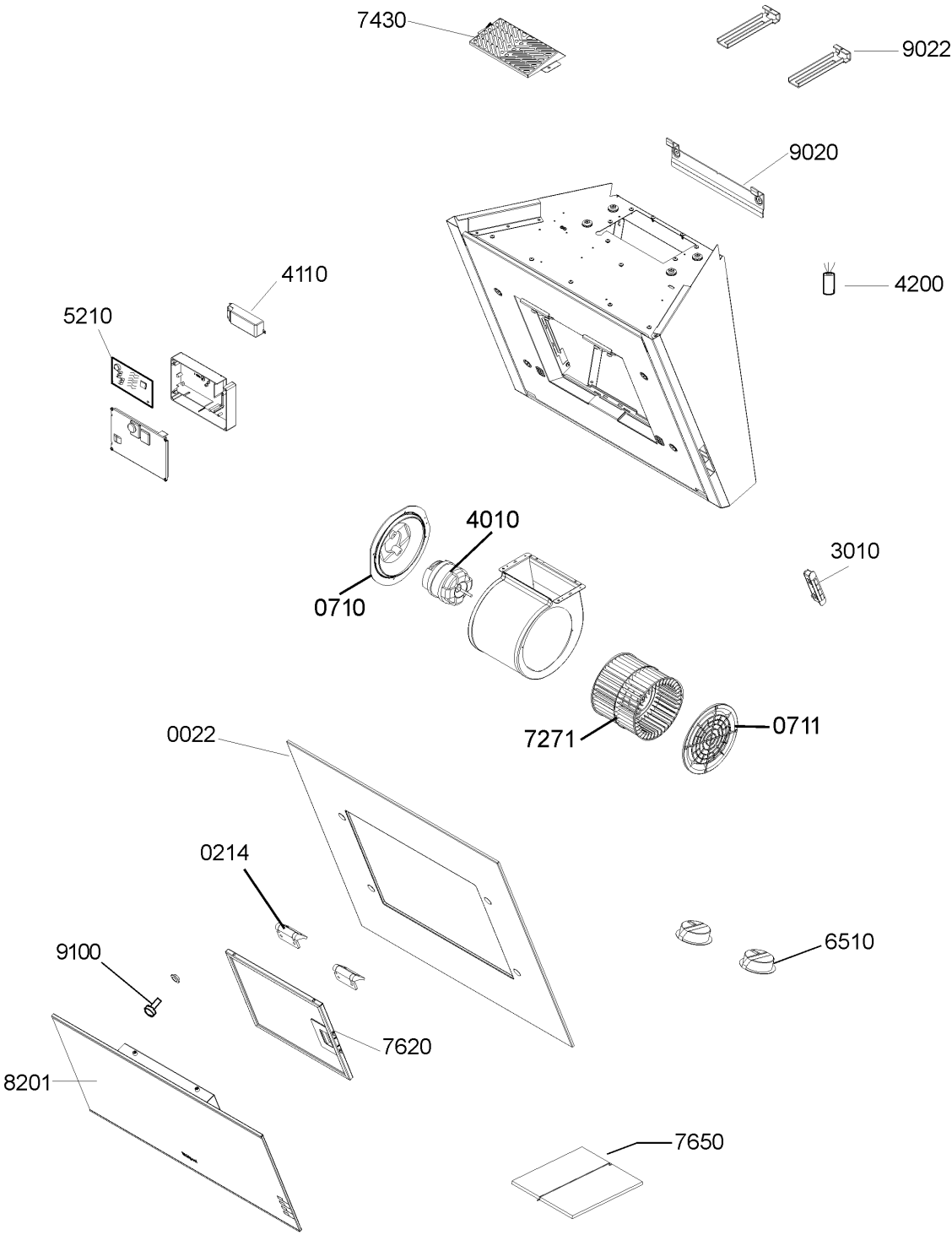
7430
9022
9020
4110
4200
5210
4010
3010
0710
7271
0711
0022
0214
6510
9100
7620
8201
7650