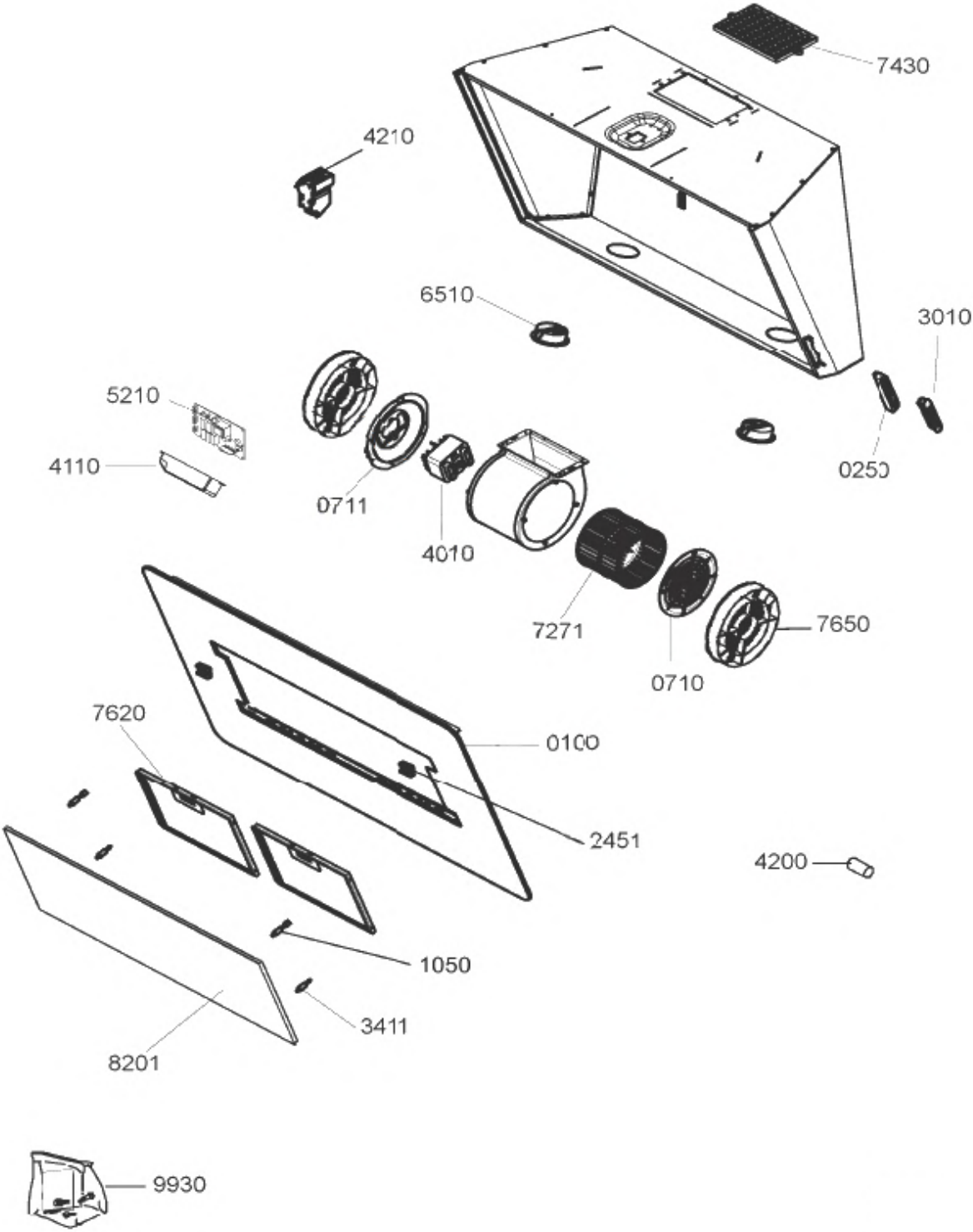
7430
4210
6510
3010
5210
4110
0250
0711
4010
7271
7650
0710
7620
0100
2451
4200
1050
3411
8201
9930