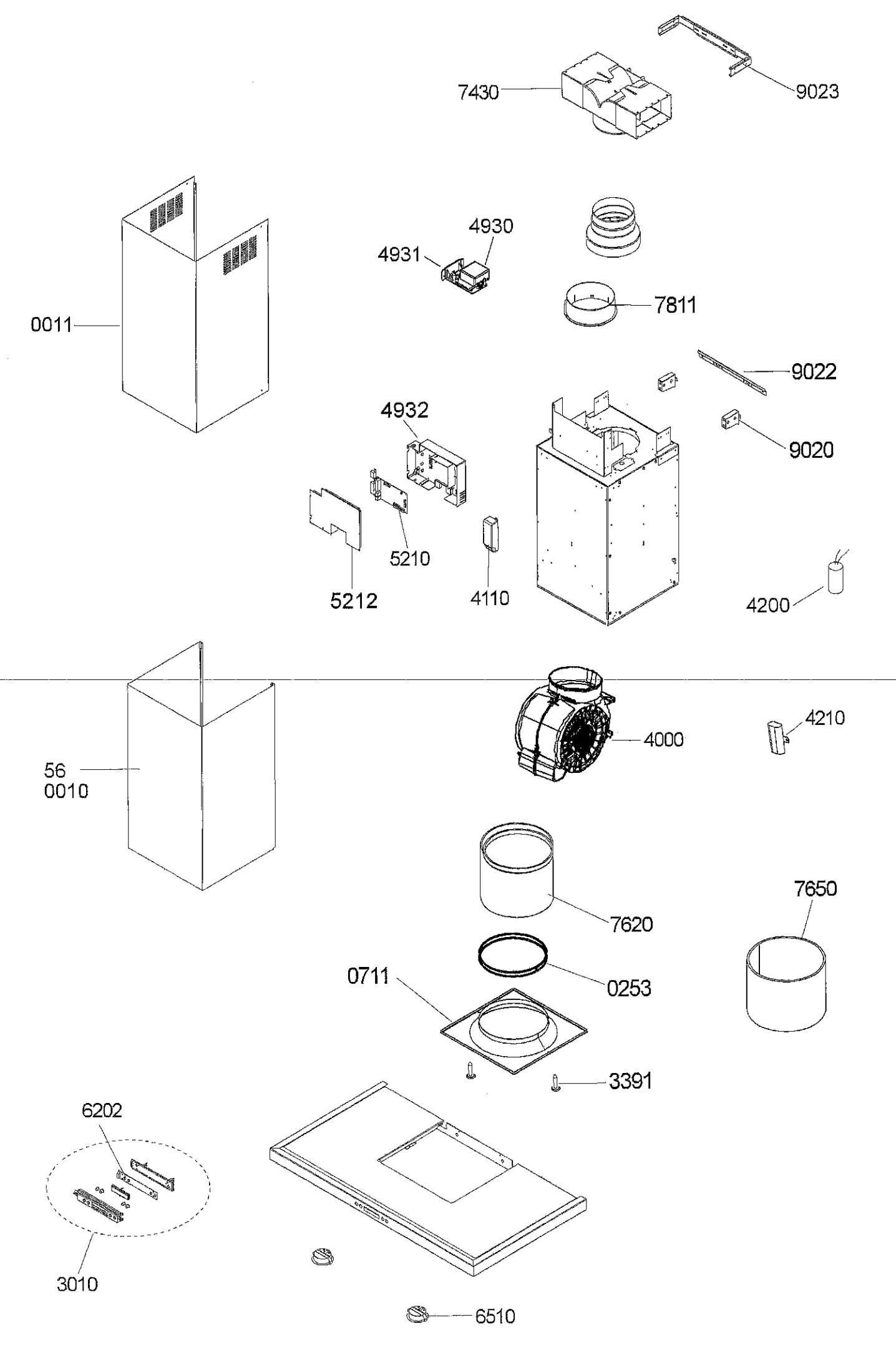
7430
9023
0011
4930
4931
7811
9022
4932
9020
5210
5212
4110
4200
56
0010
4000
4210
7620
7650
0711
0253
3391
6202
3010
6510