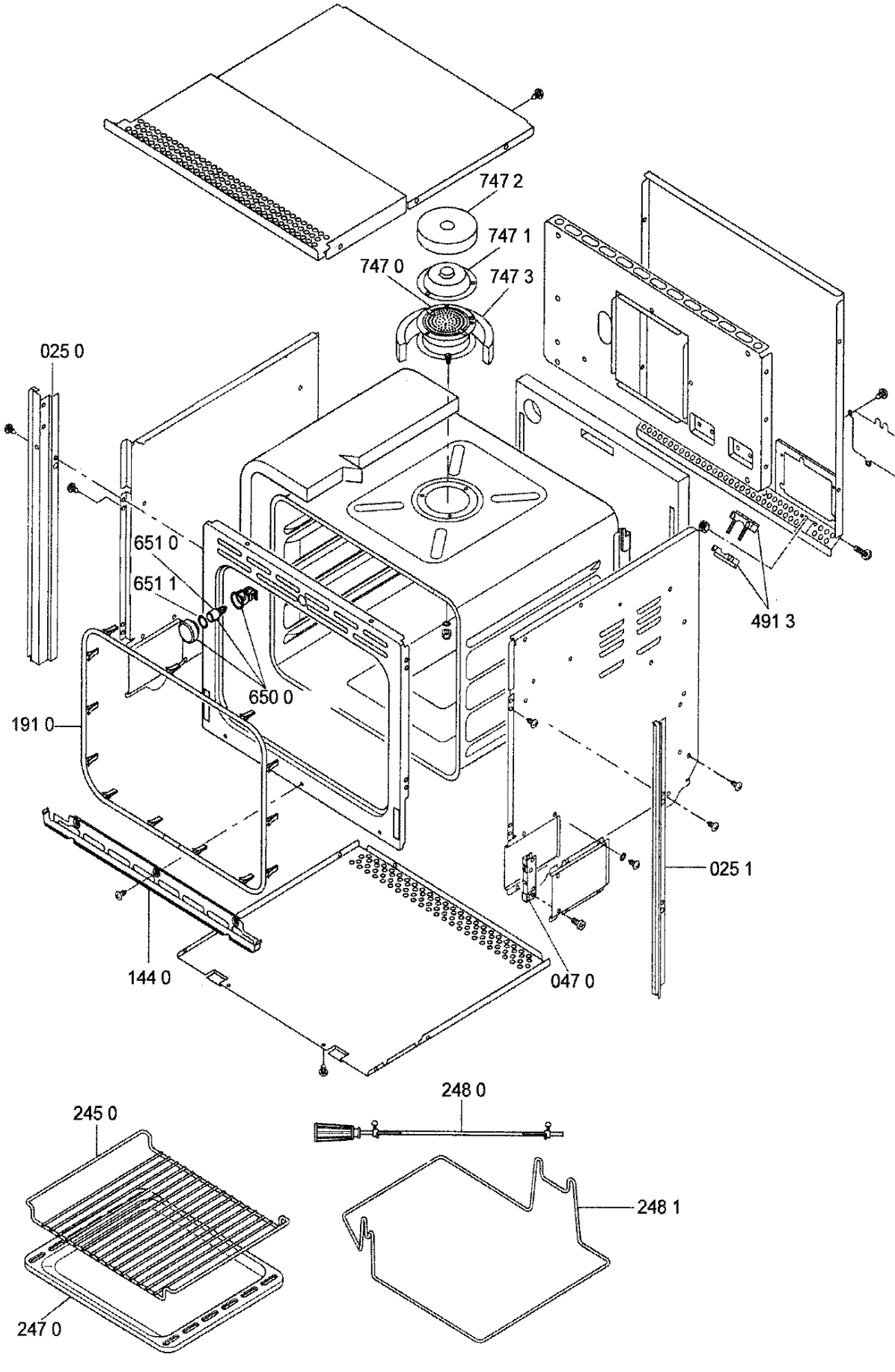
747 2
747 1
747 0
747 3
025 0
651 0
651 1
650 0
491 3
191 0
025 1
144 0
047 0
248 0
245 0
248 1
247 0

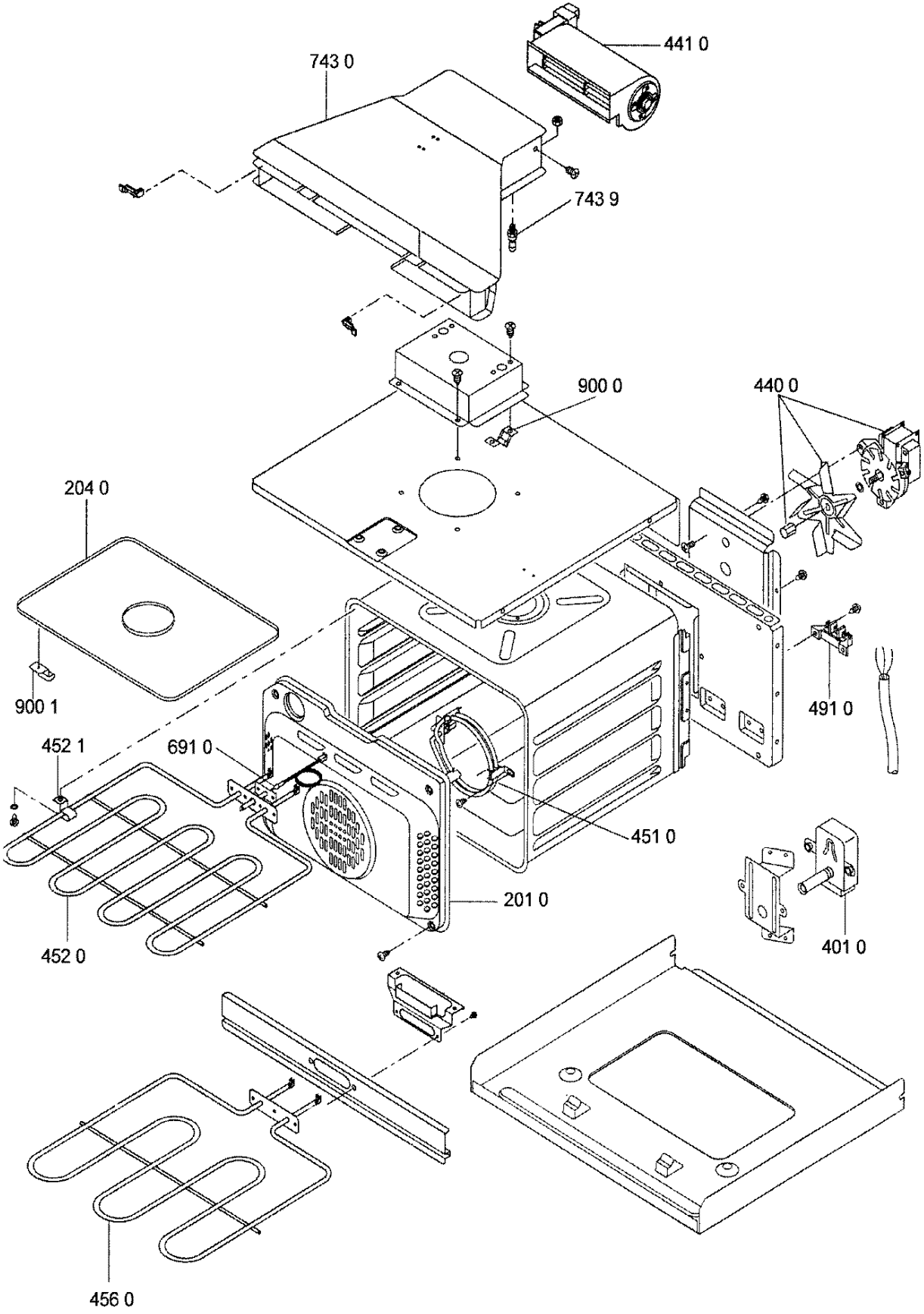
441 0
743 0
743 9
900 0
440 0
204 0
900 1
491 0
452 1
691 0
451 0
201 0
401 0
452 0
456 0

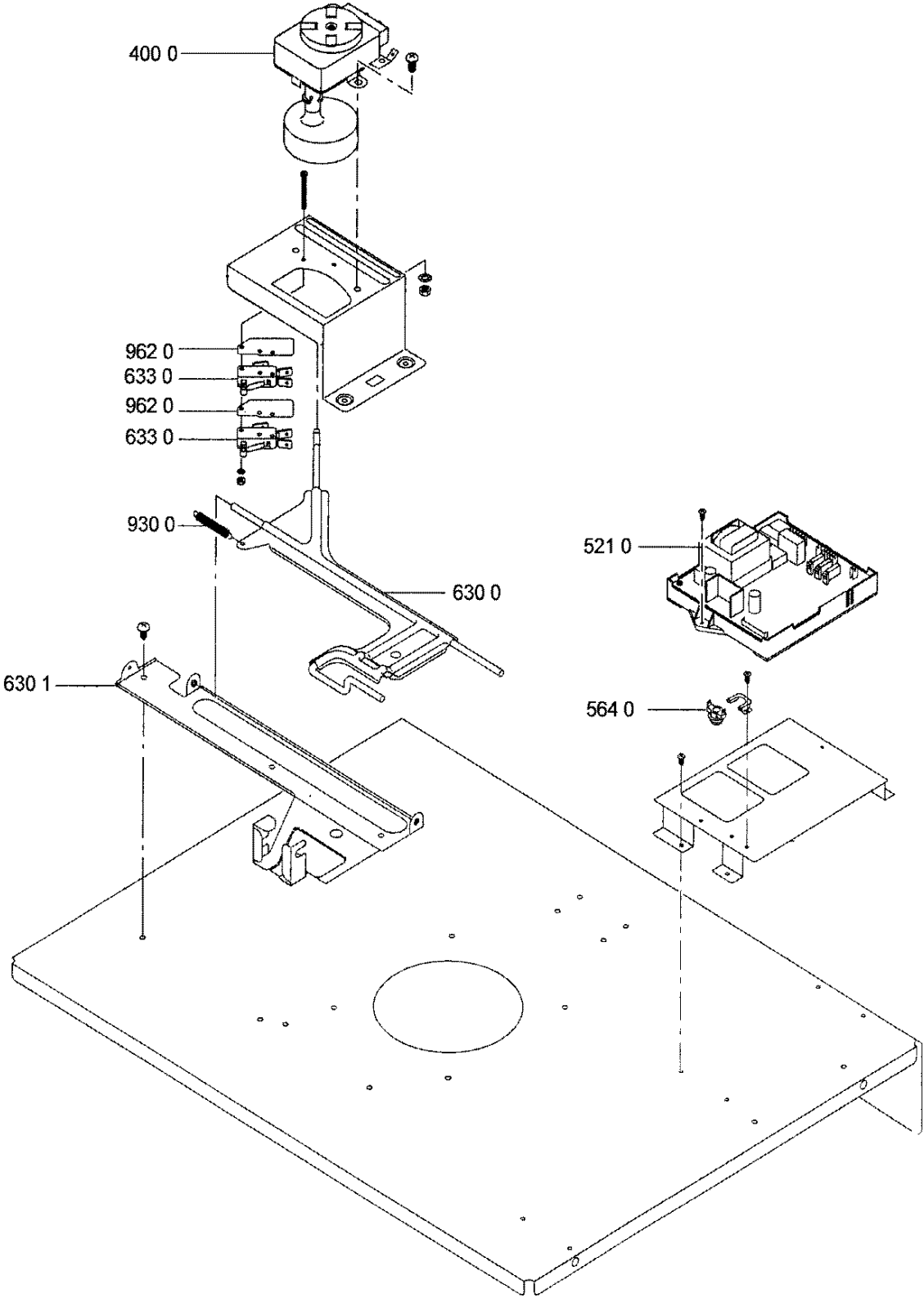
400 0
962 0
633 0
962 0
633 0
930 0
630 0
521 0
630 1
564 0

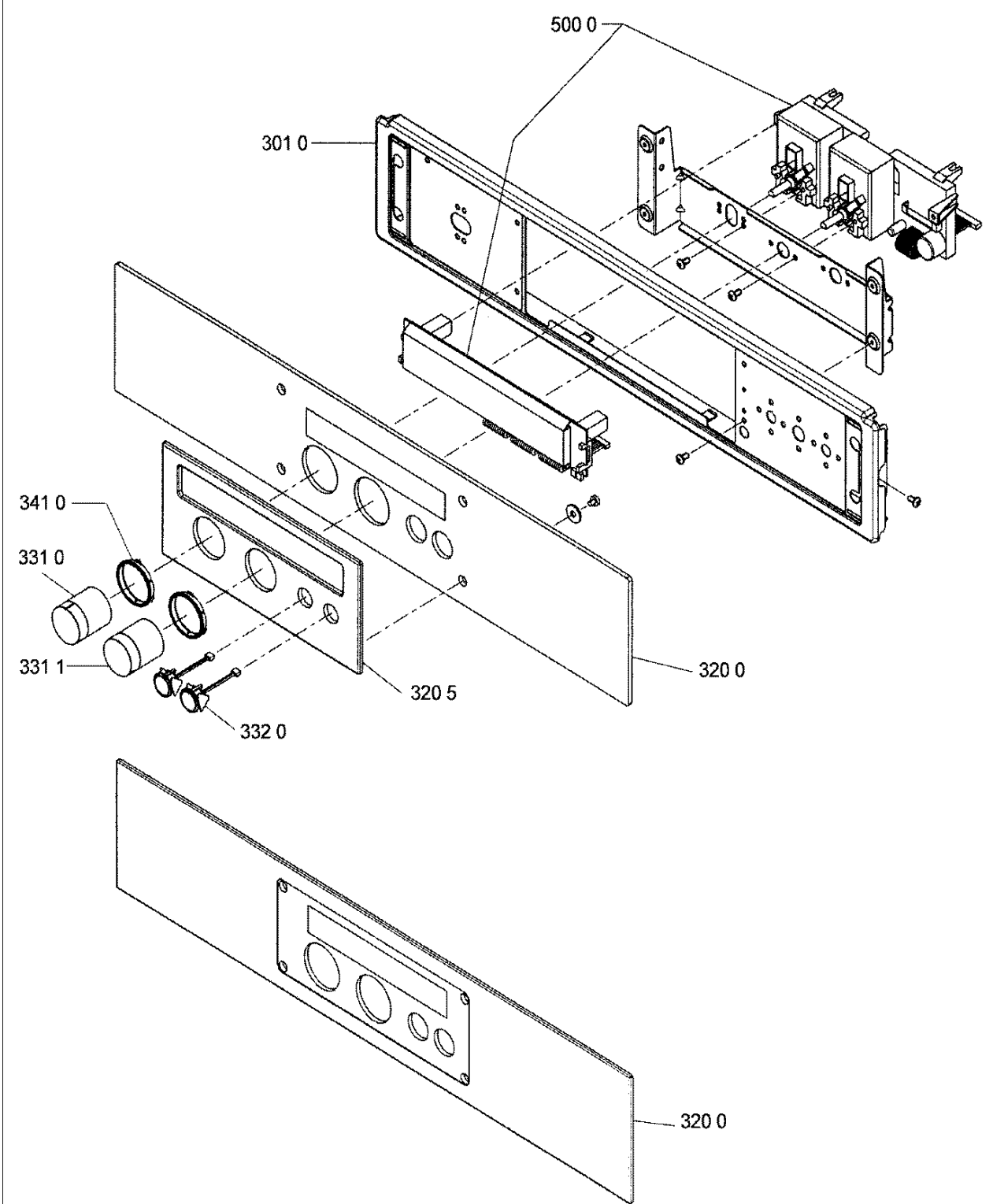
500 0
301 0
341 0
331 0
331 1
320 5
320 0
332 0
320 0

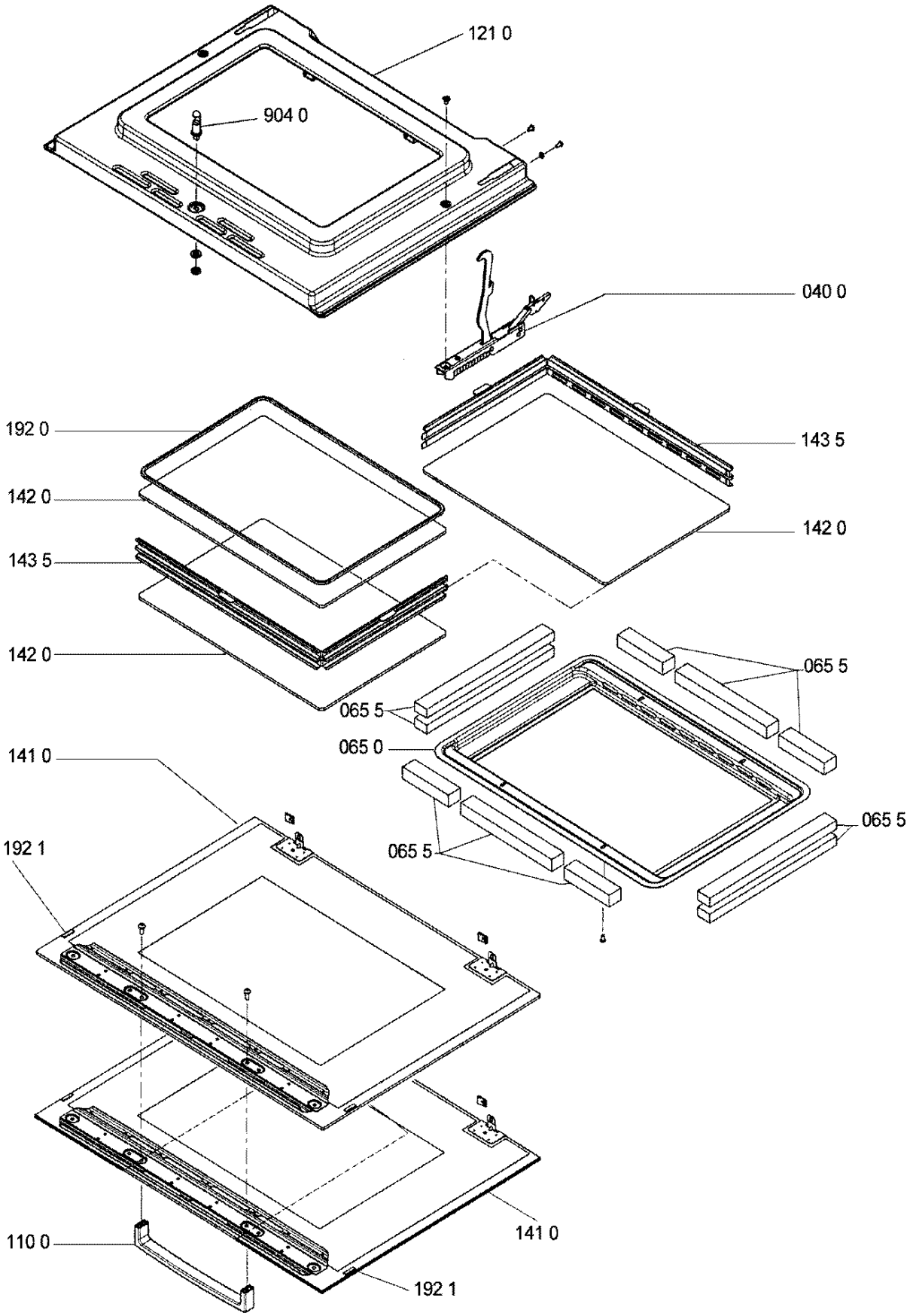
121 0
904 0
040 0
192 0
143 5
142 0
142 0
143 5
142 0
065 5
065 5
065 0
141 0
065 5
192 1
065 5
110 0
141 0
192 1