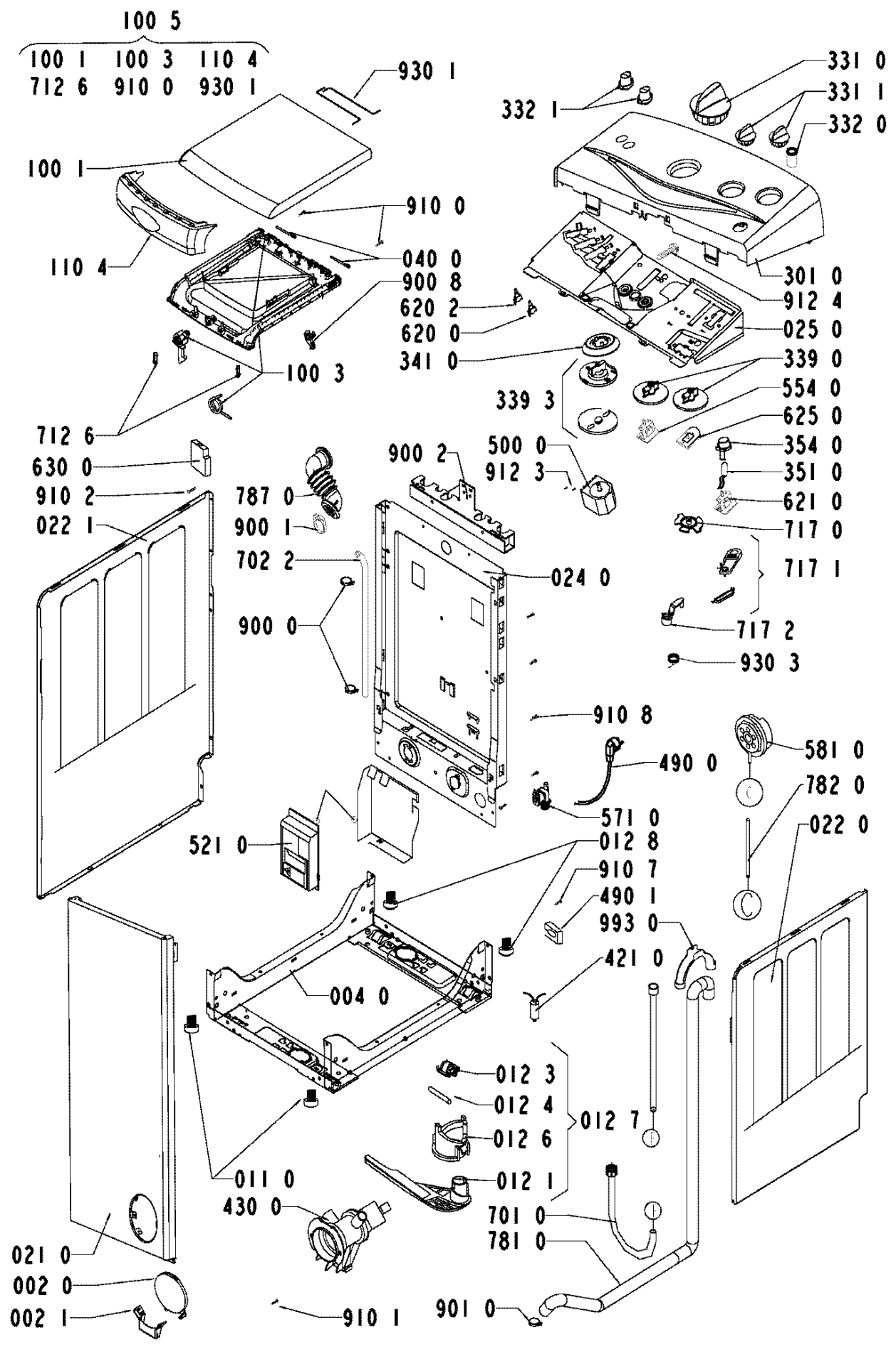
100 5
100 1
100 3
110 4
712 6
910 0
930 1
930 1
331 0
331 1
332 0
332 1
100 1
910 0
110 4
040 0
900 8
620 2
620 0
341 0
301 0
912 4
025 0
339 0
554 0
625 0
354 0
351 0
621 0
717 0
717 1
717 2
930 3
100 3
339 3
712 6
630 0
910 2
022 1
900 2
500 0
912 3
787 0
900 1
702 2
024 0
900 0
910 8
490 0
581 0
782 0
022 0
571 0
521 0
012 8
910 7
490 1
993 0
421 0
004 0
012 3
012 4
012 6
012 7
012 1
011 0
430 0
701 0
781 0
021 0
002 0
002 1
910 1
901 0

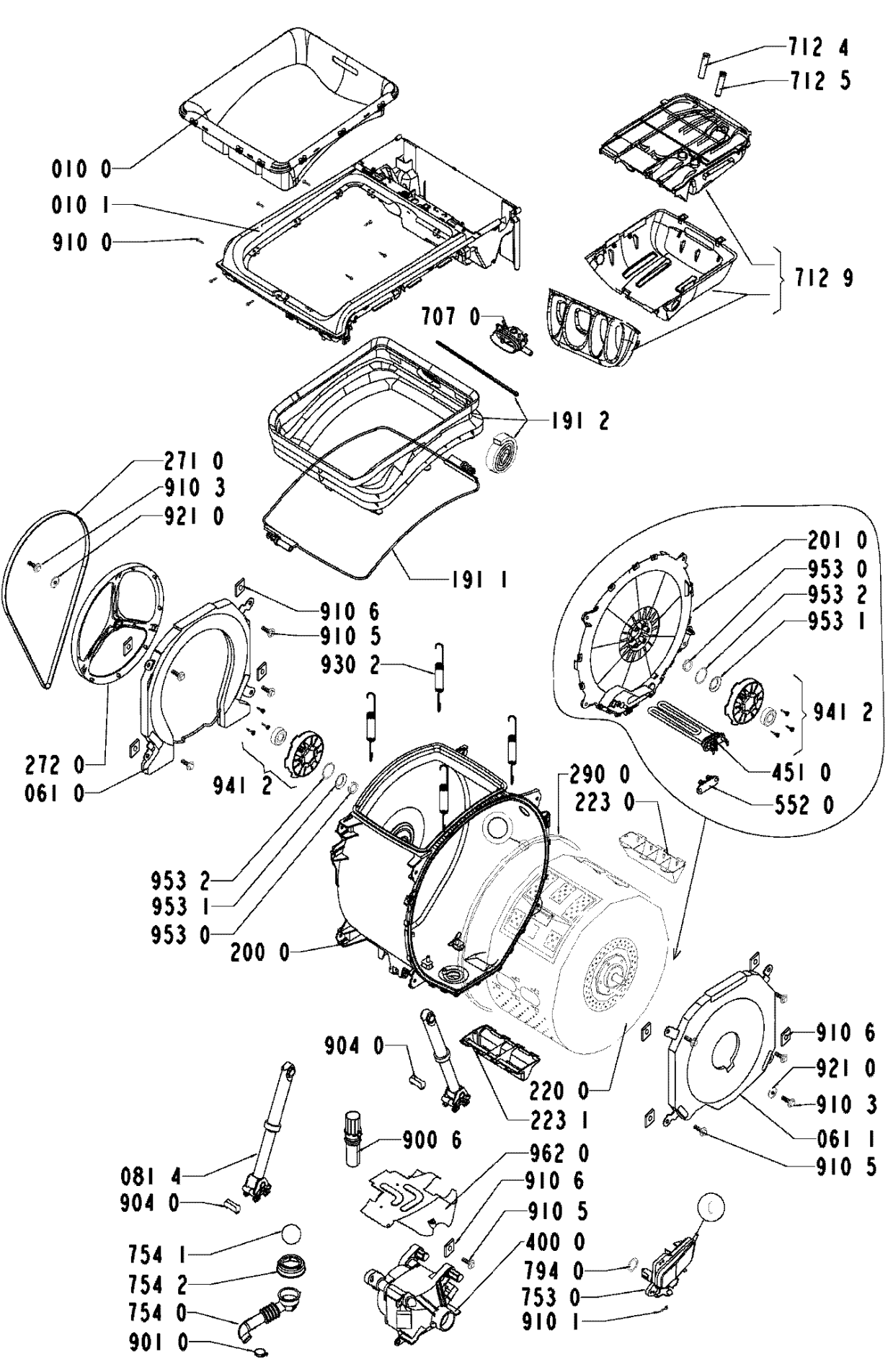
712 4
712 5
010 0
010 1
910 0
712 9
707 0
191 2
271 0
910 3
921 0
191 1
201 0
953 0
953 2
953 1
910 6
910 5
930 2
941 2
272 0
061 0
941 2
451 0
552 0
290 0
223 0
953 2
953 1
953 0
200 0
904 0
910 6
921 0
910 3
220 0
223 1
061 1
910 5
900 6
962 0
081 4
904 0
910 6
910 5
400 0
754 1
754 2
754 0
901 0
794 0
753 0
910 1