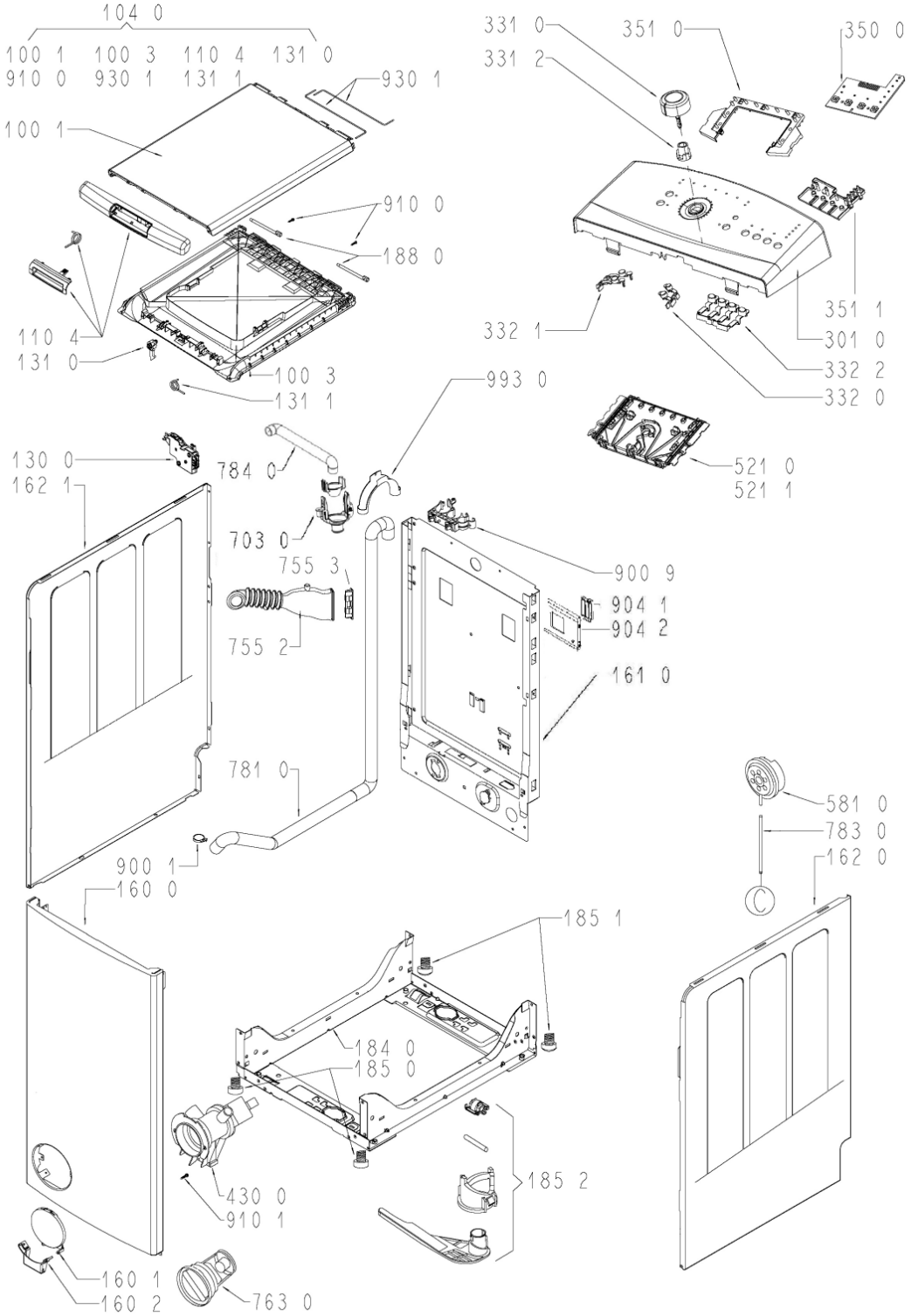
104 0
100 1
100 3
110 4
131 0
910 0
930 1
131 1
930 1
100 1
910 0
188 0
110 4
131 0
100 3
131 1
331 0
351 0
350 0
331 2
351 1
301 0
332 1
332 2
332 0
993 0
521 0
521 1
130 0
162 1
784 0
703 0
755 3
755 2
900 9
904 1
904 2
161 0
781 0
900 1
160 0
581 0
783 0
162 0
185 1
184 0
185 0
185 2
430 0
910 1
160 1
160 2
763 0

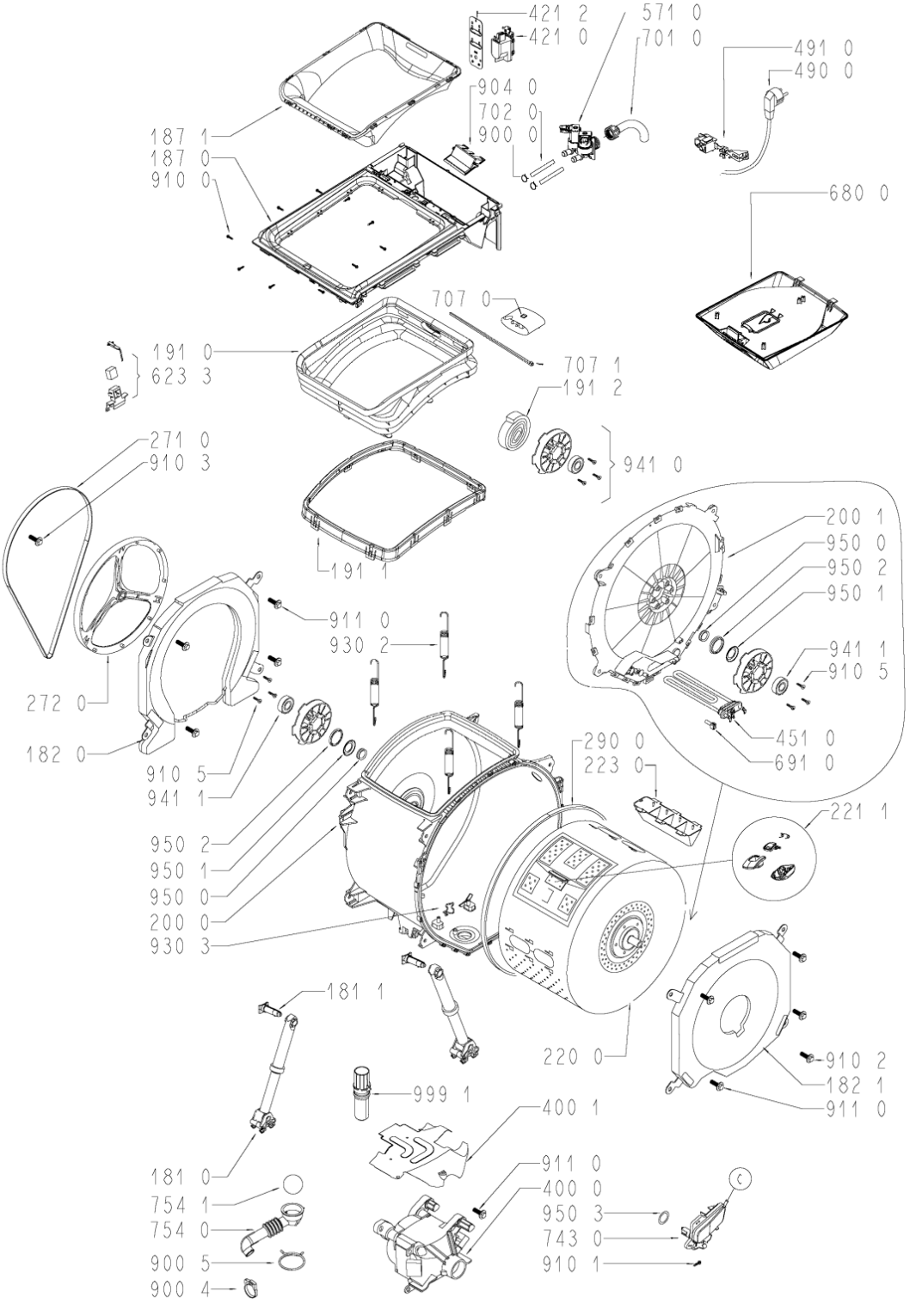
421 2
421 0
571 0
701 0
491 0
490 0
904 0
702 0
900 0
187 1
187 0
910 0
680 0
707 0
191 0
623 3
707 1
191 2
941 0
271 0
910 3
191 1
200 1
950 0
950 2
950 1
911 0
930 2
941 1
910 5
272 0
182 0
451 0
691 0
290 0
223 0
910 5
941 1
221 1
950 2
950 1
950 0
200 0
930 3
181 1
220 0
910 2
182 1
911 0
999 1
400 1
181 0
754 1
754 0
900 5
900 4
911 0
400 0
950 3
743 0
910 1
C