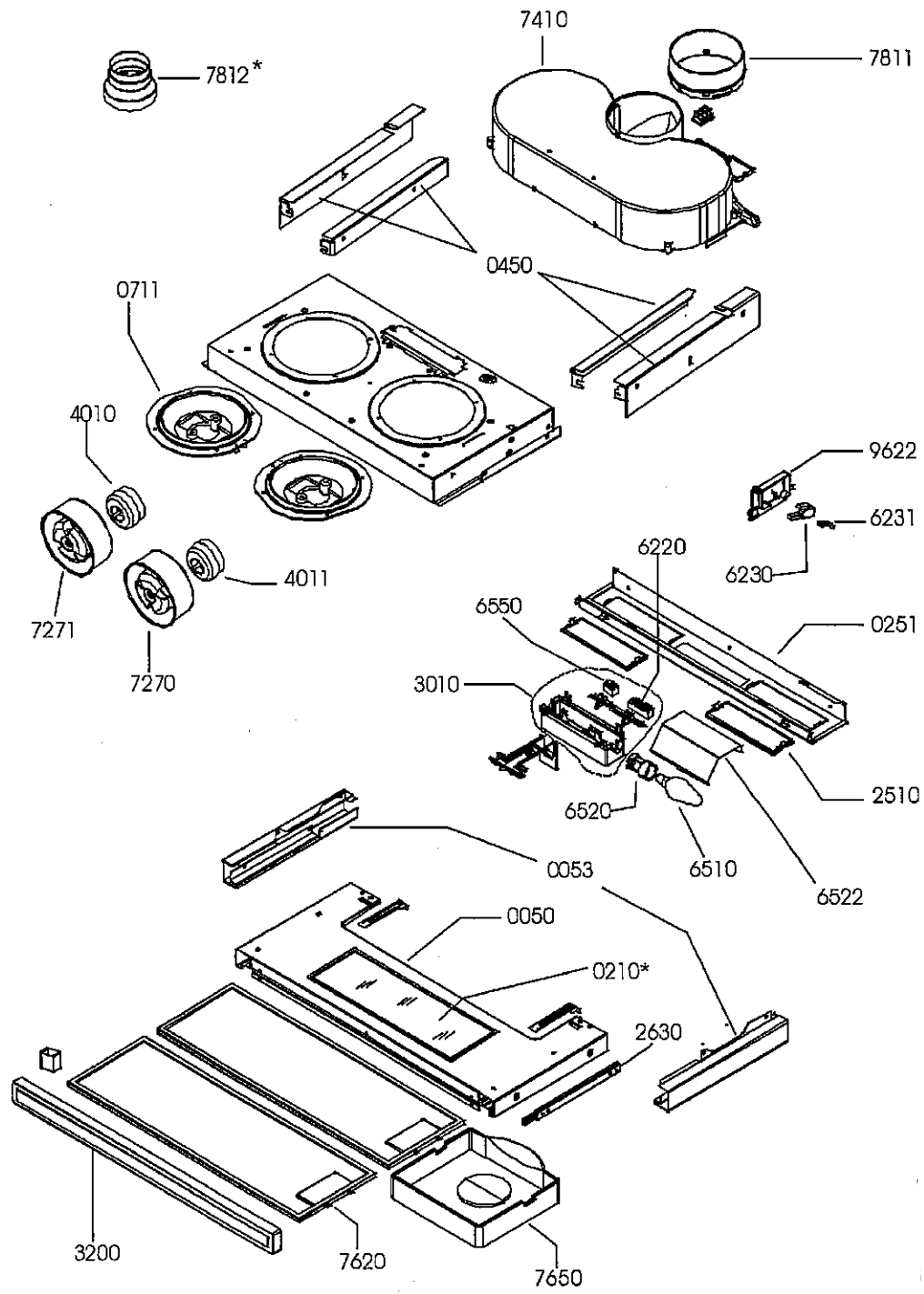
7410
7811
7812*
0450
0711
4010
9622
6231
6230
6220
4011
7271
7270
6550
0251
3010
2510
6520
6510
6522
0053
0050
0210*
2630
3200
7620
7650