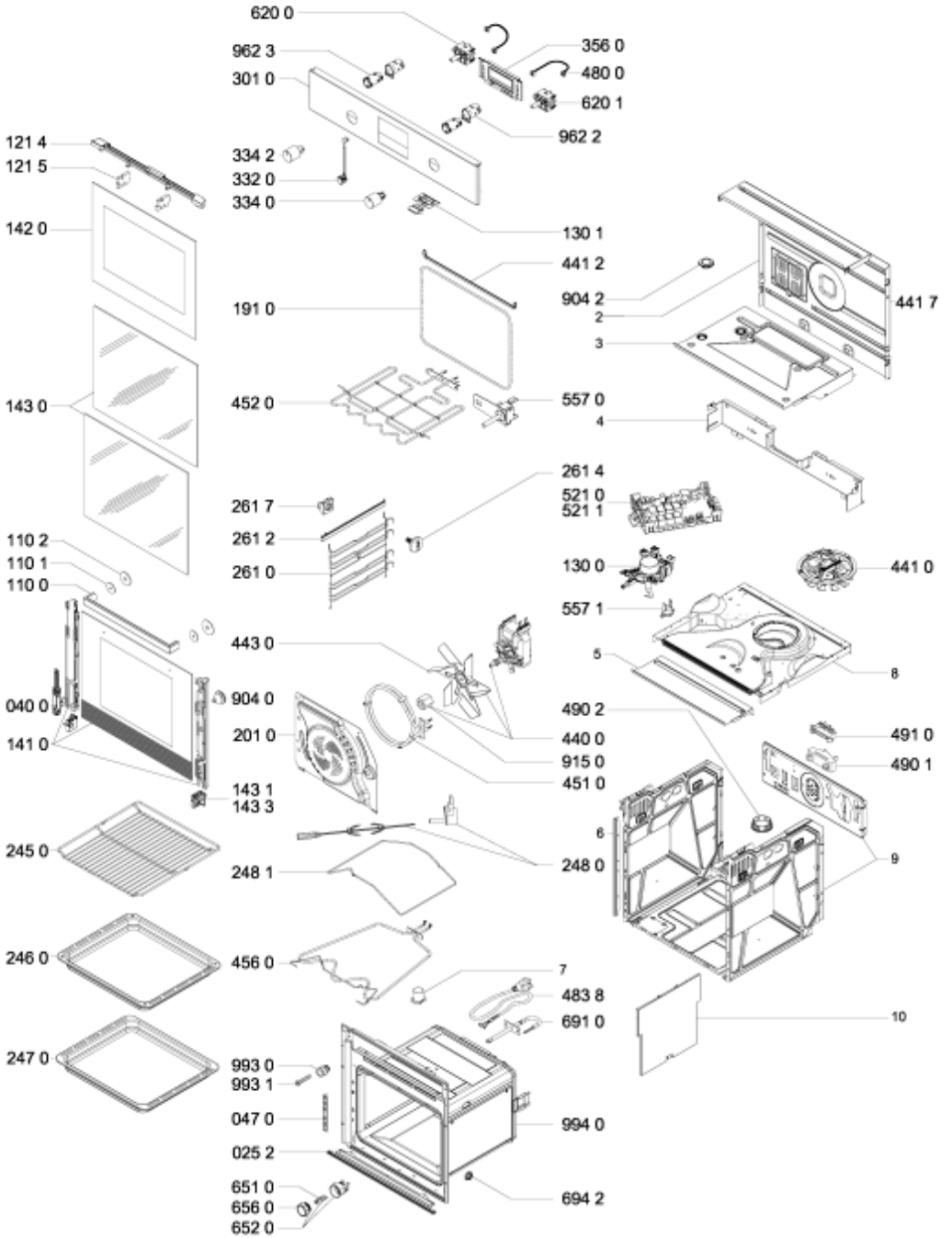
620 0
962 3
301 0
356 0
480 0
620 1
962 2
121 4
121 5
334 2
332 0
334 0
142 0
130 1
441 2
191 0
904 2
2
3
441 7
143 0
452 0
557 0
4
261 4
521 0
521 1
261 7
261 2
261 0
110 2
110 1
110 0
130 0
441 0
557 1
443 0
5
8
040 0
904 0
490 2
141 0
201 0
440 0
491 0
915 0
490 1
451 0
143 1
143 3
6
9
245 0
248 1
248 0
246 0
456 0
7
483 8
691 0
10
247 0
993 0
993 1
047 0
994 0
025 2
651 0
656 0
652 0
694 2