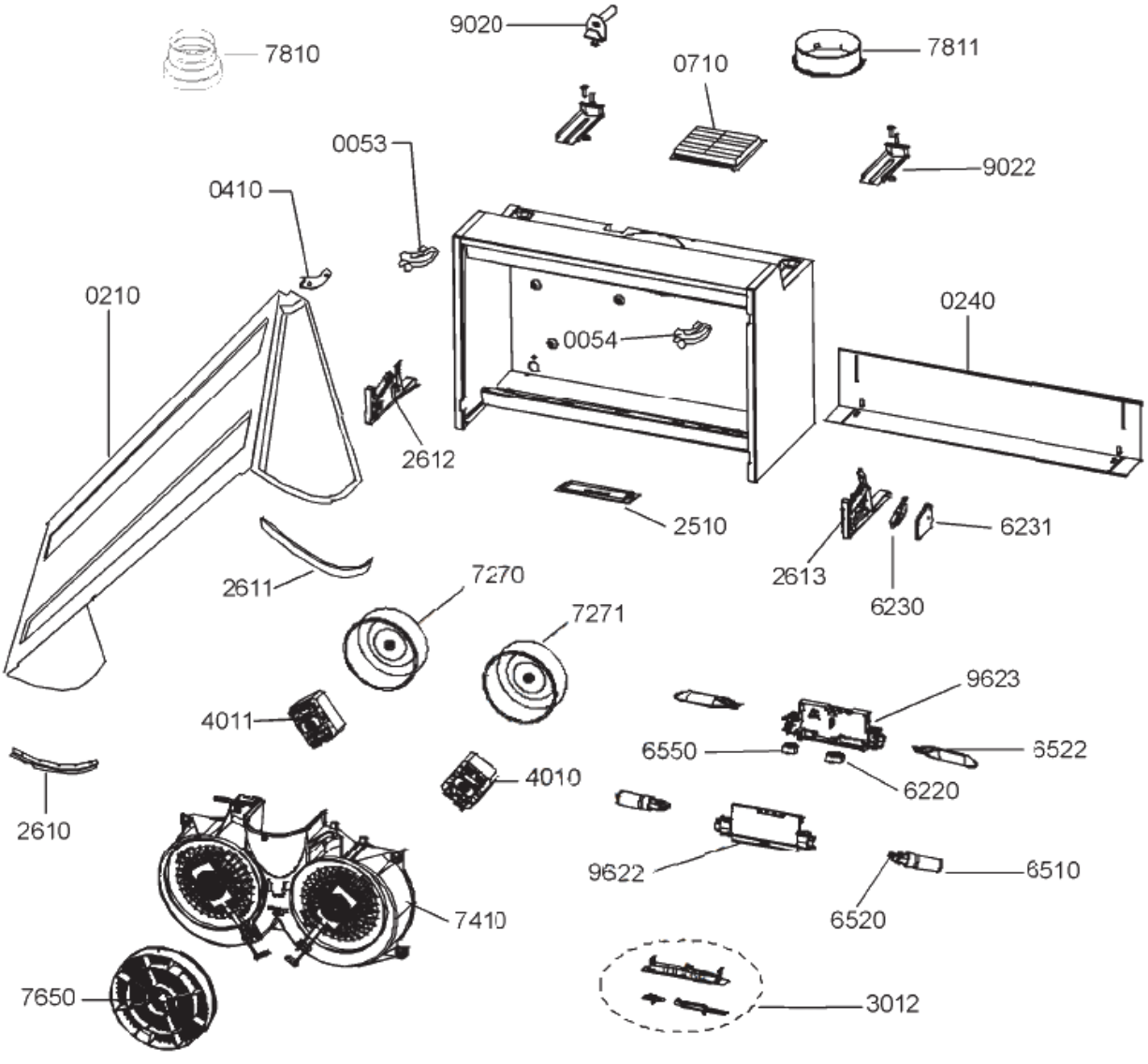
7810
9020
7811
0710
0053
9022
0410
0210
0240
0054
2612
2510
6231
2613
6230
2611
7270
7271
9623
4011
6550
6522
6220
4010
2610
9622
6510
6520
7410
7650
3012

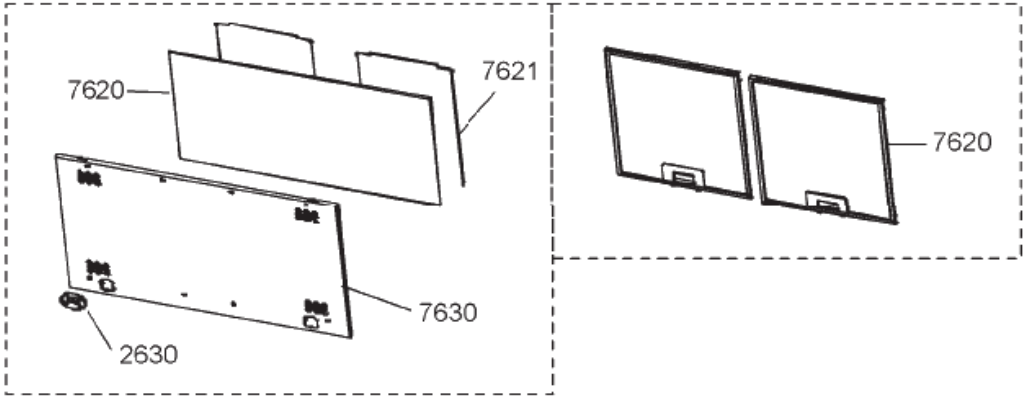
7620
7621
7630
2630
7620