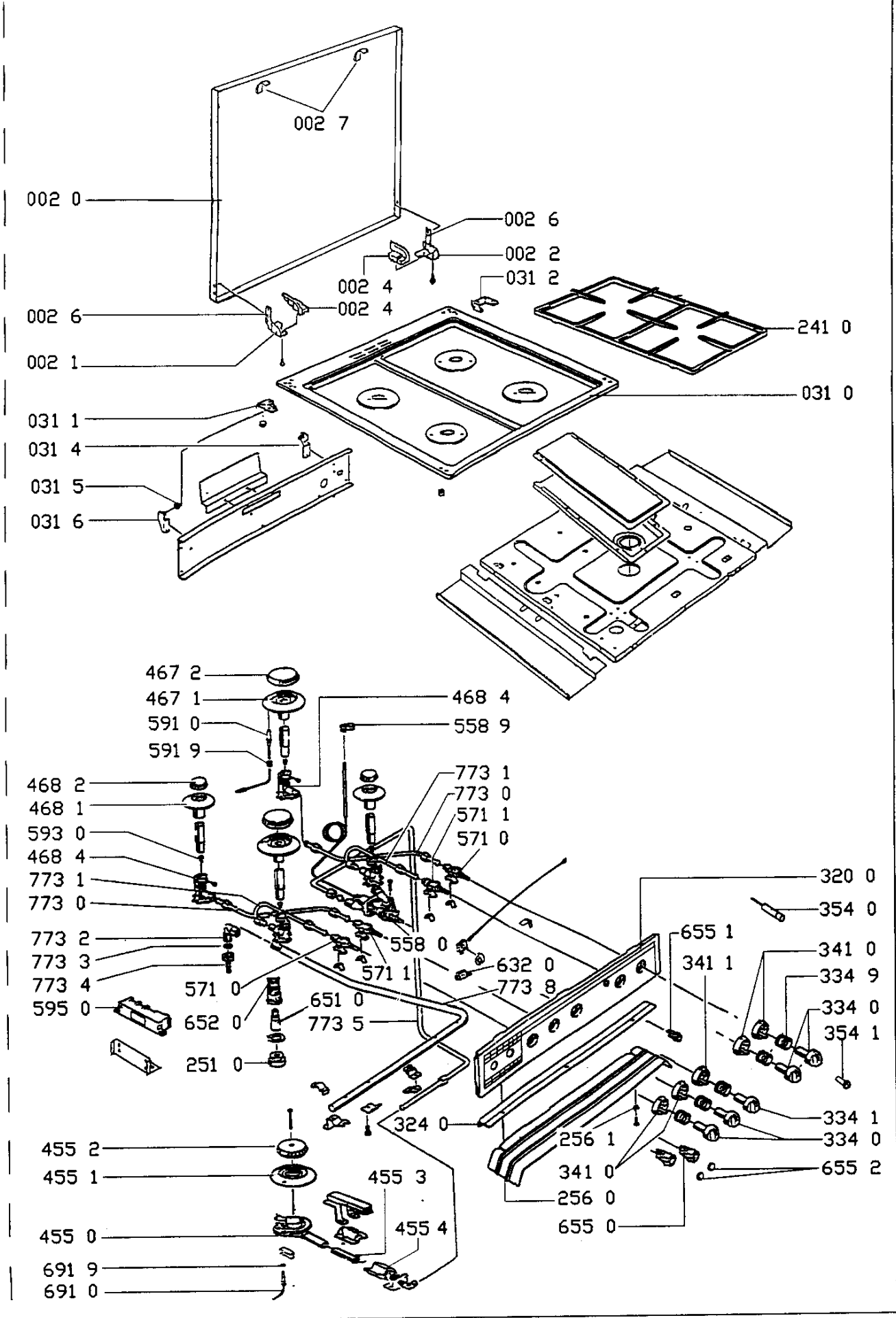
002 7
002 0
002 6
002 2
002 4
031 2
002 6
002 4
241 0
002 1
031 0
031 1
031 4
031 5
031 6
467 2
467 1
468 4
591 0
558 9
591 9
773 1
468 2
773 0
468 1
571 1
593 0
571 0
468 4
773 1
320 0
773 0
354 0
655 1
773 2
558 0
341 0
773 3
632 0
341 1
571 1
334 9
773 4
773 8
571 0
595 0
651 0
334 0
652 0
773 5
354 1
251 0
324 0
334 1
256 1
334 0
455 2
341 0
655 2
455 1
455 3
256 0
455 0
455 4
655 0
691 9
691 0

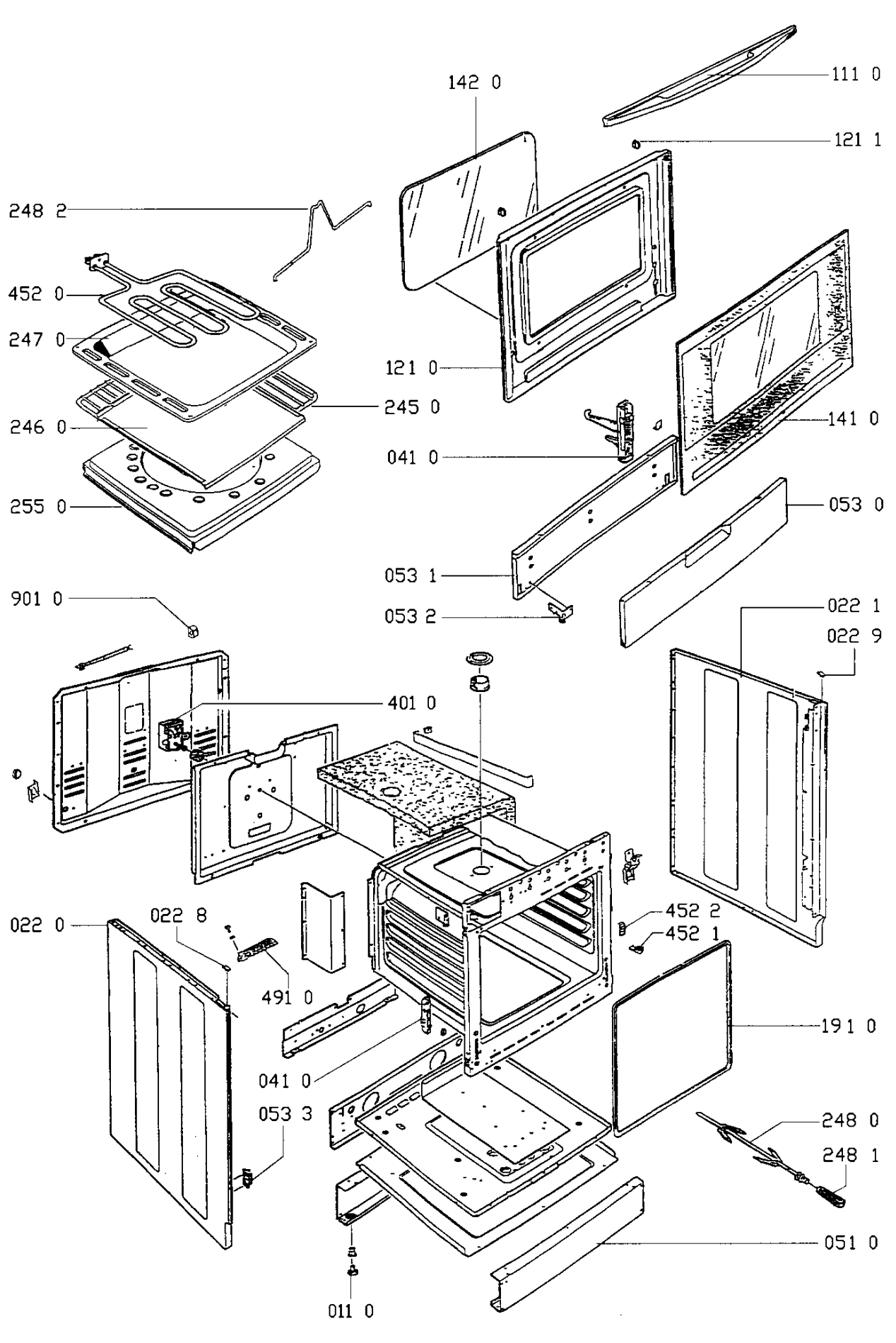
111 0
142 0
121 1
248 2
452 0
247 0
121 0
245 0
246 0
141 0
041 0
255 0
053 0
053 1
901 0
053 2
022 1
022 9
401 0
022 0
022 8
452 2
452 1
491 0
191 0
041 0
053 3
248 0
248 1
051 0
011 0