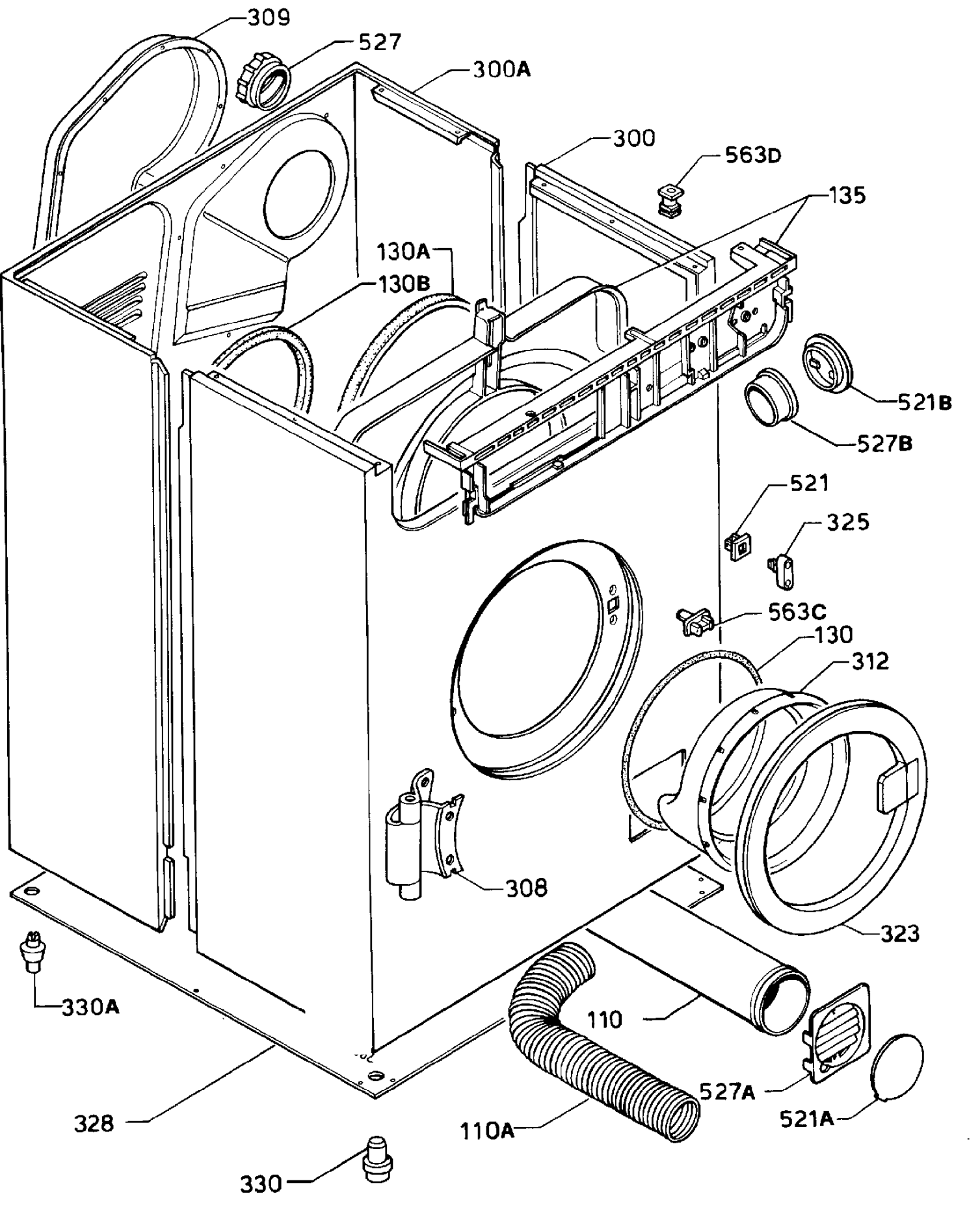
309
527
300A
300
563D
135
130A
130B
521B
527B
521
325
563C
130
312
308
323
330A
110
527A
328
110A
521A
330

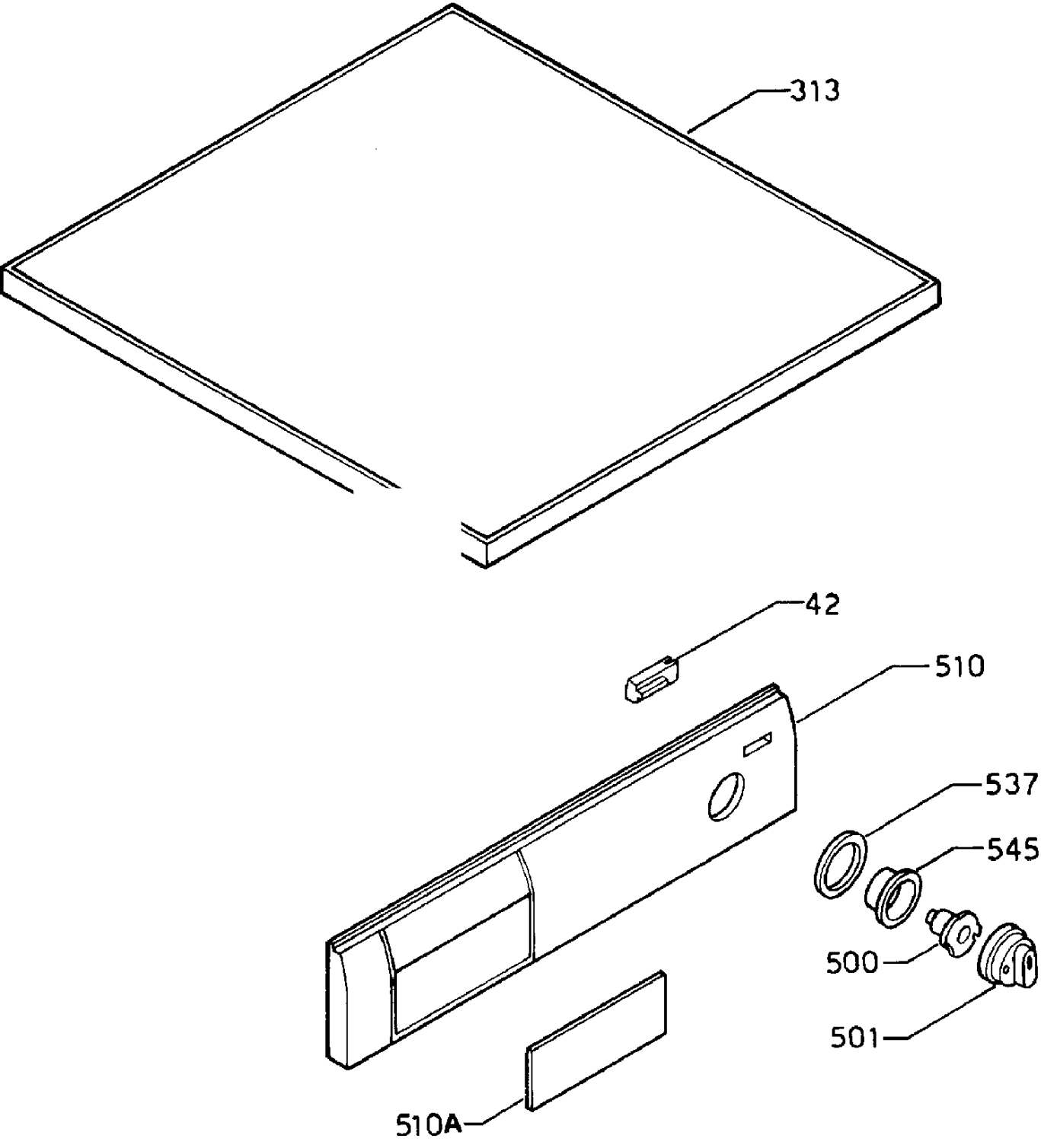
313
42
510
537
545
500
501
510A

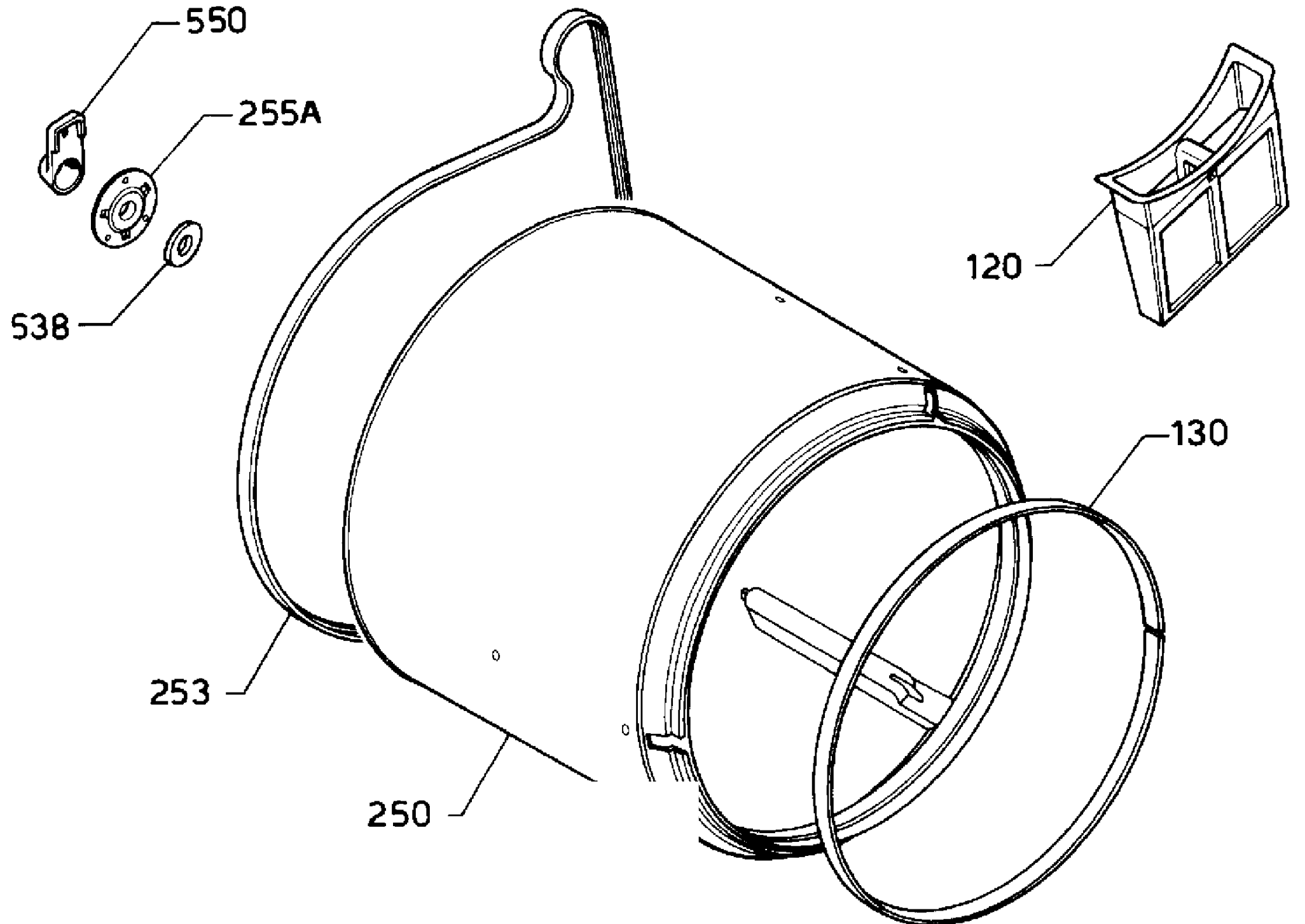
550
255A
538
120
130
253
250

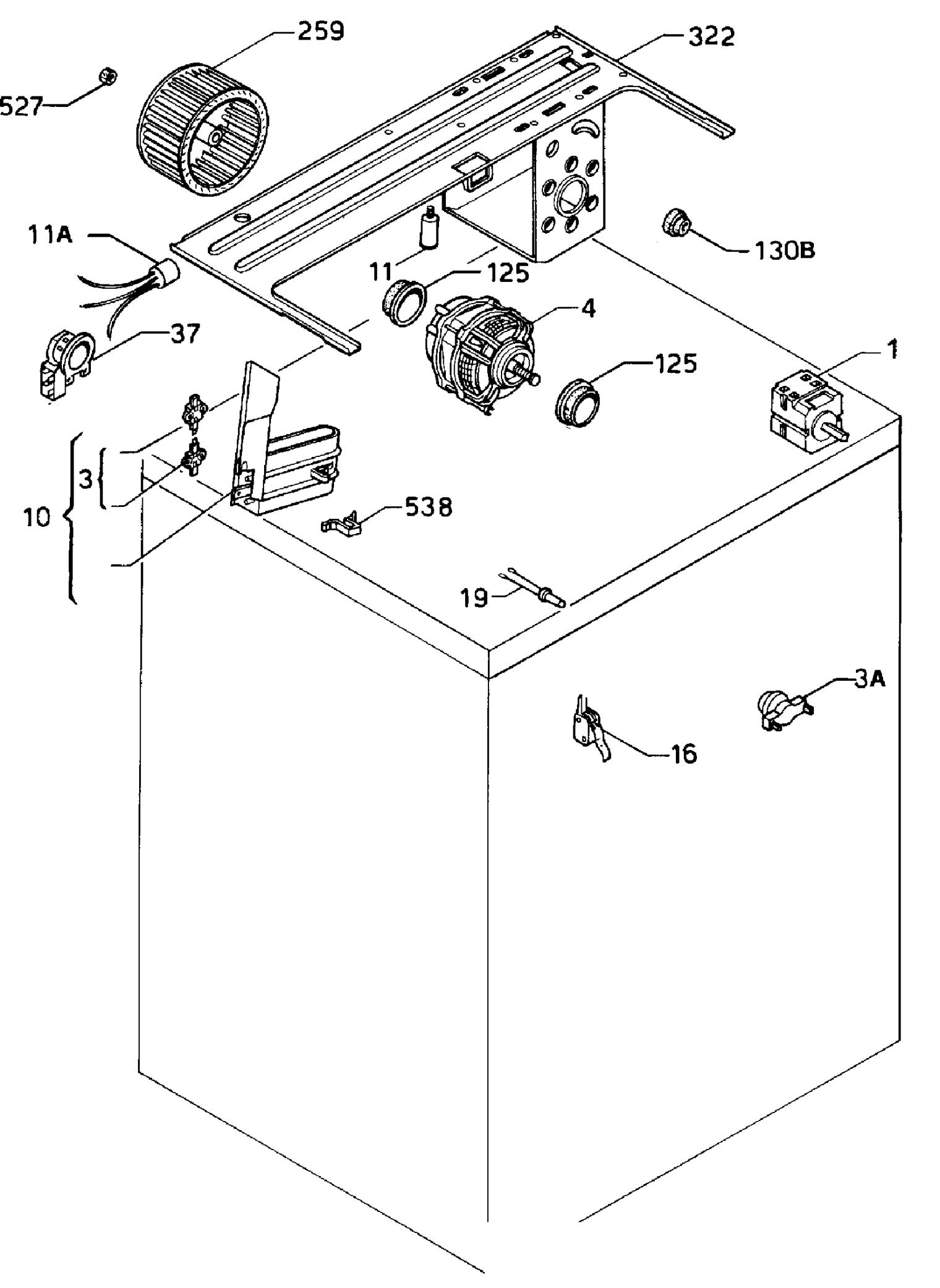
259
322
527
11A
130B
11
125
4
37
125
1
3
10
538
19
3A
16