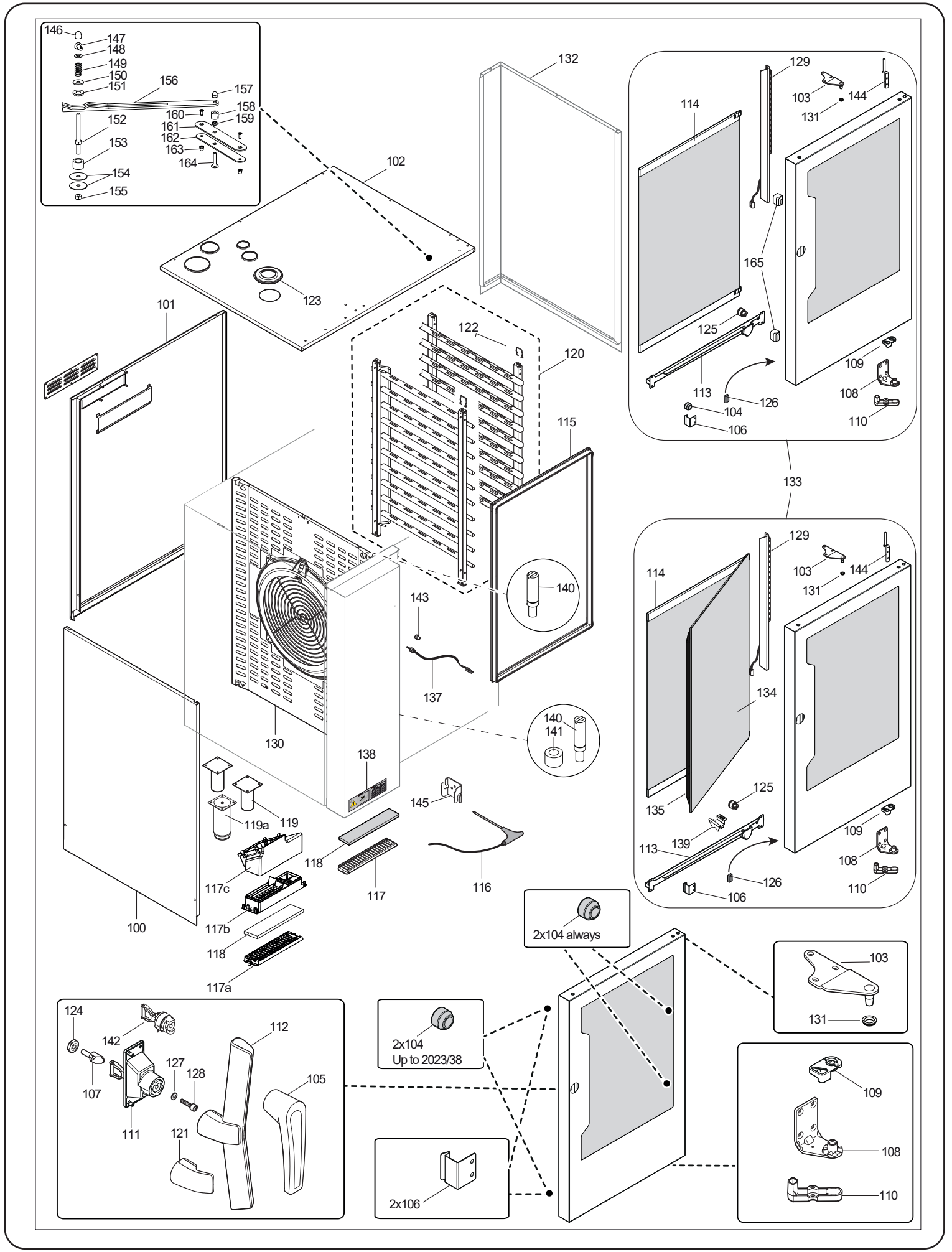
146
147
148
149
150
151
156
157
158
159
160
161
162
163
164
152
153
154
155
132
102
123
101
122
120
115
129
103
144
131
114
165
125
113
126
104
106
109
108
110
133
134
135
139
140
141
143
137
130
138
145
119a
119
118
117c
117
116
117b
100
117a
2x104 always
124
142
107
111
127
128
112
105
121
2x104
Up to 2023/38
2x106

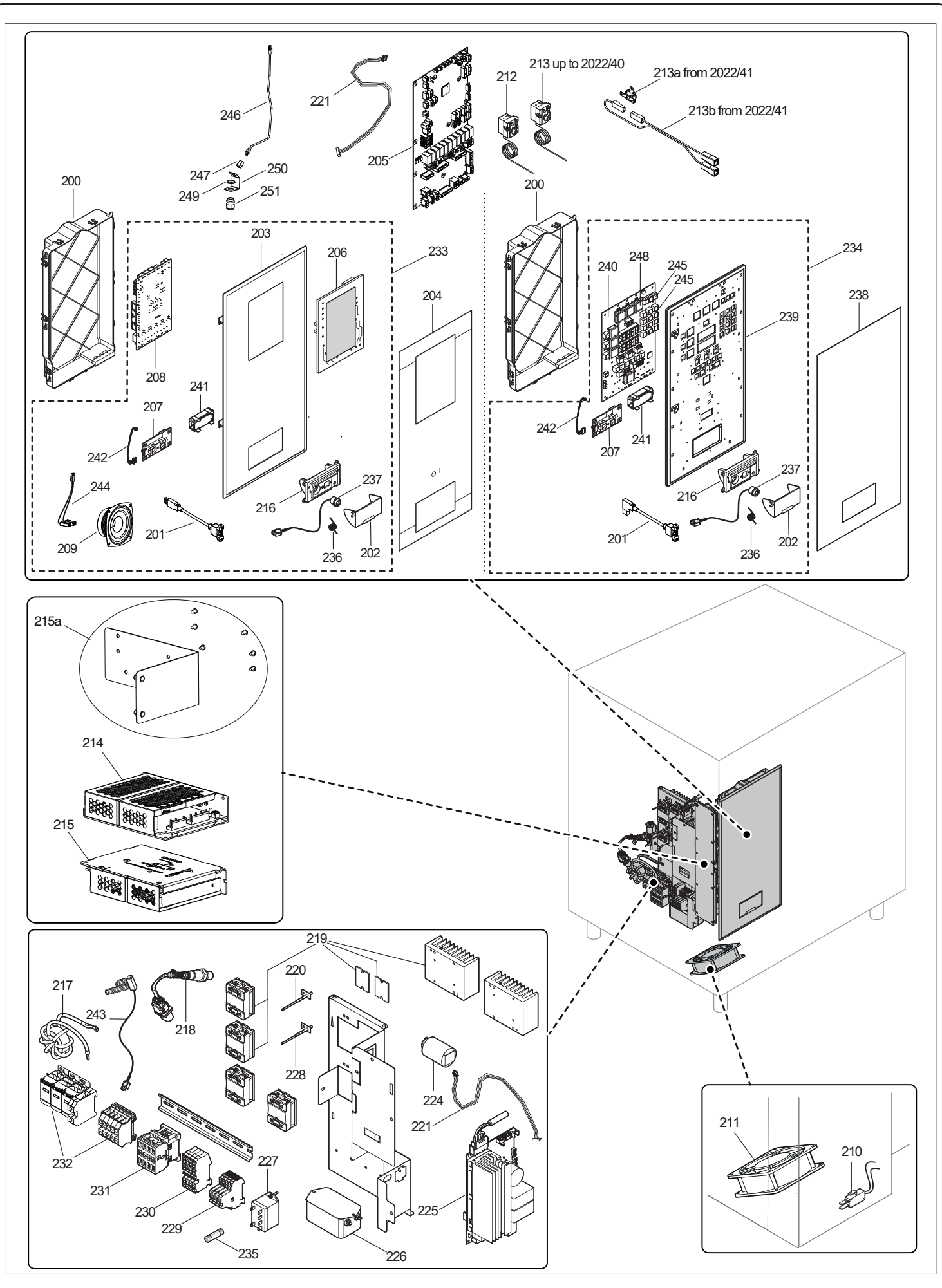
246
221
205
212
213 up to 2022/40
213a from 2022/41
213b from 2022/41
247
250
249
251
200
203
206
233
204
208
241
207
242
244
209
201
216
237
236
202
200
240
248
245
245
234
238
239
242
207
241
216
237
201
236
202
215a
214
215
219
220
217
243
218
228
224
221
232
231
230
229
227
235
226
225
211
210

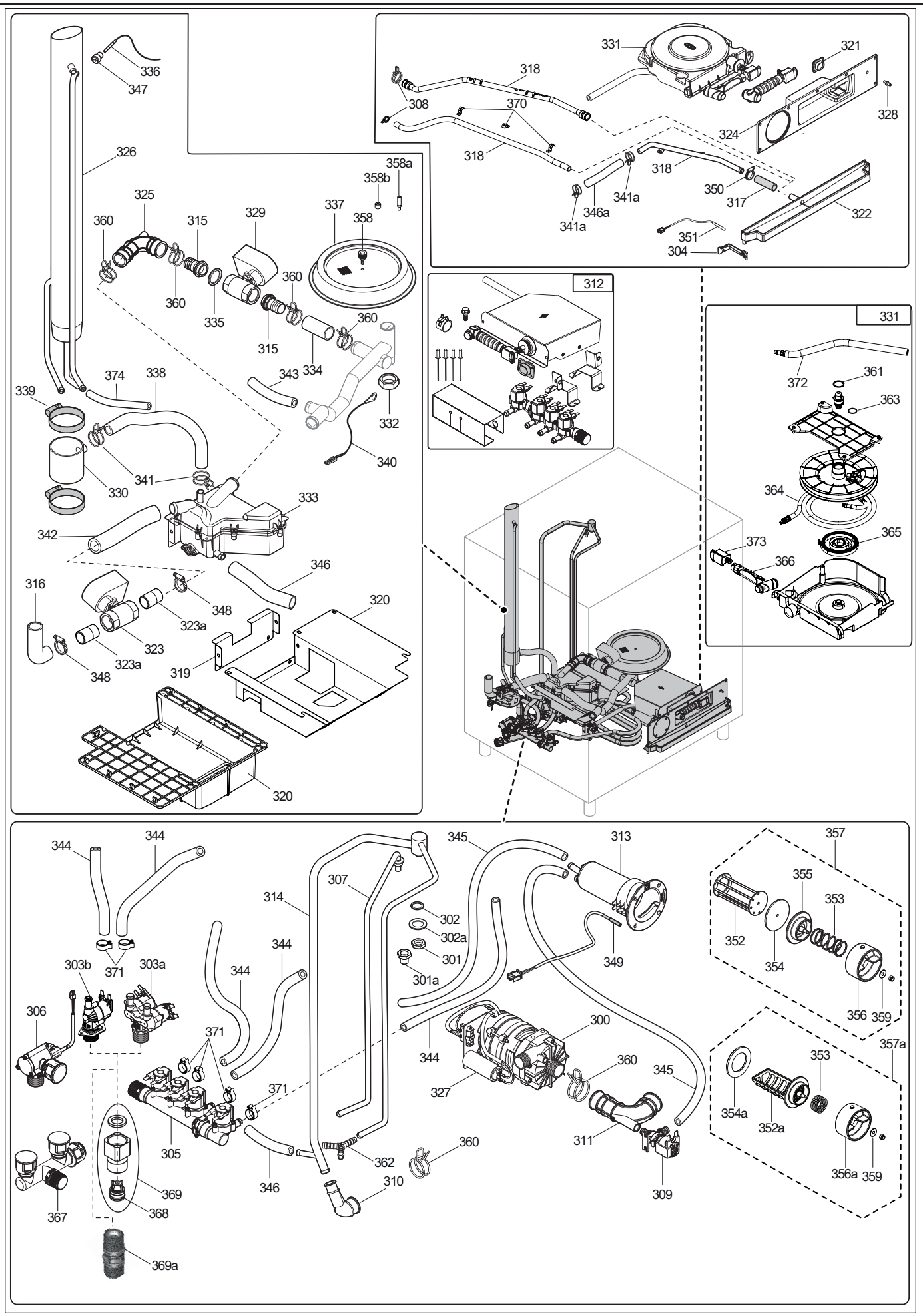
336
347
326
325
360
315
329
337
358
358a
358b
360
335
315
360
334
360
343
332
339
374
338
341
330
340
333
342
346
316
348
323a
323
323a
348
319
320
320
331
321
318
308
370
328
324
318
318
341a
346a
350
317
322
341a
351
304
312
331
372
361
363
364
365
373
366
344
344
371
303b
303a
306
344
344
371
371
305
367
369
368
369a
314
307
345
313
302
302a
301
301a
349
344
300
327
360
345
311
309
362
360
310
346
357
355
353
352
354
356
359
357a
353
354a
352a
356a
359

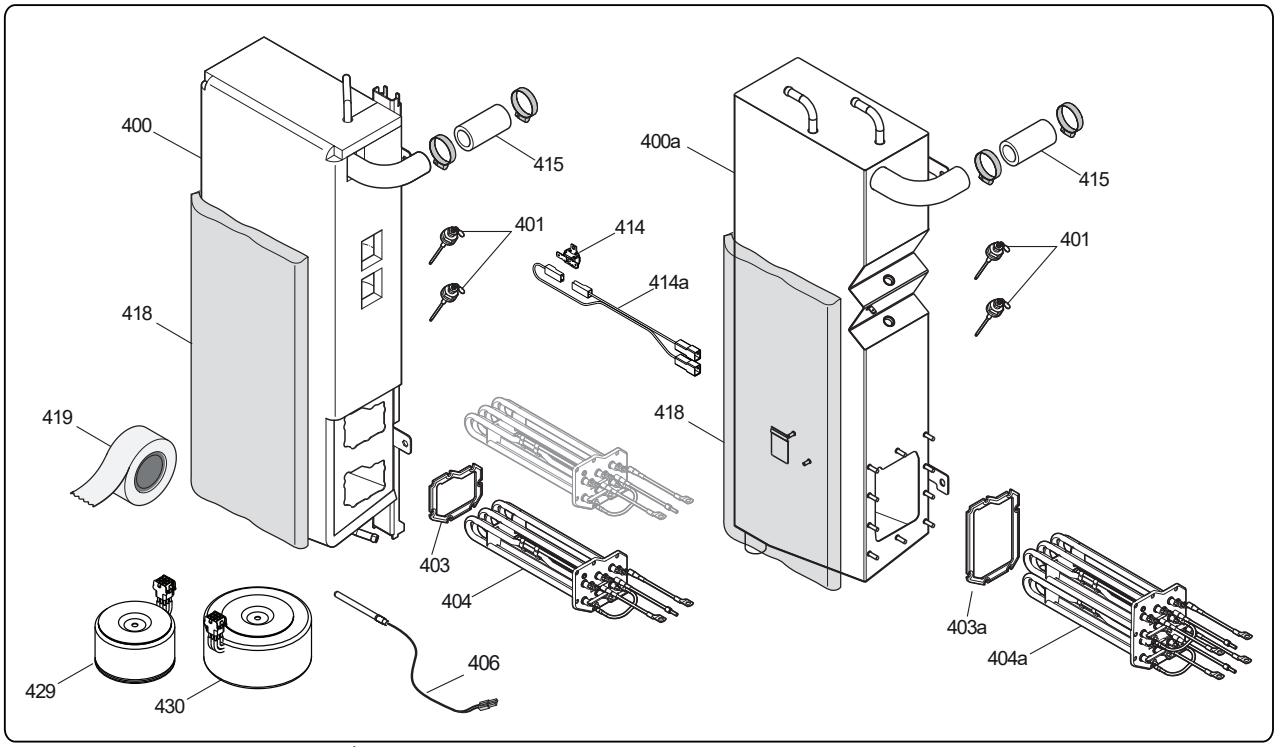
400
415
400a
415
401
414
414a
401
418
419
418
403
404
403a
404a
429
430
406

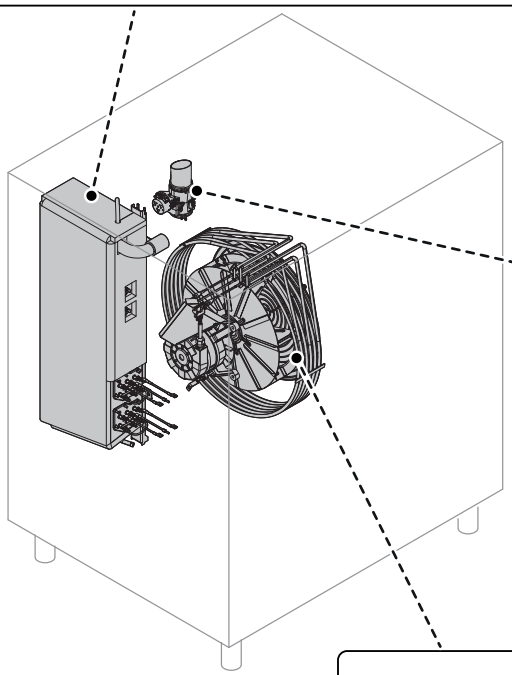

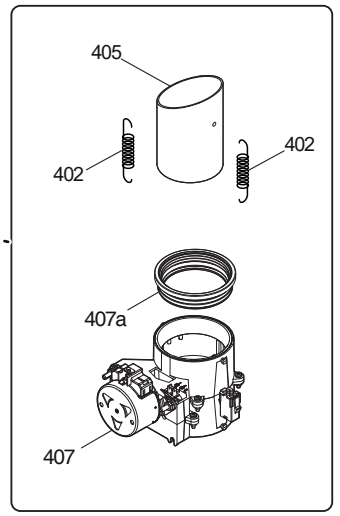
405
402
402
407a
407

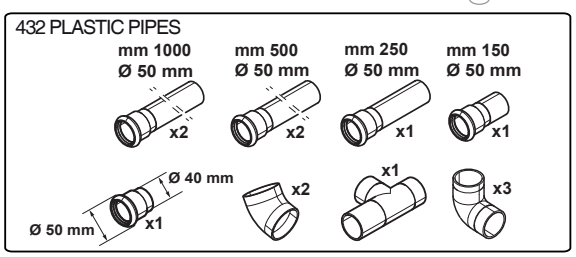
432 PLASTIC PIPES
mm 1000
Ø 50 mm
mm 500
Ø 50 mm
mm 250
Ø 50 mm
mm 150
Ø 50 mm
x2
x2
x1
x1
Ø 40 mm
Ø 50 mm
x1
x2
x1
x3

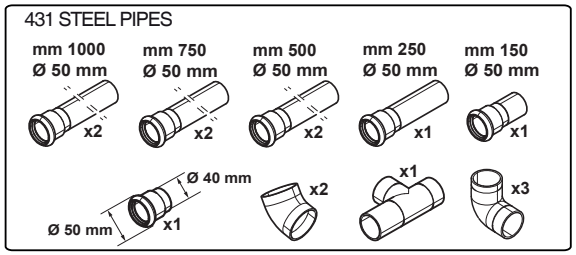
431 STEEL PIPES
mm 1000
Ø 50 mm
mm 750
Ø 50 mm
mm 500
Ø 50 mm
mm 250
Ø 50 mm
mm 150
Ø 50 mm
x2
x2
x2
x1
x1
Ø 40 mm
Ø 50 mm
x1
x2
x1
x3

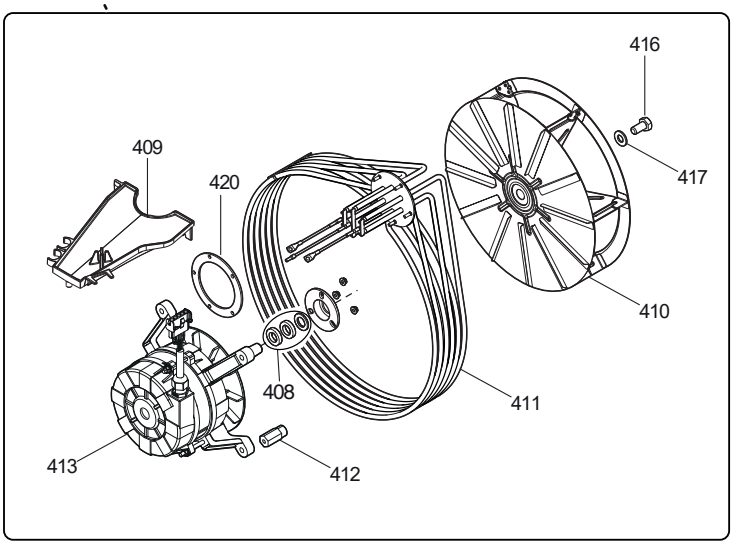
416
409
420
417
410
408
411
413
412