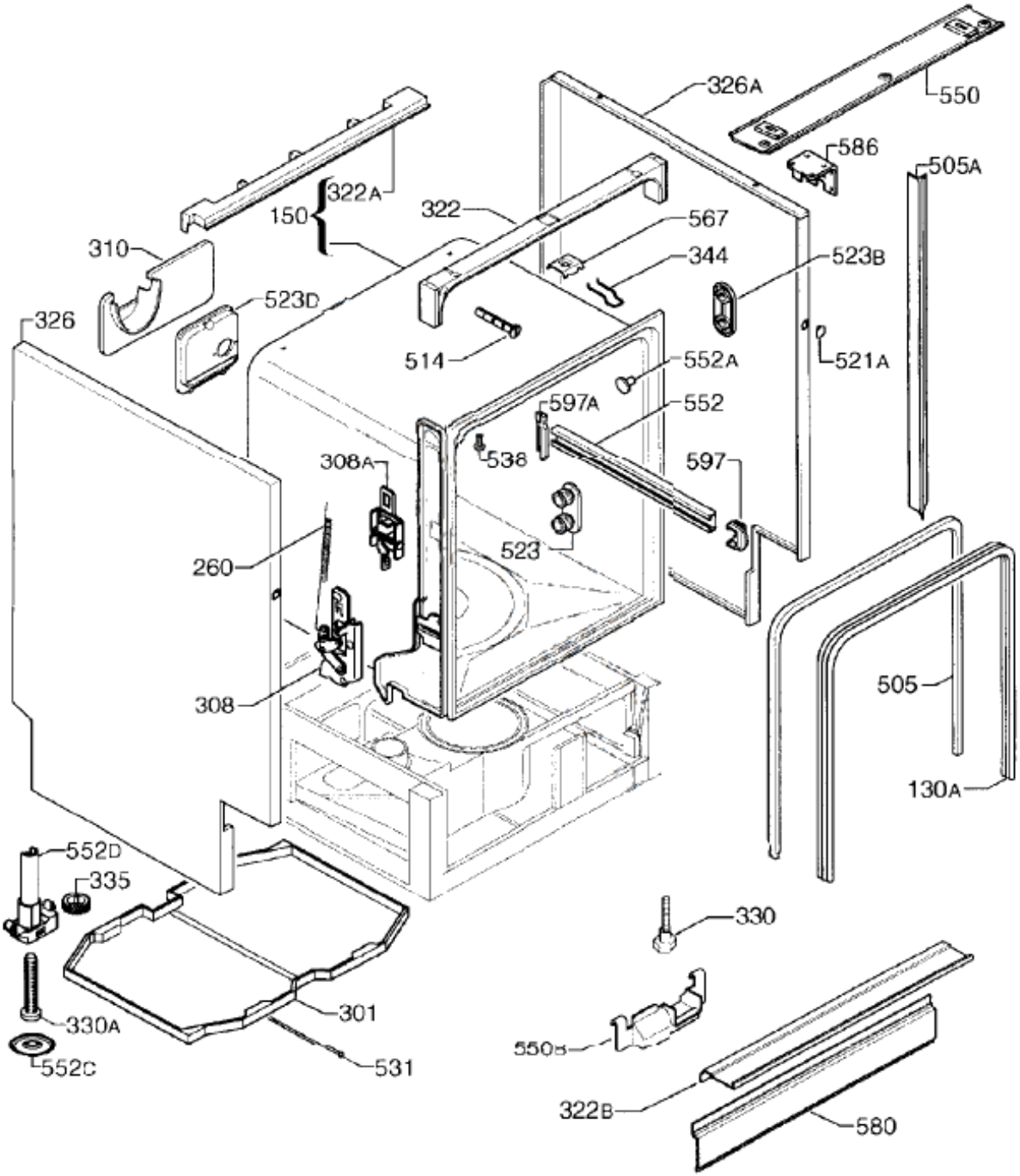
326A
550
586
505A
322A
150
322
567
310
344
523B
523D
326
514
521A
552A
597A
552
538
308A
597
523
260
308
505
130A
552D
335
330
330A
301
550B
552C
531
322B
580

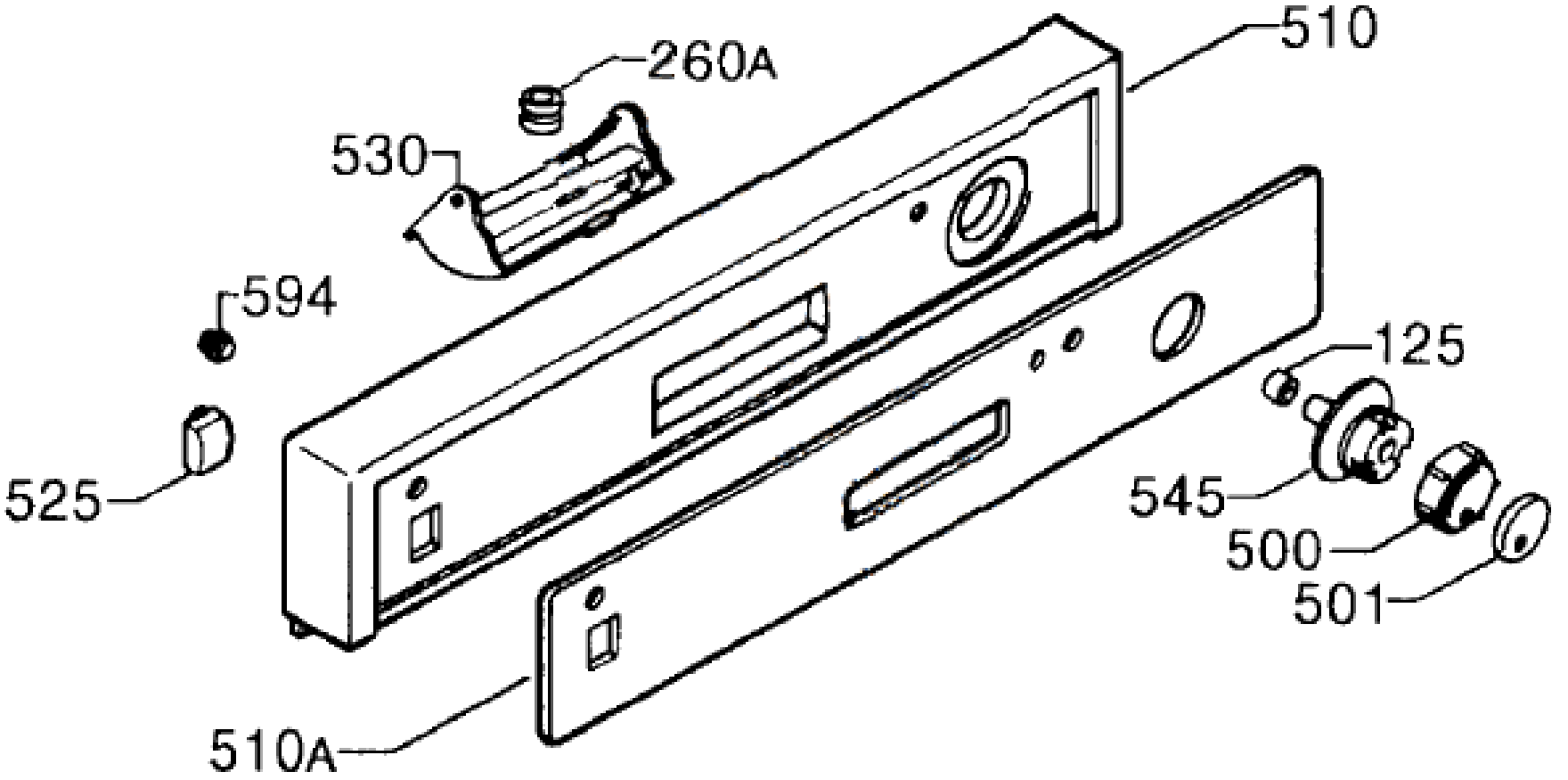
510
260A
530
594
525
125
545
500
501
510A

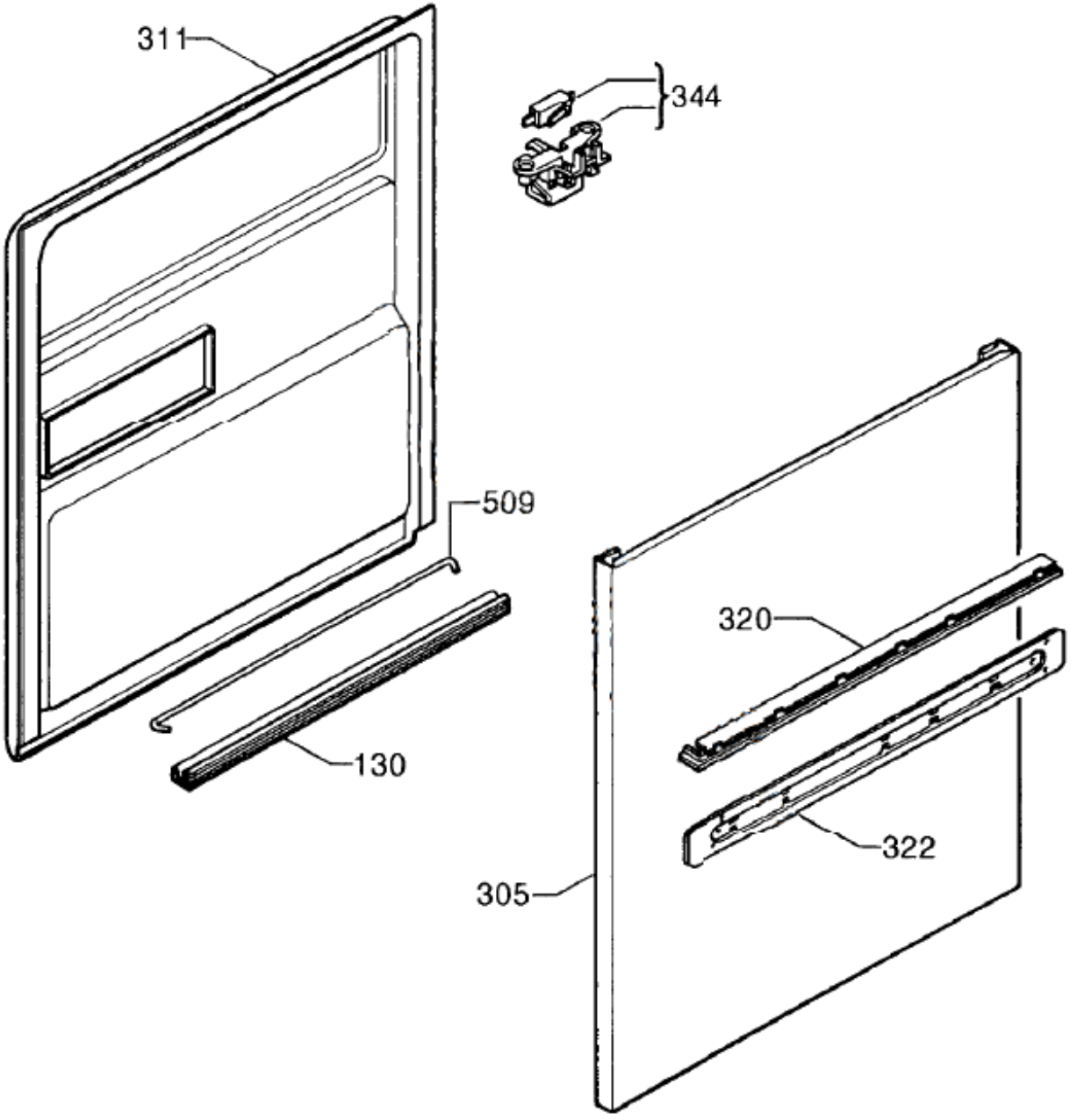
311
344
509
320
130
322
305

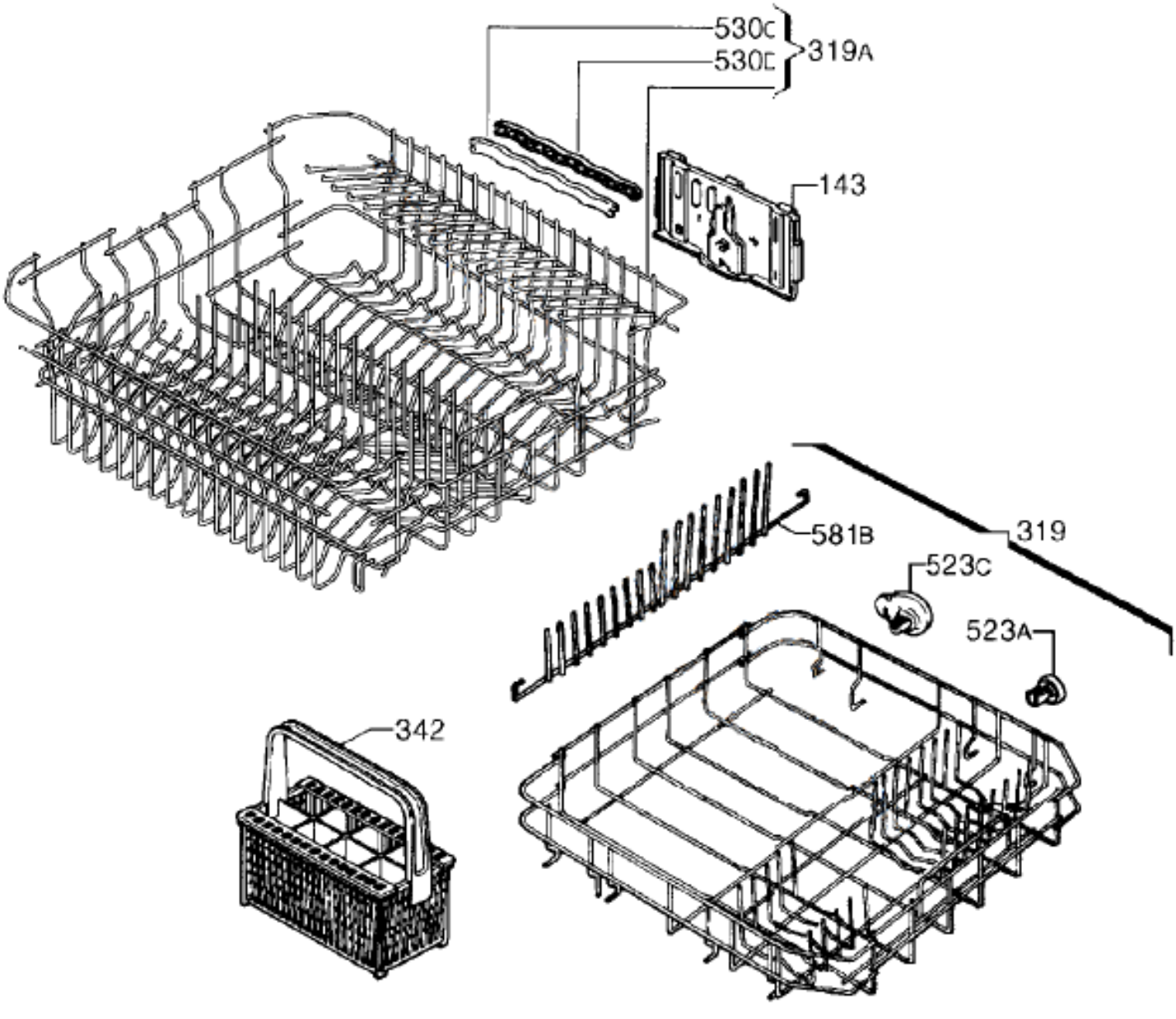
530C
530D
319A
143
581B
319
523C
523A
342

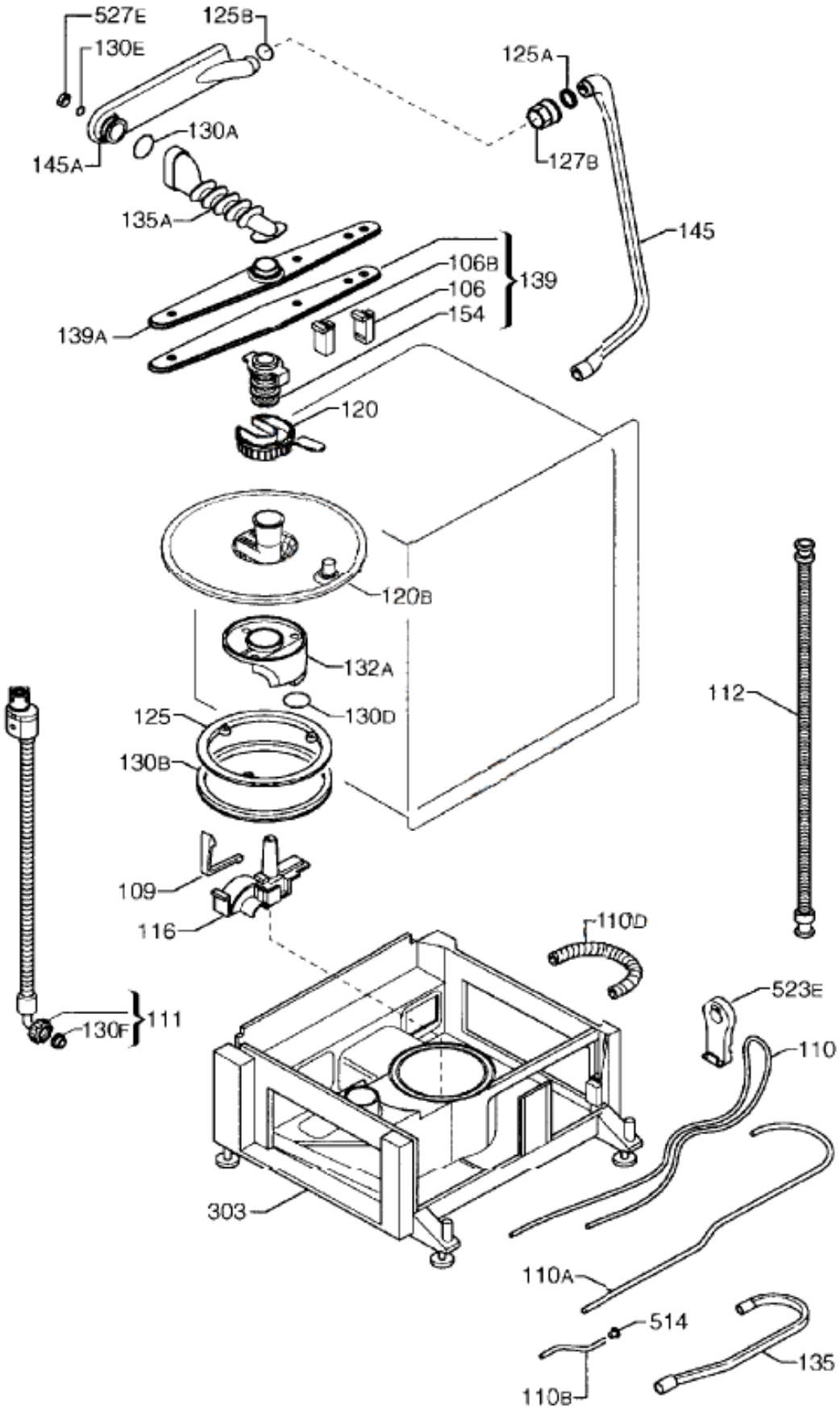
527E
130E
125B
125A
130A
145A
127B
135A
145
106B
139
106
154
139A
120
120B
132A
112
125
130D
130B
109
116
110D
523E
111
130F
110
303
110A
514
135
110B

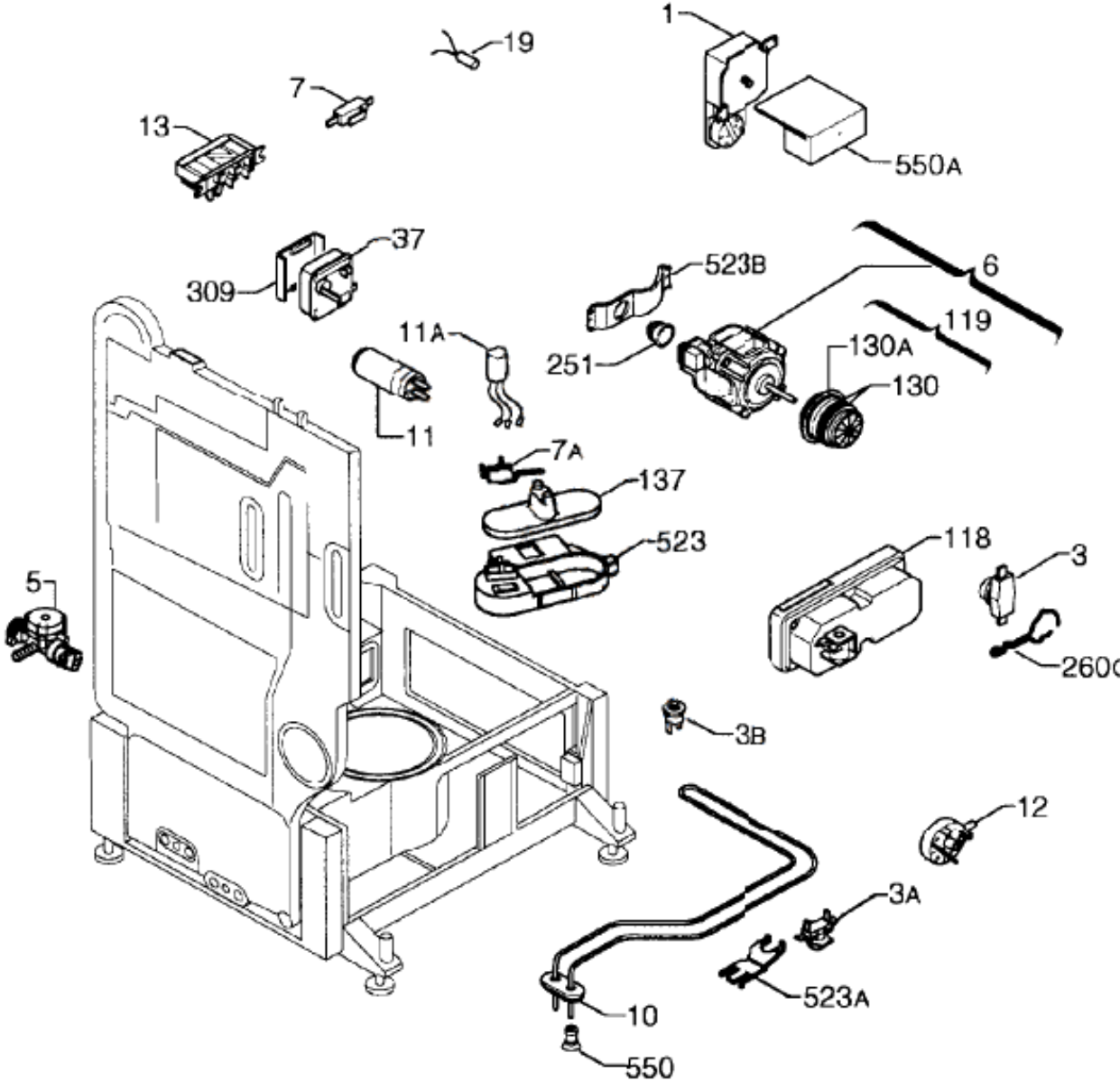
1
19
7
13
550A
37
309
523B
6
119
11A
251
130A
130
11
7A
137
523
118
3
5
260C
3B
12
3A
523A
10
550

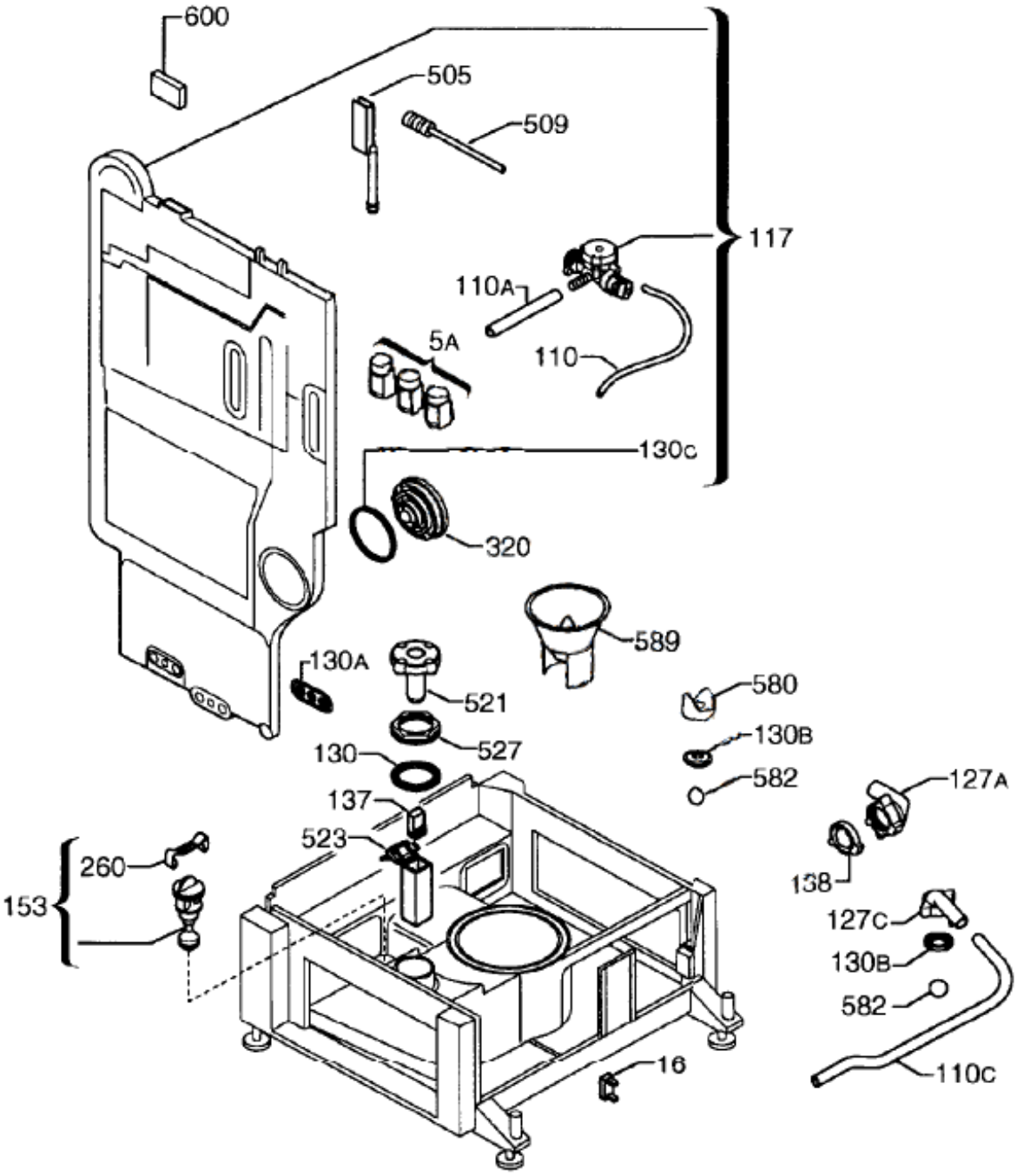
600
505
509
117
110A
110
5A
130C
320
589
130A
521
580
527
130B
130
582
137
127A
523
260
153
138
127C
130B
582
16
110C