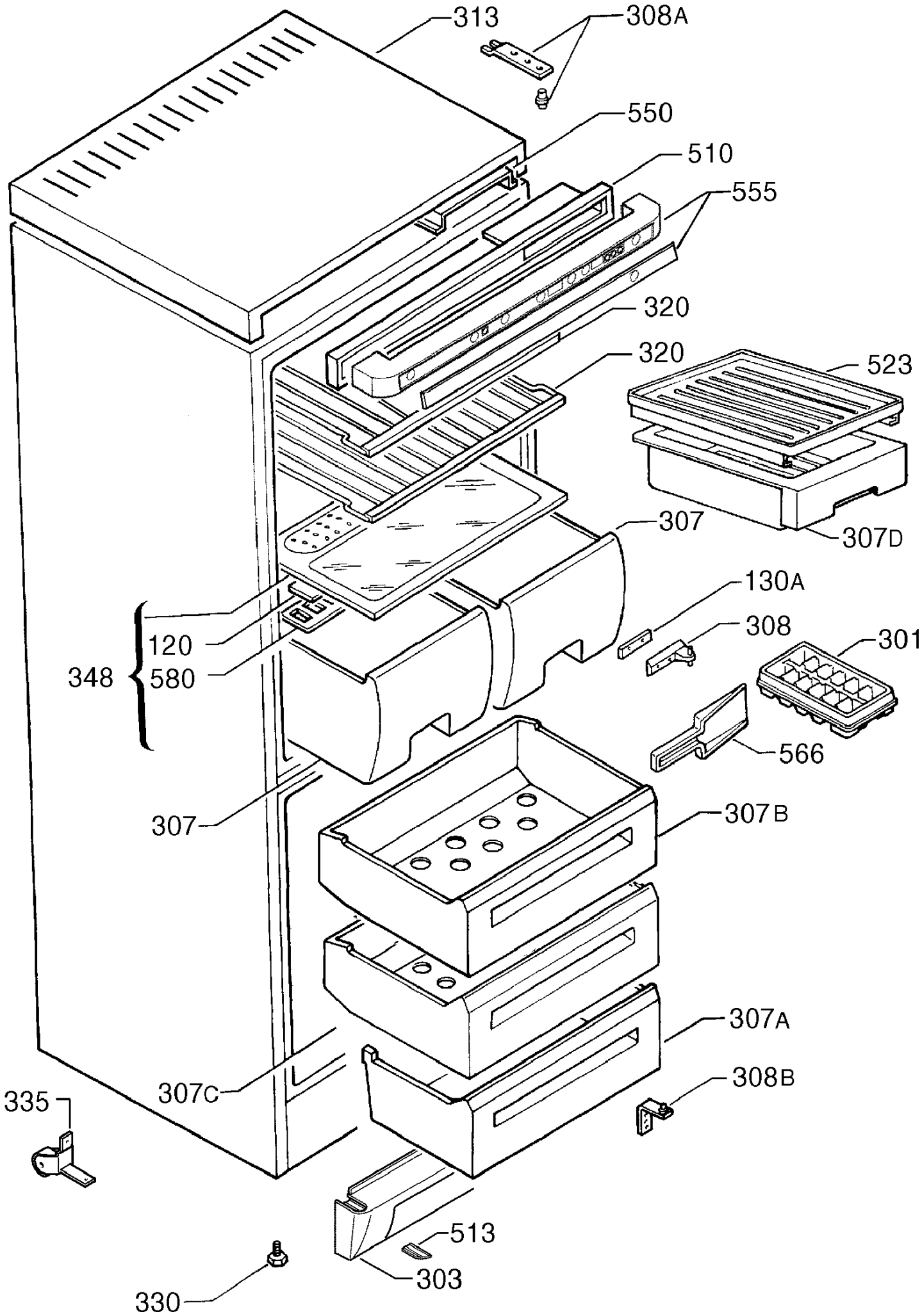
313
308A
550
510
555
320
320
523
307
307D
130A
308
301
120
348
580
566
307
307B
307A
307C
308B
335
513
303
330

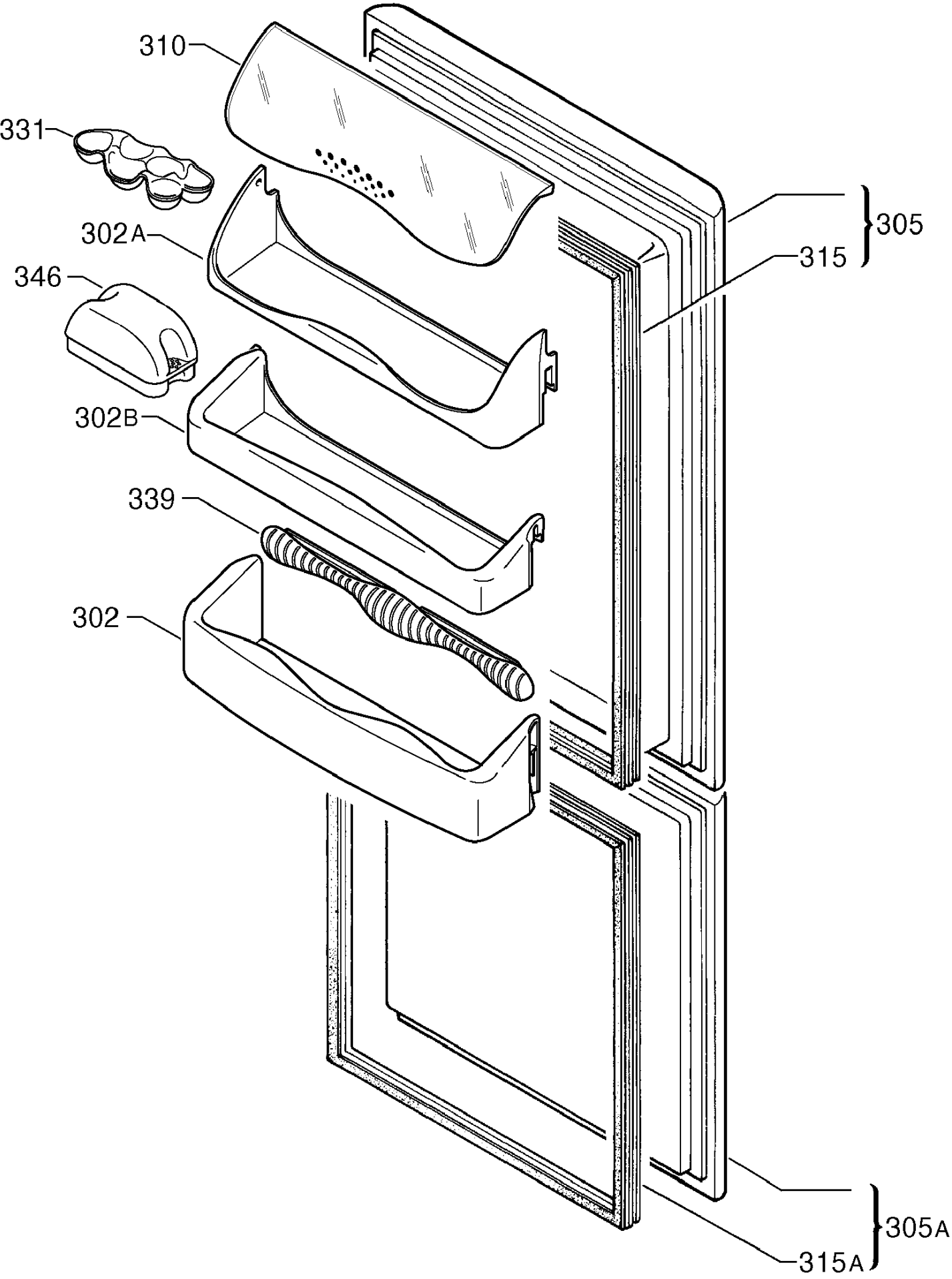
310
331
302A
346
302B
339
302
305
315
305A
315A

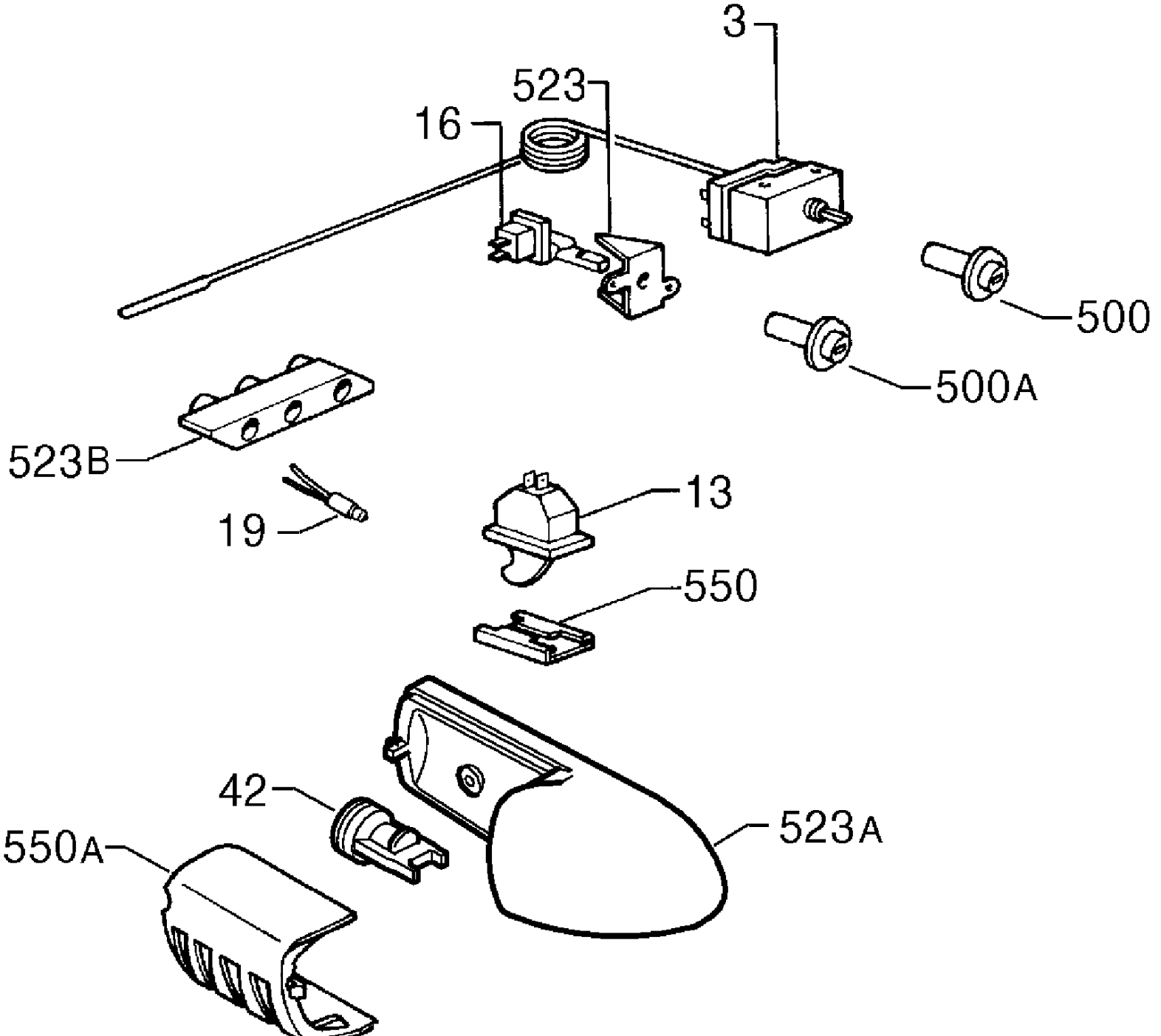
3
523
16
500
500A
523B
19
13
550
42
523A
550A

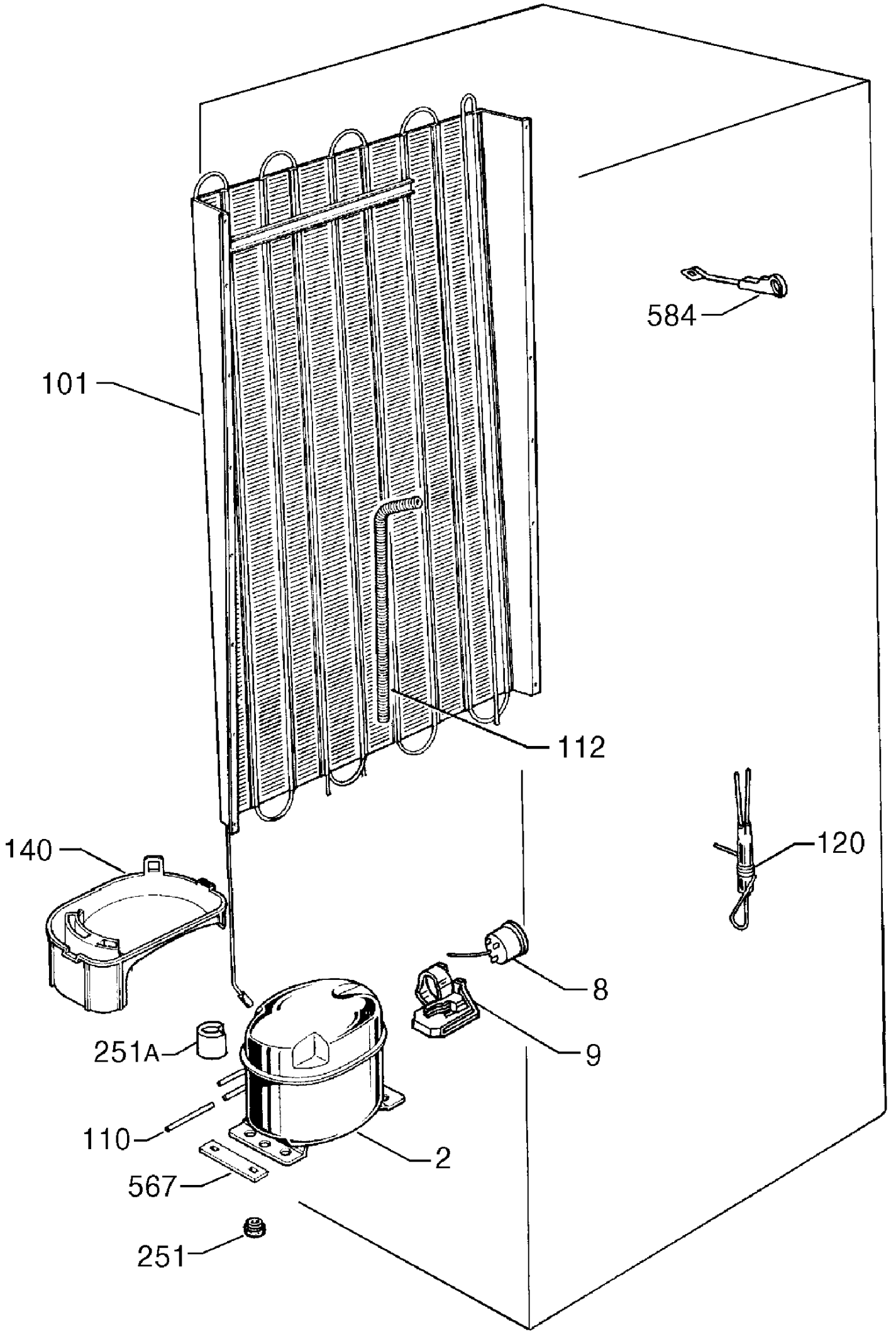
584
101
112
140
120
8
9
251A
110
2
567
251