SHARP®

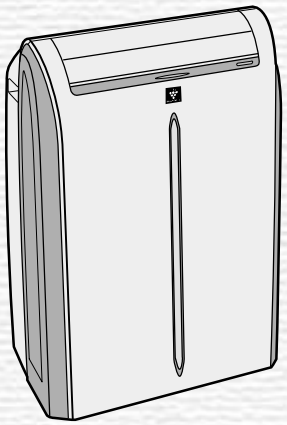

CV-P10PR

"Plasmacluster" and "Device of a cluster of grapes" are registered trademarks or trademarks of Sharp Corporation.

LOCAL AIR CONDITONER
INSTALLATION AND OPERATION MANUAL — ENGLISH

CONDIZIONATORE D'ARIA LOCALE
MANUALE DI INSTALLAZIONE E FUNZIONAMENTO — ITALIANO

CLIMATISEUR LOCAL
MANUEL D'INSTALLATION ET D'UTILISATION — FRANÇAIS

LOKALES KLIMAGERÄT
INSTALLATIONS- UND BEDIENUNGSANLEITUNG — DEUTSCH

ACONDICIONADOR DE AIRE LOCAL
MANUAL DE FUNCIONAMIENTO E INSTALACCIÓN — ESPAÑOL

AR CONDICIONADO LOCAL
MANUAL DE INSTALAÇÃO E OPERAÇÃO — PORTUGUÊS

KLIMATYZATOR LOKALNY
INSTRUKCJA OBSŁUGI I INSTALACJI — POLSKI

LOKALE AIRCONDITIONER
INSTALLATIE EN GEBRUIKERSHANDLEIDING — NEDERLANDS

ЛОКАЛЬНЫЙ КОНДИЦИОНЕР ВОЗДУХА
РУКОВОДСТВО ПО МОНТАЖУ И ЭКСПЛУАТАЦИИ — РУССКИЙ

Attention : votre produit comporte ce symbole. Il signifie que les produits électriques et électroniques usagés ne doivent pas être mélangés avec les déchets ménagers généraux. Un système de collecte séparé est prévu pour ces produits.

A. Informations sur la mise au rebut à l'intention des utilisateurs privés (ménages)

1. Au sein de l'Union européenne

Attention : si vous souhaitez mettre cet appareil au rebut, ne le jetez pas dans une poubelle ordinaire !

Les appareils électriques et électroniques usagés doivent être traités séparément et conformément aux lois en vigueur en matière de traitement, de récupération et de recyclage adéquats de ces appareils.

Suite à la mise en oeuvre de ces dispositions dans les Etats membres, les ménages résidant au sein de l'Union européenne peuvent désormais ramener gratuitement* leurs appareils électriques et électroniques usagés sur des sites de collecte désignés.
Dans certains pays*, votre détaillant reprendra également gratuitement votre ancien produit si vous achetez un produit neuf similaire.
*) Veuillez contacter votre administration locale pour plus de renseignements.

Si votre appareil électrique ou électronique usagé comporte des piles ou des accumulateurs, veuillez les mettre séparément et préalablement au rebut conformément à la législation locale en vigueur.

En veillant à la mise au rebut correcte de ce produit, vous contribuerez à assurer le traitement, la récupération et le recyclage nécessaires de ces déchets, et préviendrez ainsi les effets néfastes potentiels de leur mauvaise gestion sur l'environnement et la santé humaine.

2. Pays hors de l'Union européenne

Si vous souhaitez mettre ce produit au rebut, veuillez contacter votre administration locale qui vous renseignera sur la méthode d'élimination correcte de cet appareil.

Suisse : les équipements électriques ou électroniques usagés peuvent être ramenés gratuitement au détaillant, même si vous n'achetez pas un nouvel appareil. Pour obtenir la liste des autres sites de collecte, veuillez vous reporter à la page d'accueil du site www.swico.ch ou www.sens.ch.

B. Informations sur la mise au rebut à l'intention des entreprises

1. Au sein de l'Union européenne

Si ce produit est utilisé dans le cadre des activités de votre entreprise et que vous souhaitiez le mettre au rebut :

Veuillez contacter votre revendeur SHARP qui vous informera des conditions de reprise du produit. Les frais de reprise et de recyclage pourront vous être facturés. Les produits de petite taille (et en petites quantités) pourront être repris par vos organisations de collecte locales.

Espagne : veuillez contacter l'organisation de collecte existante ou votre administration locale pour les modalités de reprise de vos produits usagés.

2. Pays hors de l'Union européenne

Si vous souhaitez mettre ce produit au rebut, veuillez contacter votre administration locale qui vous renseignera sur la méthode d'élimination correcte de cet appareil.

Les piles/accus fournies avec ce produit peuvent contenir des traces de Plomb.
Au sein de l'Union Européenne: Le symbole de la poubelle sur roues barrée laisse supposer que les piles/accus usagées ne doivent pas être mélangées avec les déchets ménagers ! Il existe un mode de collecte séparé pour les piles/accus usagées, ce qui permet d'effectuer un traitement et un recyclage en accord avec la législation. Veuillez contacter une autorité locale pour plus de renseignements sur le système mis en place.
Pour la Suisse: Les piles/accus usagées doivent être retournées chez votre détaillant.
Pour les pays hors Union Européenne: Veuillez contacter une autorité locale afin de connaître la bonne méthode à utiliser pour la collecte de vos piles/accus usagées.

Contient des gaz à effet de serre fluorés relevant du protocole de Kyoto
R410A (Potentiel de réchauffement planétaire 1975)

FRANÇAIS

Lisez attentivement ce manuel avant d'utiliser l'appareil. Ce mode d'emploi doit être conservé en lieu sûr et rester facile d'accès.
Visitez http://sharp-world.com/ pour une version électronique de ce manuel d'utilisation.

TABLE DES MATIERES

• CONSIGNES DE SECURITE FR-2
• INCLUS FR-3
• NOMENCLATURE FR-4
• INSTALLATION ET RETRAIT DU TUYAU D'ECHAPPEMENT FR-6
• UTILISATION DE LA TELECOMMANDE FR-8
• AUTRES REMARQUES SUR LE FONCTIONNEMENT FR-9

UTILISATION EN MODE CLIMATISEUR
• MODE FRAIS FR-10
• MODE SEC FR-10
• MODE CIRCULATION FR-11
• MODE VENTILATION FR-11
• POUR CHANGER LA DIRECTION DU FLUX D'AIR FR-12
• FONCTIONNEMENT TURBO COOL FR-13
• FONCTIONNEMENT DE VEILLE FR-13
• FONCTIONNEMENT DE LA MINUTERIE FR-14

UTILISATION EN MODE GENERATEUR D'ION
• MODE GENERATEUR D'ION FR-15
• POUR CHANGER LA DIRECTION DU FLUX D'AIR FR-16
• FONCTIONNEMENT EN MODE DE DENSITE MAX FR-16
• FONCTIONNEMENT EN MODE RAFRAICHISSEMENT FR-17
• FONCTIONNEMENT DE LA MINUTERIE D'ARET FR-17

• FONCTIONNEMENT DE L'UNITE PRINCIPALE FR-18
• VIDANGE FR-18
• ENTRETIEN FR-19
• AVANT D'APPELER LE SERVICE APRES-VENTE FR-20

CONSIGNES DE SECURITE

Cet appareil peut être utilisé par des enfants de plus de 8 ans et des personnes aux capacités physiques, sensorielles ou mentales réduites, ou don't l'expérience et les connaissances sont insuffi santes, si elles sont supervisées ou si elles reçoivent des instructions relatives à l'utilisation de l'appareil. Les enfants ne doivent pas jouer avec l'appareil. Le nettoyage et l'entretien de l'appareil ne doivent pas être effectués par des enfants sans supervision.

AVERTISSEMENTS

- Ne modifiez ce produit en aucune manière, ceci pouvant provoquer une électrocution, une fuite d'eau, un incendie, etc...
- Veuillez ne pas tirer ou déformer le cordon d'alimentation. Le fait de tirer sur le cordon d'alimentation ou une mauvaise utilisation de ce dernier peut endommager l'appareil et provoquer une électrocution.
- Veillez à ne pas exposer directement votre corps à l'air évacué pendant une longue période. Ceci risquerait d'affecter votre état physique.
- Lors de l'utilisation du climatiseur pour des nourrissons, de jeunes enfants, des personnes âgées, des personnes alitées ou handicapées, assurez-vous que la température de la pièce est appropriée aux personnes se trouvant dans la pièce.
- N'insérez jamais d'objets dans l'appareil. L'insertion d'objets peut provoquer des blessures, de par la grande vitesse de rotation des ventilateurs internes.
- Si vous constatez une quelconque anomalie sur le climatiseur (par ex : une odeur de brûlé), arrêtez-le immédiatement et déconnectez le câble d'alimentation de la prise murale.
- Si le cordon d'alimentation est endommagé, il doit être remplacé par le fabricant, par un agent d'entretien agréé ou par une personne similairement qualifiée afin d'éviter tout danger. Utilisez uniquement le cordon d'alimentation de remplacement spécifié par le fabricant.
- Ne pas éclabousser ou verser de l'eau directement sur l'appareil. L'eau risquerait de provoquer une électrocution ou d'endommager l'appareil.
- Ce câble d'alimentation ne doit être branché que dans une prise murale appropriée. N'utilisez pas de multi-prises.
- Branchez fermement la fiche du câble d'alimentation dans la prise et assurez-vous qu'elle ne soit pas lâche.
- Cet appareil doit être mis à la terre. Cet appareil est équipé d'un câble doté d'un fil de terre et d'une fiche de terre. Le câble doit être branché dans une prise correctement installée et mise à la terre.
- L'appareil doit être installé en respectant la réglementation nationale de câblage.
- L'appareil doit être positionné de manière à garder la prise accessible.

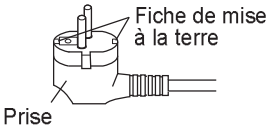

AVERTISSEMENTS

- Ouvrez périodiquement une fenêtre ou une porte pour aérer la pièce, en particulier en cas d'utilisation d'appareils à gaz. Une ventilation insuffisante risquerait de provoquer un manque d'oxygène.
- N'utilisez pas les touches avec des mains mouillées. Ceci risquerait de provoquer une électrocution.
- Par mesure de sécurité, coupez le disjoncteur lorsque l'appareil n'est pas utilisé pendant une période prolongée.
- Cet appareil est conçu pour une utilisation privée. Veuillez ne pas l'utiliser pour d'autres applications, comme par exemple dans un chenil ou une serre pour l'élevage d'animaux ou la culture de plantes.
- Ne placez pas une cuvette contenant de l'eau sur l'appareil. Si de l'eau pénétrait dans l'appareil, l'isolation électrique risquerait d'être détériorée, ceci pouvant provoquer une électrocution.
- Vidangez l'appareil avant de le déplacer. S'il restait de l'eau dans le réservoir, celle-ci risquerait de se déverser lorsque vous déplacez l'appareil.

- Ne bloquez par la sortie d'air avec un obstacle quelconque. Les performances de refroidissement pourraient être réduites ou l'appareil pourrait arrêter complètement de fonctionner.
- Assurez-vous d'arrêter le fonctionnement et de couper le disjoncteur avant d'effectuer toute opération de maintenance ou de nettoyage. Un ventilateur tourne à l'intérieur de l'appareil et vous risqueriez de vous blesser.
- Placez l'appareil sur une surface plane afin d'éviter de renverser de l'eau dans la pièce.
- Assurez-vous de connecter le climatiseur à une alimentation de tension et de fréquence appropriées. L'utilisation d'une alimentation ayant une tension et une fréquence incorrectes peut endommager l'appareil et provoquer un incendie.
- N'installez pas l'appareil dans un endroit ou des gaz inflammables peuvent être présents. Ceci pourrait causer un incendie.
- Installez l'appareil dans un endroit peu poussiéreux, sans fumées ni humidité dans l'air.
- Assurez-vous qu'un disjoncteur de fuite ou un disjoncteur de circuit soit installé, en fonction de l'emplacement d'installation, pour éviter une électrocution.
- Installez un disjoncteur de fuite de terre pour empêcher toute électrocution en cas de fuite. Choisissez un disjoncteur électrique à haute sensibilité et très rapide, ayant une sensibilité inférieure à 30 mA et une vitesse de réaction inférieure à 0,1 seconde.

FRANÇAIS

EMPLACEMENT

- L'appareil doit être placé sur une fondation solide pour minimiser le bruit et les vibration. Pour assure un emplacement sûr, placez l'appareil sur un sol plan, lisse et suffisamment solide pour supporter l'appareil. Ceci permet aussi d'éviter de déverser de l'eau dans la pièce.
- Cet appareil est doté de roulette pour assister son installation, mais il ne doit être déplacé que sur des surfaces planes et lisses. Faites attention lorsque vous faites rouler l'appareil sur une surface équipée de moquette. N'essayez pas de faire rouler l'appareil par dessus des objets.
- L'appareil doit être placé à proximité d'une prise mise à la terre et aux caractéristiques appropriées.
- Ne placez jamais d'obstacles autour de la sortie et de l'entrée d'air de l'appareil.
- Laissez au moins 30 cm d'espace entre l'appareil et le mur pour assurer un fonctionnement efficace.

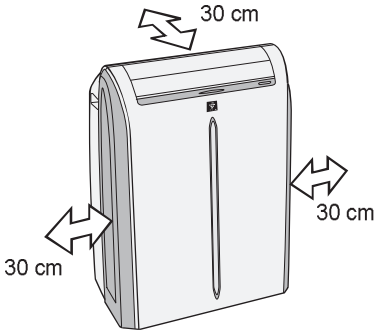

INCLUS

Tuyau d'échappement	1	Filtre anti-insectes	1	Manuel	1
Adaptateur de fenêtre	1	Télécommande	1		
Capot anti-pluie	2	Pile (R03)	2		

NOMENCLATURE

VUE AVANT

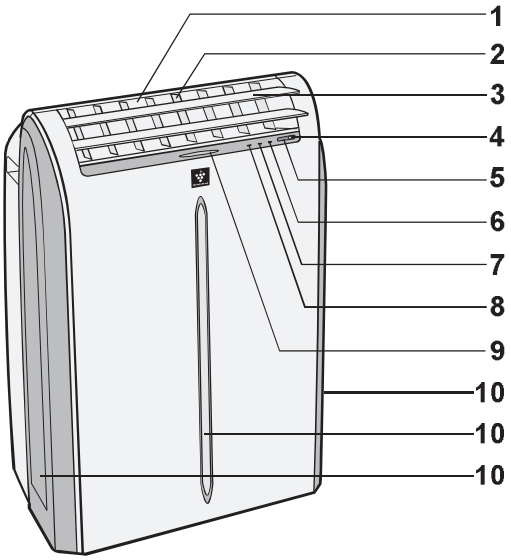

1 Sortie d'air
2 Volets verticaux
3 Volets horizontaux
4 Touche de MISE EN MARCHE
5 Récepteur de signal pour la télécommande
6 Voyant de CLIM (vert)
7 Voyant de MINUTERIE (orange)
8 Voyant de MAX (rouge)
9 Voyant du GENERATEUR D'ION (bleu)
10 Entrée d'air

VUE ARRIERE

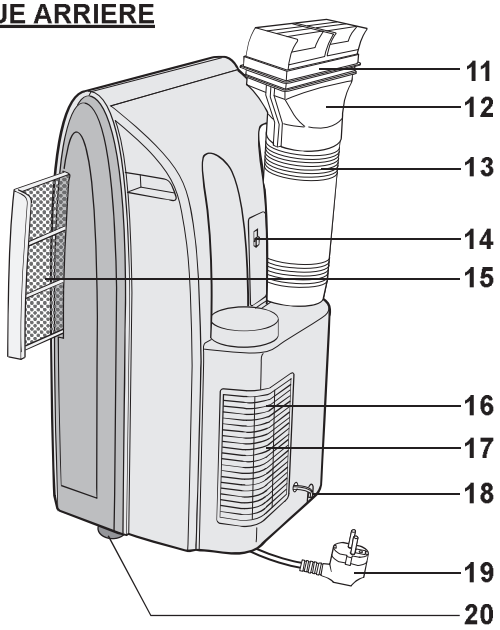

11 Sortie d'air d'échappement
12 Adaptateur de fenêtre
13 Tuyau de vidange
14 Crochet de la télécommande
15 Filtre à air
16 Grille
17 Entrée d'air
18 Tuyauterie de vidange et robinet d'arrêt
19 Prise d'alimentation
20 Roulettes (4)

NOTE : L'appareil fourni peut être légèrement différent de l'illustration ci-dessus.

TELECOMMANDE

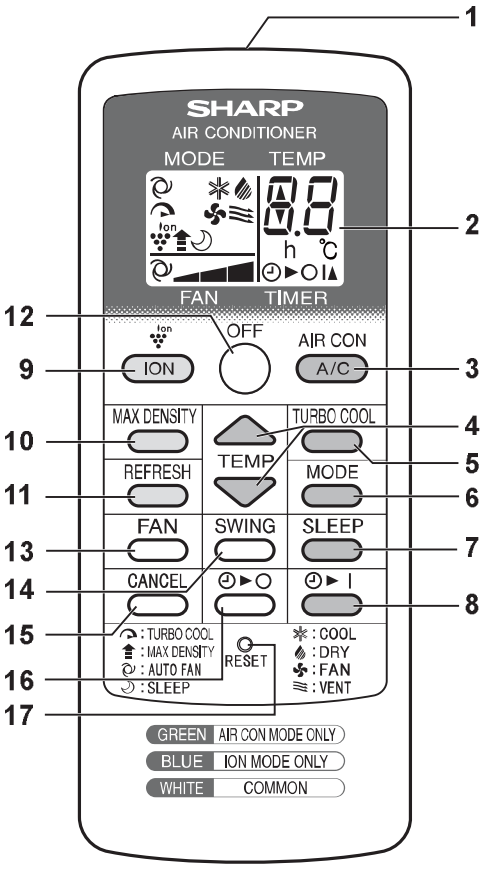

1 Emetteur
2 Affichage

MODE CLIM UNIQUEMENT
3 Touche climatisation (A/C)
4 Touche TEMP
5 Touche TURBO COOL
6 Touche MODE
7 Touche VEILLE
8 Touche DEMARRAGE DE MINUTERIE

MODE ION UNIQUEMENT
9 Touche ION
10 Touche DENSITE MAX
11 Touche RAFRAICHISSEMENT

TOUCHES GENERALES
12 Touche ARRET
13 Touche VENTILATEUR
14 Touche SWING
15 Touche ANNULATION
16 Touche MINUTERIE D'ARRET
17 Touche REDEMARRAGE

ECRAN DE LA TELECOMMANDE

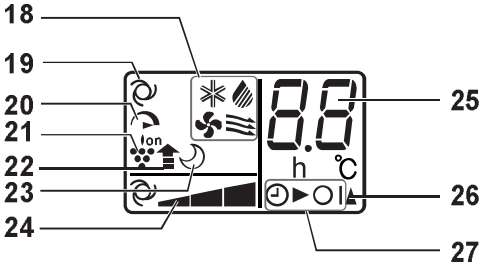

18 Symboles de MODE
: FRAIS : SEC
: CIRCULATION : VENTILATION
19 Symbole de RAFRAICHISSEMENT
20 Symbole TURBO COOL
21 Symbole du GENERATEUR D'ION
22 Symbole de DENSITE MAX
23 Symbole de VEILLE
24 Symboles de VITESSE DU VENTILATEUR
: AUTO : FAIBLE
: BASSE : ELEVEE
25 Indicateur de température et de décompte de minuterie
26 Symbole de transmission
27 Voyant de MINUTERIE DE MARCHE / D'ARRET

FRANÇAIS

INSTALLATION ET RETRAIT DU TUYAU D'ECHAPPEMENT

Installation du tuyau d'échappement

1 Attachez le filtre anti-insectes à l'adaptateur de fenêtre.

Poussez fermement le filtre anti-insectes fermement pour vous assurer que les quatre fixations de l'adaptateur de fenêtre sont bien rentrées dans les quatre orifice du filtres.

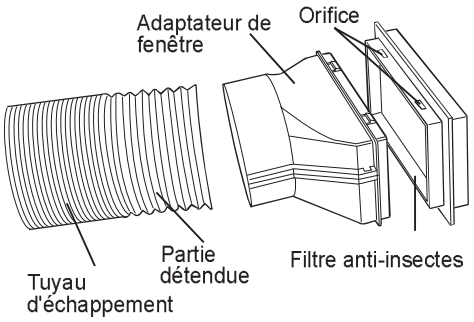

2 Attachez l'adaptateur de fenêtre au tuyau de vidange.

Etendez l'une des extrémités du tuyau de vidange et insérez-le dans l'adaptateur de fenêtre, puis tournez-le (environ 3 fois) jusqu'à ce qu'il soit bloqué. Assurez-vous que l'assemblage est bien solide.

3 Attachez les capots anti-pluie au filtre anti-insectes.

Insérez les trois fixations sur chaque capot anti-pluie dans les orifices du filtre anti-insectes.

Le côté "A" doit à présent être en haut, tel qu'indiqué dans le diagramme.

Placé horizontalement

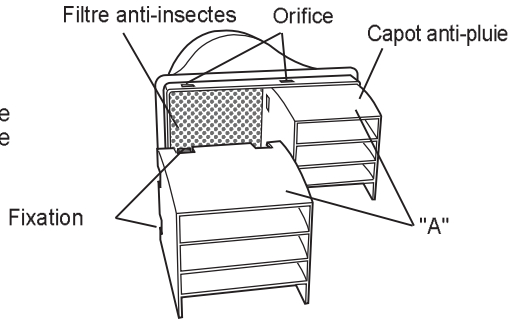

Placé verticalement

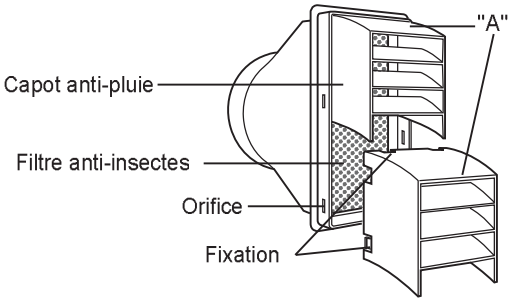

4 Attachez le tuyau d'échappement à l'appareil

Insérez les deux fixations dans les deux orifices de l'appareil et poussez-les fermement jusqu'à ce qu'elles cliquent.

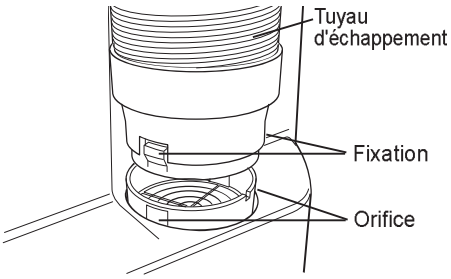

5 Placez l'extrémité du tuyau d'échappement à l'extérieur.

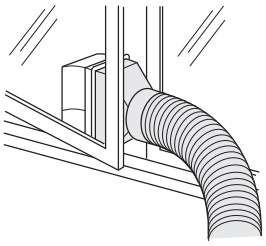

Le tuyau d'échappement doit être aussi court que possible pour optimiser l'efficacité du fonctionnement. Il ne doit cependant pas être entortillé ou tordu.

Inacceptable **Acceptable** **Acceptable**

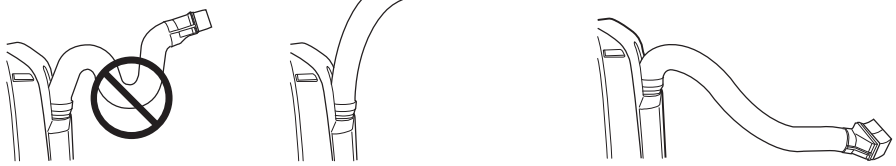

Retrait du tuyau d'échappement

Enlevez le tuyau d'échappement de l'appareil.

Soulevez et enlevez le tuyau d'échappement de l'appareil en poussant sur les deux fixations.

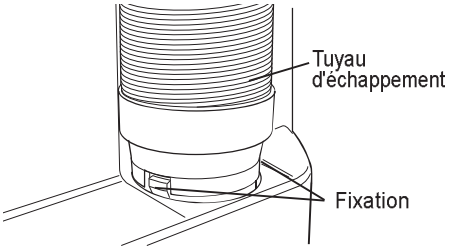

FRANÇAIS

UTILISATION DE LA TELECOMMANDE

INSTALLATION DES PILES

1 **Retirez le couvercle du compartiment à piles.**

2 **Insérer les piles.** (AAA(R03))

- Assurez-vous que les polarités (+) et (-) sont correctement alignées.
- Des lignes apparaissent sur l'affichage lorsque les piles sont installées correctement.

3 **Replacez le couvercle du compartiment à piles.**

4 **Pressez le bouton REDEMARRAGE avec une épingle.**

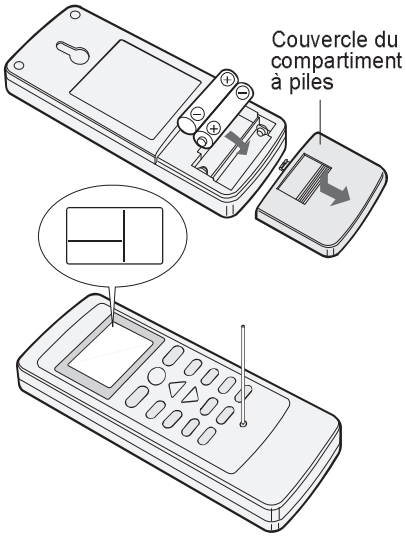

NOTES :

- La durée de vie des piles est d'environ un an pour une utilisation normale.
- Lors du remplacement des piles, remplacez toujours les deux piles en même temps, et assurez-vous qu'elles soient du même type.
- Si l'appareil ne doit pas être utilisé pendant une longue période, enlevez les piles de la télécommande.

COMMENT UTILISER LA TELECOMMANDE

Pointez la télécommande vers la fenêtre de réception du signal de l'appareil et appuyez sur la touche désirée. L'appareil émet un signal sonore lorsqu'il reçoit le signal.

- Assurez-vous qu'il n'y ait pas de rideau ou autre objet entre la télécommande et l'appareil.
- La télécommande peut envoyer des signaux depuis une distance de 7 mètres.

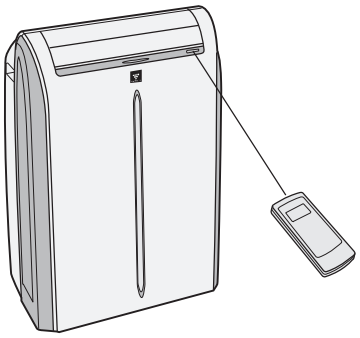

ATTENTION :

- Évitez d'exposer la fenêtre de réception à la lumière directe du soleil. Ceci peut empêcher son fonctionnement correct.
- L'usage de certaines lampes fluorescentes dans la même pièce peut interférer avec la transmission du signal.
- N'exposez pas la télécommande à la lumière directe du soleil ou ne la laissez pas près d'une source de chaleur. Protégez la télécommande de l'humidité et des chocs.

Pour éviter de perdre la télécommande, placez-la sur le crochet sur l'appareil lorsqu'elle n'est pas utilisée.

Lorsque la télécommande est accrochée, pour l'enlever de l'appareil, soulevez-la légèrement et tirez-la vers vous.

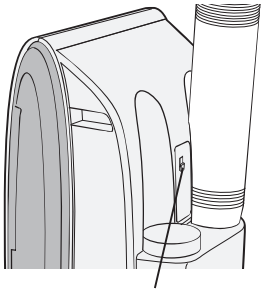

Crochet de la télécommande.

AUTRES REMARQUES SUR LE FONCTIONNEMENT

AUTRES REMARQUES SUR LE FONCTIONNEMENT

- **Laissez 3 minutes au compresseur pour qu'il commence à refroidir l'air.**
  Si vous arrêtez l'appareil et le redémarrez immédiatement, laissez trois minutes au compresseur pour qu'il puisse recommencer à refroidir l'air. L'appareil est équipé d'un dispositif électronique qui garde le compresseur à l'arrêt pendant trois minute, pour des raisons de sécurité.

- **En cas de panne de courant.**
  Ce climatiseur est équipé d'une fonction de mémoire pour mémoriser les réglages en cas de panne de courant.
  Lorsque le courant est rétabli, l'appareil redémarrera automatiquement en activant les réglages utilisés avant la panne de courant, à l'exception des réglages de minuterie.
  Si la minuterie a été réglée avant une panne de courant, les réglages de minuterie seront annulés et ne pourront pas être récupérés lorsque le courant est rétabli.

- **Fonctionnement en basse température : Votre appareil gèle-t-il?**
  Un gel est possible lorsque l'appareil est réglé sur une température proche de 18°C dans des conditions de basses températures ambiantes, particulièrement durant la nuit.
  Dans ce cas, un baisse additionnelle de température peut causer le gel de l'appareil.
  Le réglage de l'appareil sur une température plus élevée l'empêchera de geler.

- **Le mode sec augmente la température de la pièce.**
  L'appareil produit de la chaleur en mode sec et la température de la pièce augmente. De l'air chaud est évacué de la sortie d'air d'échappement, ceci est normal et n'indique pas un problème de fonctionnement.

- **Cet appareil évacue l'air chaud généré par l'unité vers l'extérieur de la pièce via le tuyau d'échappement en mode frais.**
  La quantité d'air évacuée vers l'extérieur équivalente sera aspirée depuis l'extérieur à travers toute ouverture de la pièce.

- **Lorsque l'appareil fonctionne en mode refroidissement dans des conditions d'humidité élevées, le réservoir d'eau de l'appareil peut souvent se remplir.**
  Lorsque le réservoir de l'appareil est plein, l'appareil arrête de fonctionner et les voyants orange de MINUTERIE, vert de CLIM et rouge de MAXIMUM clignotent. Dans ce cas, vidangez l'eau du réservoir.

CONDITIONS DE FONCTIONNEMENT

- **Cet appareil ne doit être utilisé que dans la gamme de température suivante.**

Mode	Température de la pièce
Frais	18°C - 40°C
Sec	15°C - 40°C

- Un dispositif de sécurité intégré peut arrêter le fonctionnement de l'appareil si la température dépasse ces limites.
- Lorsque l'appareil fonctionne en mode refroidissement dans une pièce très chaude, le ventilateur peut tourner à une vitesse plus faible.

CONSEILS CONCERNANT L'EFFICACITE ENERGETIQUE

- **Évitez la lumière directe du soleil.**
  Fermez les volets ou rideaux pour éviter la lumière directe du soleil en mode refroidissement.

- **Gardez le filtre propre.**
  Un filtre propre permet d'assurer un fonctionnement efficace. Un filtre sale bloque le flux d'air, forçant l'appareil à travailler plus et de manière moins efficace.

UTILISATION EN MODE CLIMATISEUR

L'appareil fonctionne en mode frais, sec, circulation ou ventilation. Durant le fonctionnement, les ions du Plasmacluster sont toujours relâchés dans la pièce.

• Le tuyau d'échappement doit être installé pour ces modes.
• Assurez-vous que le robinet d'arrêt soit correctement fixé à la tuyauterie de vidange.

MODE FRAIS

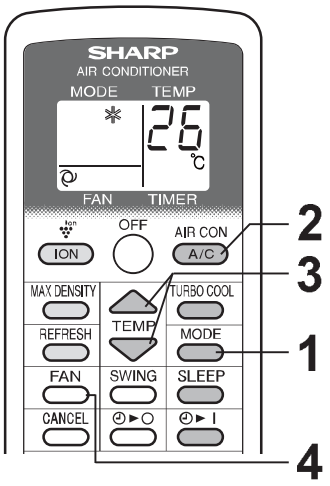

1 Appuyez sur la touche MODE pour sélectionner le mode FRAIS.

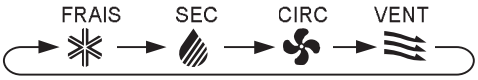

2 Appuyez sur la touche CLIM (A/C) pour commencer l'utilisation.

• Le voyant vert de CLIM s'allume.

POUR ETEINDRE

Appuyez sur la touche ARRET.

• Le voyant vert de CLIM s'éteint.

3 Appuyez sur la touche TEMPERATURE pour régler la température.

• Gamme de réglage de la température : 18 à 32°C.

4 Appuyez sur la touche VENTILATEUR pour régler la vitesse du ventilateur.

MODE SEC

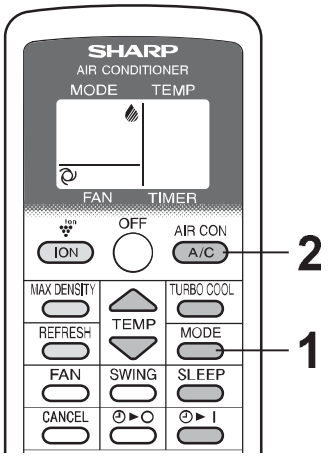

1 Appuyez sur la touche MODE pour sélectionner le mode SEC.

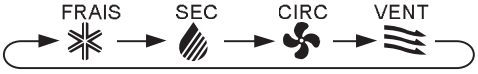

2 Appuyez sur la touche CLIM (A/C) pour commencer l'utilisation.

• Le voyant vert de CLIM s'allume.
• La température ne peut pas être réglée.
• La vitesse du ventilateur est réglée sur AUTO et ne peut pas être changée.

POUR ETEINDRE

Appuyez sur la touche ARRET.

• Le voyant vert de CLIM s'éteint.

NOTES :

• Bien que vous puissiez aussi utiliser le mode sec sans le tuyau d'échappement, l'appareil génère de la chaleur durant son fonctionnement et la température de la pièce augmente dans ce cas.
• Il est aussi possible d'utiliser le mode sec avec le tuyau (non-fournis) installé.
Enlevez le robinet d'arrêt et attachez le tuyau au tuyau de vidange, puis placez l'autre extrémité dans un drain au sol, afin de permettre à l'eau d'être évacuée de l'appareil.

MODE CIRCULATION

L'appareil ne fait que circuler de l'air.

1 Appuyez sur la touche MODE pour sélectionner le mode CIRCULATION.

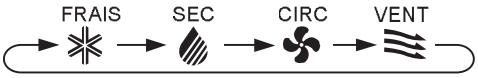

2 Appuyez sur la touche CLIM (A/C) pour commencer l'utilisation.

- Le voyant vert de CLIM s'allume.
- La température ne peut pas être réglée.

POUR ETEINDRE

Appuyez sur la touche ARRET.

- Le voyant vert de CLIM s'éteint.

3 Appuyez sur la touche VENTILATEUR pour régler la vitesse du ventilateur.

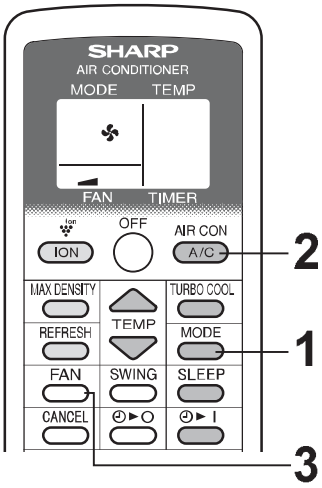

MODE VENTILATION

L'unité ventile l'air vers l'extérieur.

1 Appuyez sur la touche MODE pour sélectionner le mode VENT.

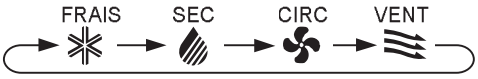

2 Appuyez sur la touche CLIM (A/C) pour commencer l'utilisation.

- Le voyant vert de CLIM s'allume.
- La température ne peut pas être réglée.

POUR ETEINDRE

Appuyez sur la touche ARRET.

- Le voyant vert de CLIM s'éteint.

3 Appuyez sur la touche VENTILATEUR pour régler la vitesse du ventilateur.

- Bien que les volets soient fermés et qu'aucun flux d'air ne soit relâché dans la pièce, la vitesse du ventilateur de ventilation externe varie.

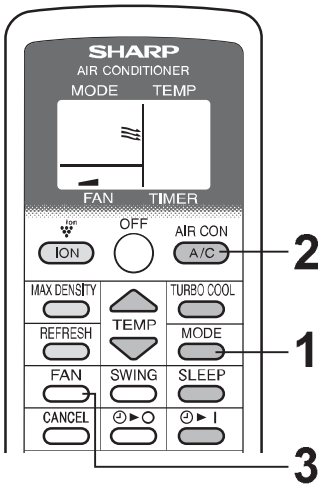

FRANÇAIS

POUR CHANGER LA DIRECTION DU FLUX D'AIR

DIRECTION VERTICALE DU FLUX D'AIR

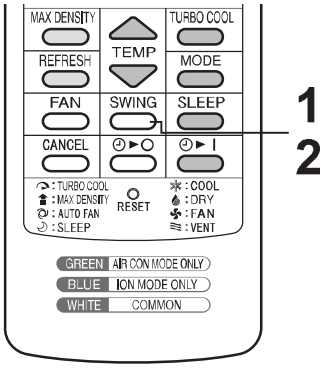

1 **Appuyez sur la touche SWING.**
- Les volets horizontaux change continuellement d'angle.

2 **Appuyez à nouveau sur la touche SWING lorsque les volets sont à la position désirée.**

AVERTISSEMENTS :
N'essayez jamais d'ajuster les volets horizontaux manuellement.
- Le réglage manuel des volets horizontaux peut causer un mauvais fonctionnement de l'appareil lorsque la télécommande est utilisée pour les réglages.
- Lorsque les volets horizontaux sont réglés sur la position la plus basse en mode FRAIS ou en mode SEC pendant une période prolongée, de la condensation peut se former.

REMARQUES :
- En mode VENTILATION, la direction verticale du flux d'air ne peut pas être changée.

DIRECTION HORIZONTALE DU FLUX D'AIR

Bloquez le volet vertical tel qu'indiqué dans le schéma et ajustez la direction du flux d'air.

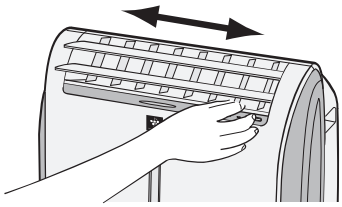

ATTENTION :
- Ne réglez pas les volets verticaux tout à droite ou tout à gauche en mode FRAIS lorsque la vitesse du ventilateur est réglée sur "DOUX (▬)" pendant une longue période de temps.
  De la condensation peut se former sur les volets.

FONCTIONNEMENT TURBO COOL

Le ventilateur de l'appareil fonctionne à très haute vitesse et la température est réglée sur 15°C.

1 Pressez la touche TURBO COOL durant le fonctionnement en mode refroidissement.

- La télécommande affiche alors " ".
- L'affichage de la température s'éteint.
- Le voyant rouge de MAXIMUM s'allume.

POUR ANNULER

Appuyez à nouveau sur la touche TURBO COOL.

- Le voyant rouge de MAXIMUM s'éteint.

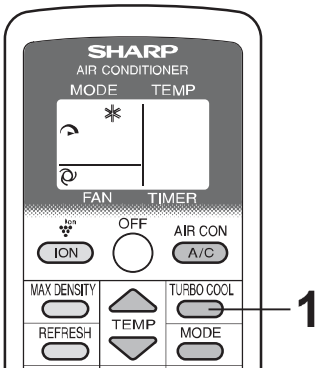

NOTES :

- Vous ne pouvez pas régler la température ou la vitesse du ventilateur durant le fonctionnement en mode TURBO COOL.
- Le ventilateur retourne au réglage de vitesse ELEVE après 30 minutes de fonctionnement en mode TURBO COOL.
- La vitesse de ventilateur très élevée peut ralentir automatiquement pour protéger l'appareil.
- Les fonctionnements TURBO COOL et de VEILLE ne peuvent pas être utilisés en même temps.

FONCTIONNEMENT DE VEILLE

Lorsque l'appareil est placé en mode VEILLE, le réglage de température est automatiquement réglé pour empêcher la pièce de devenir trop froide.

1 Pressez la touche VEILLE en mode de refroidissement.

- La télécommande affiche alors " ".
- Le voyant orange de MINUTERIE s'allume.
- L'appareil arrête de fonctionner après 8 heures.
- La vitesse du ventilateur est réglée sur AUTO.

POUR ANNULER

Appuyez sur la touche VEILLE.

- Le voyant orange de MINUTERIE s'éteint.

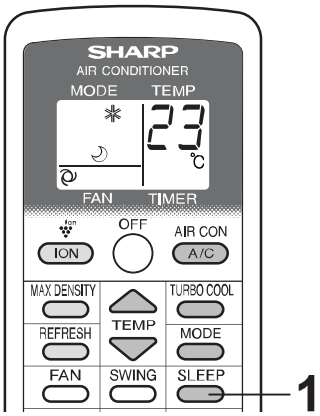

NOTES :

- Une heure après le début du fonctionnement en mode VEILLE, le réglage de température augmente de 1˚C, puis augmente par incrément de 1˚C chaque heure. L'affichage de la température sur la télécommande affiche toujours le réglage initial.
- Les fonctionnements TURBO COOL et de VEILLE ne peuvent pas être utilisés en même temps.
- Les fonctionnements de la MINUTERIE D'ARRET, de la MINUTERIE DE DEMARRAGE et de VEILLE ne peuvent pas être utilisés en même temps. Uniquement les réglages les plus récents seront utilisés.

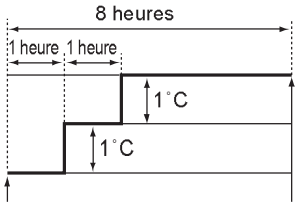

Démarrage du fonctionnement en VEILLE L'appareil s'arrête

FRANÇAIS

FONCTIONNEMENT DE LA MINUTERIE

MINUTERIE DE DEMARRAGE

1 Appuyez sur la touche de MINUTERIE DE DEMARRAGE et réglez le temps désiré.

→ 0,5 h → 1,0 h → 1,5 h ···· → 10 h → 11 h → 12 h

- Le voyant orange de MINUTERIE s'allume.
- La minuterie décompte le temps restant.

POUR ANNULER

Appuyez sur la touche ANNULATION.

- Le voyant orange de MINUTERIE s'éteint.

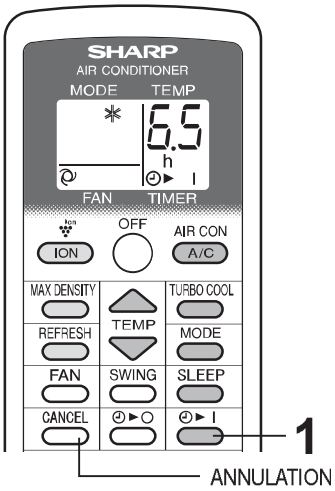

MINUTERIE D'ARRET

1 Appuyez sur la touche de MINUTERIE D'ARRET et réglez le temps désiré.

→ 0,5 h → 1,0 h → 1,5 h ···· → 10 h → 11 h → 12 h

- Le voyant orange de MINUTERIE s'allume.
- La minuterie décompte le temps restant.

POUR ANNULER

Appuyez sur la touche ANNULATION.

- Le voyant orange de MINUTERIE s'éteint.

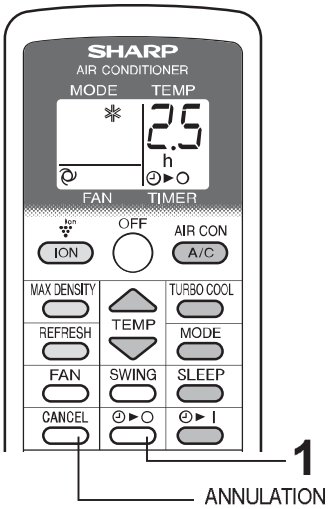

NOTES :

- La durée de la minuterie peut être réglée entre 30 minutes et 12 heures.
  La durée peut être modifiée en incréments de 30 minutes jusqu'à 9,5 heures, puis en incréments d'une heure entre 10 et 12 heures.
- Les MINUTERIES DE DEMARRAGE et D'ARRET ne peuvent pas être réglées en même temps.
- Si les minuteries de DEMARRAGE ou d'ARRET ont été réglées avant une panne de courant, les réglages de MINUTERIE seront annulés et ne pourront pas être récupérés après le redémarrage de l'appareil.
- Lorsque la température est réglée durant le réglage de la minuterie, la température s'affiche dans l'affichage pendant 5 secondes puis retourne à l'affichage de la minuterie.

UTILISATION EN MODE GENERATEUR D'ION

Dans le cas d'une utilisation de l'appareil en mode GENERATEUR D'IONS uniquement.
Il n'est pas nécessaire d'installer le tuyau d'échappement. Aucun air chaud n'est évacué par le tuyau d'échappement en mode GENERATEUR D'ION.

MODE GENERATEUR D'IONS

1 Appuyez sur la touche ION pour mettre en route l'appareil.

- Le voyant bleu de GENERATEUR s'allume.

POUR ETEINDRE

Appuyez sur la touche ARRET.

- Le voyant bleu de GENERATEUR s'éteint.

2 Appuyez sur la touche VENTILATEUR pour régler la vitesse du ventilateur.

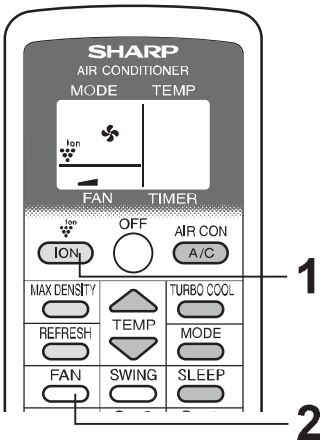

FRANÇAIS

Note pour le MODE GENERATEUR D'IONS

Le générateur d'ions de l'appareil relâche des ions Plasmacluster dans la pièce. Les ions Plasmacluster permettent de réduire la présence de moisissures dans l'air.

Plasmacluster une technologie originale de Sharp.
Pour plus d'informations, veuillez-vous référer à notre communiqué de presse tel que :
http://www.sharp-pci.com/
Ce site internet peut être modifié sans avis préalable.

UTILISATION EN MODE GENERATEUR D'ION

POUR CHANGER LA DIRECTION DU FLUX D'AIR

DIRECTION VERTICALE DU FLUX D'AIR

1 Appuyez sur la touche SWING.

- Les volets horizontaux changent continuellement d'angle.

2 Appuyez à nouveau sur la touche SWING lorsque les volets sont à la position désirée.

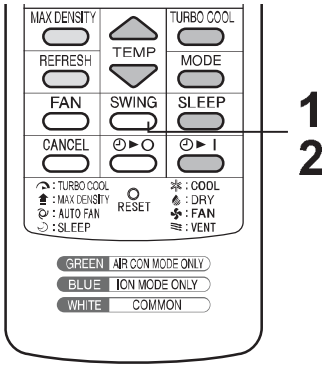

ATTENTION :

- N'essayez jamais d'ajuster les volets horizontaux manuellement.
- Le réglage manuel des volets horizontaux peut causer un mauvais fonctionnement de l'appareil lorsque la télécommande est utilisée pour le réglage.

DIRECTION HORIZONTALE DU FLUX D'AIR

Bloquez le volet vertical tel qu'indiqué dans le schéma et ajustez la direction du flux d'air.

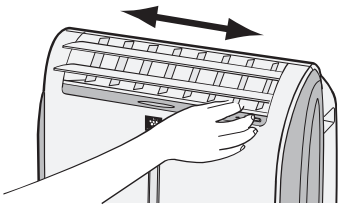

FONCTIONNEMENT EN MODE DE DENSITE MAX

Cet appareil relâche une densité maximale d'ions Plasmacluster. En émettant un flux air « très élevé » de manière continue pendant 30 minutes, l'appareil relâche plus efficacement les ions dans la pièce.

1 Pressez la touche DENSITE MAX durant le fonctionnement en mode générateur d'ions.

- La télécommande affiche alors "".
- Le voyant rouge de MAXIMUM s'allume.

POUR ANNULER

Appuyez à nouveau sur la touche DENSITE MAX.

- Le voyant rouge de MAXIMUM s'éteint.

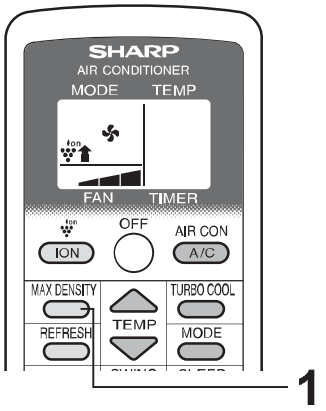

NOTES :

- Vous ne pouvez pas régler la vitesse du ventilateur durant le fonctionnement en mode DENSITE MAX.
- Le fonctionnement en mode DENSITE MAX sera automatiquement annulé après 30 minutes, et l'appareil reviendra à ses réglages initiaux.
- Les modes DENSITE MAX et RAFRAICHISSEMENT ne peuvent pas être utilisés en même temps.

FONCTIONNEMENT EN MODE RAFRAICHISSEMENT

Le fonctionnement en mode rafraichissement diminue les odeurs de vêtements avec des ions Plasmacluster. Il est recommandé d'utiliser cette fonction devant une garde-robe, un placard, une buanderie ou des vêtements en cours de séchage.

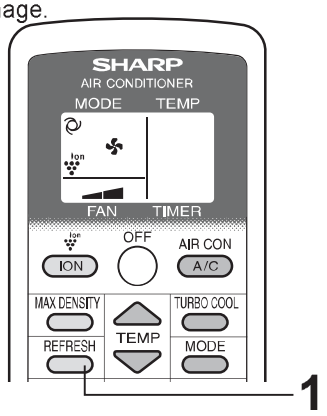

1 Pressez la touche RAFRAICHISSEMENT durant le fonctionnement du GENERATEUR d'ions.

- Le voyant orange de MINUTERIE s'allume.
- La télécommande affiche alors " ".
- Les volets horizontaux changent continuellement d'angle.
- L'appareil arrête de fonctionner après 5 heures.

POUR ANNULER

Appuyez à nouveau sur la touche RAFRAICHISSEMENT.

- Le voyant orange de MINUTERIE s'éteint.

NOTES :

- Ajustez les volets afin que l'air de l'appareil soit dirigé vers les vêtements.
- Les fonctionnements en mode RAFRAICHISSEMENT et DENSITE MAX ne peuvent pas être utilisés en même temps.
- Le mode RAFRAICHISSEMENT et la MINUTERIE D'ARRET ne peuvent pas être réglés en même temps.
- Dans ce mode, les ions Plasmacluster permettent de réduire de manière efficace les odeurs de fumée de cigarette, etc..., mais ils ne sont pas toujours efficaces pour tous les types d'odeur.
- Suivant le volume de l'odeur, la distance entre l'appareil et les vêtement et le temps de fonctionnement, l'appareil peut ne pas suffisamment réduire l'odeur.

FONCTIONNEMENT DE LA MINUTERIE D'ARRET

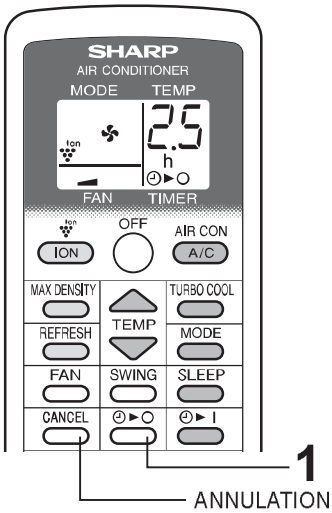

1 Appuyez sur la touche de MINUTERIE D'ARRET et réglez le temps désiré.

→ 0,5 h → 1,0 h → 1,5 h ··· → 10 h → 11 h → 12 h

- Le voyant orange de MINUTERIE s'allume.
- La minuterie décompte le temps restant.

POUR ANNULER

Appuyez sur la touche ANNULATION.

- Le voyant orange de MINUTERIE s'éteint.

NOTES :

- La durée de la minuterie peut être réglée entre 30 minutes et 12 heures.
  La durée peut être modifiée en incréments de 30 minutes jusqu'à 9.5 heures, puis en incréments d'une heure entre 10 et 12 heures.
- En mode GENERATEUR D'IONS, la MINUTERIE DE DEMARRAGE ne peut pas être réglée.
- Si la MINUTERIE D'ARRET a été réglée avant une panne de courant, les réglages de minuterie seront annulés et ne pourront pas être récupérés après le redémarrage de l'appareil.

FRANÇAIS

FONCTIONNEMENT DE L'UNITE PRINCIPALE

Utilisez ces instructions si la télécommande n'est pas disponible.

1 Appuyez sur la touche MARCHE/ARRET pour commencer l'utilisation.

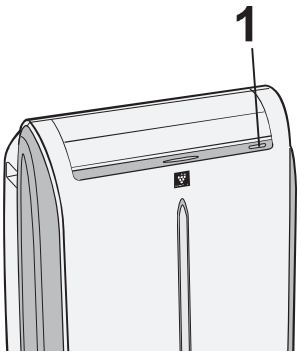

- Le mode change lorsque vous pressez la touche avant 5 secondes.

FRAIS
(Le voyant vert de CLIM s'allume)
↓
GENERATEUR D'IONS
(Le voyant bleu de GENERATEUR D'IONS s'allume)
↓
ARRET

- En mode frais, l'appareil fonctionne avec ses dernier réglages de refroidissement. Si l'appareil a été débranché durant sa dernière utilisation, il reprendra son fonctionnement en mode refroidissement, réglé sur 20°C. La vitesse du ventilateur sera réglée sur AUTO.

POUR ETEINDRE

Pressez la touche MARCHE/ARRET durant le fonctionnement.

VIDANGE

Vidangez l'eau présente dans l'appareil dans les cas suivants.

- Lorsque l'appareil arrête de fonctionner et le voyant orange de MINUTERIE, le voyant vert de CLIM et le voyant rouge de MAXIMUM clignotent, le réservoir d'eau est plein et doit être vidangé.
- Lorsque l'appareil n'est pas utilisé pendant une longue période.

1 Débranchez la prise d'alimentation et déplacez soigneusement l'appareil vers un drain ou vers l'extérieur pour éviter de renverser de l'eau dans la pièce.

2 Enlevez le robinet d'arrêt de la tuyauterie de vidange, et vidangez l'eau présente dans l'appareil.

3 Fixez solidement le robinet d'arrêt sur la tuyauterie de vidange.

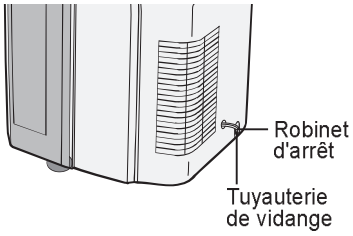

ENTRETIEN

Assurez-vous de déconnecter l'alimentation électrique de la prise murale avant de commencer le nettoyage.

NETTOYAGE DU FILTRE

Si le filtre est encrassé par la poussière, le flux d'air est réduit et les performances de refroidissement sont limitées. Le filtre doit être nettoyé toutes les deux semaines.

Filtre à air

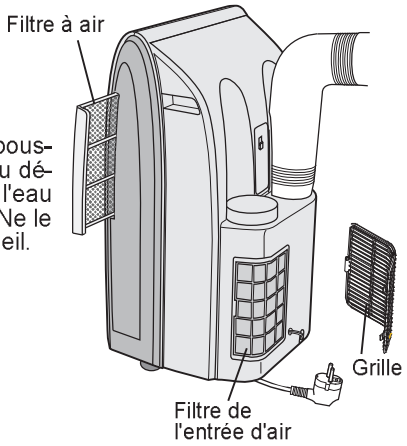

1 ENLEVEZ LE FILTRE

- Poussez le filtre vers la droite.

2 NETTOYEZ LE FILTRE

- Utilisez un aspirateur pour enlever toute la poussière. Si le filtre est très sale, lavez-le avec du détergent et rincez-le soigneusement avec de l'eau propre. Séchez le filtre avec de le réinstaller. Ne le laissez pas exposé à la lumière directe du soleil.

3 REINSTALLEZ LE FILTRE

ENTREE D'AIR DU FILTRE

Enlevez la grille et nettoyez l'entrée d'air du filtre avec un aspirateur.

ATTENTION :
N'utilisez jamais l'appareil sans filtre. Ceci risquerait de gravement endommager l'appareil.

NETTOYAGE DE L'APPAREIL ET DE LA TELECOMMANDE

Nettoyez-les avec un chiffon sec et doux ou avec un chiffon humide et du savon doux. Enlevez soigneusement toute saleté en nettoyant avec un chiffon humide et séchez l'appareil complètement.
Evitez de projeter de l'eau sur l'appareil. L'eau pourrait endommager l'isolation électrique, et créer un danger d'électrocution.
N'utilisez jamais de produits chimiques agressifs ou de produits nettoyants abrasifs sur aucune partie de l'appareil. Pour éviter d'endommager l'appareil, n'utilisez pas d'eau chaude (50°C ou plus).

POUR UNE PERIODE D'ENTREPOSAGE PROLONGEE (INACTIVITE)

1 Vidangez toute l'eau présente dans l'appareil et fixez solidement le robinet d'arrêt à la tuyauterie de vidange.

2 Utilisez l'appareil en mode VENTILATION ou CIRCULATION pendant environ une demi-journée pour sécher complètement l'intérieur de l'appareil.

3 Nettoyez les filtres, puis réinstallez-les.

4 Déconnectez l'alimentation électrique de la prise murale.

AVANT D'APPELER LE SERVICE APRES-VENTE

Si l'appareil semble mal fonctionner, vérifiez les points suivant avant d'appeler le service après-vente.

L'UNITE NE FONCTIONNE PLUS DU TOUT

- L'appareil est-il branché ou la prise est-elle lâche ?
- Un fusible ou le disjoncteur a-t-il sauté ?
- Les voyants vert de CLIM, orange de MINUTERIE et rouge de MAXIMUM clignotent-ils ?
  Le réservoir de l'appareil est plein. Il doit être vidangé. (Voir page 18)

L'APPAREIL NE REFROIDIT PAS CORRECTEMENT

- Est-il réglé sur le mode VENTILATION, SEC, CIRCULATION ou GENERATEUR D'IONS ?
  Ces modes ne permettre pas de refroidir. Changez le réglage de mode.
- Le filtre est-il encrassé par la poussière ?
  Nettoyez le filtre.
- Le serpentin de refroidissement est-il gelé ?
  L'air ne peut pas être relâché si le serpentin de refroidissement est gelé.
  Faites fonctionner l'appareil en mode VENTILATION avec le ventilateur réglé sur "ELEVE" jusqu'à ce que la glace fonde.
- La température est-elle réglée correctement ?
- La fenêtre est-elle exposée à la lumière directe du soleil ?
  Fermez les volets ou les rideaux pour minimiser le chauffage de la pièce par la lumière du soleil.
- Le tuyau d'échappement est-il trop long ?
  Pour un fonctionnement efficace, placez l'appareil afin de minimiser la longueur du tuyau d'échappement. Le tuyau d'échappement ne doit pas être tordu ou entortillé.

SONS

- L'appareil peut paraitre relativement bruyant durant les 2 à 3 premières minutes de fonctionnement. Ce bruit est celui du compresseur démarrant, et il est parfaitement normal.
- Un son doux de chuintement est audible immédiatement après la mise en route ou l'arrêt de l'appareil, mais aussi durant le fonctionnement. Ce bruit est celui du réfrigérant circulant dans l'appareil.
- Un faible bourdonnement est émis lorsque l'appareil génère des ions Plasmacluster.
- Cet appareil évapore l'eau condensée durant le fonctionnement en mode refroidissement à l'intérieur de l'appareil à travers la sortie d'air d'échappement. Des bruits d'écoulement d'eau peuvent être audibles, ceci est parfaitement normal.
- Un bruit de gargouillement peut être audible lorsque l'appareil est utilisé sur un sol légèrement pentu. Placez l'appareil sur un sol plan.

LA MINUTERIE NE FONCTIONNE PAS CORRECTEMENT

- Si la MINUTERIE a été réglée avant une panne de courant, les réglages de MINUTERIE seront annulés et ne pourront pas être récupérés après le redémarrage de l'appareil. Ceci est normal pour cet appareil.

L'APPAREIL NE REAGIT PAS AU SIGNAL DE LA TELECOMMANDE

- Vérifiez les piles de la télécommande. Remplacez si nécessaire.
- Essayez d'envoyer à nouveau le signal avec la télécommande pointée directement vers la fenêtre de réception du signal de l'appareil.
- Vérifiez que les piles de la télécommande sont installées en respectant les polarités.

L'AIR DECHARGE A UNE ODEUR

- Le générateur d'ions Plasmacluster génère de faibles traces d'ozone qui peuvent produire une odeur. Ces émissions d'ozone sont en-dessous des limites de sûreté et respectent les limites d'émission fédérales d'ozone.

SHARP®

SHARP CORPORATION

Printed in China