NOTICE D'UTILISATION

Lire attentivement et respecter les consignes de sécurité avant d'utiliser l'appareil. Conserver cette notice et en aviser les utilisateurs potentiels car elle contient des informations importantes.

CONGÉLATEUR CV251NFVE15

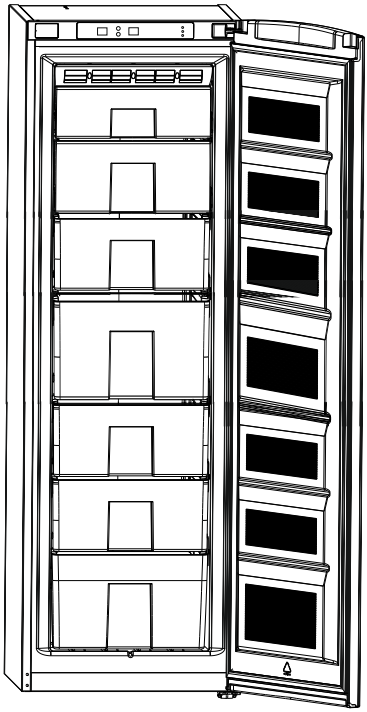

CORA NON ALIMENTAIRE
77435 MARNE LA VALLEE CEDEX 2 FRANCE

FABRIQUE EN TURQUIE

TABLE DES MATIERES	Page
SIGNIFICATION DES SYMBOLES	2
SPECIFICATIONS TECHNIQUES	3
CONSIGNES DE SECURITE	4
DESCRIPTION	7
AVANT LA PREMIERE UTILISATION	8
UTILISATION	9
AGENCEMENT DES DENREES DANS L'APPAREIL	12
ENTRETIEN ET NETTOYAGE	17
AVANT D'APPELER LE SERVICE APRÈS-VENTE	18

I. SIGNIFICATION DES SYMBOLES

	Lire le manuel de l'utilisateur : Lire attentivement et respecter les consignes de sécurité avant d'utiliser l'appareil. Conserver cette notice et en aviser les utilisateurs potentiels car elle contient des informations importantes.
	Instructions de sécurité : Lire et respecter les instructions pour la sécurité de l'utilisateur.
	Protection de classe I : Appareil muni d'une prise de terre sur laquelle sont connectées les parties métalliques. Brancher l'appareil à une fiche reliée à la terre.
	Collecte sélective des déchets électriques et électroniques : Cet appareil comporte le symbole DEEE (Déchet d'Equipement Electrique et Electronique) signifiant qu'en fin de vie, il ne doit pas être jeté aux déchets ménagers, mais déposé au centre de tri de la localité. La valorisation des déchets permet de contribuer à préserver l'environnement.

Notice disponible sur le site internet : http://www.cora.fr ▶ S'informer ▶ Notices produits

II. SPECIFICATIONS TECHNIQUES

Marque	DOMEOS
Modèle	CV251NFVE15
Catégorie produit	8 (Congélateur)
Classe énergétique	A+
Consommation énergétique annuelle *	307 kWh/an
Volume brut total	265 l
Volume net total	251 l
Volume brut du réfrigérateur	-
Volume net du réfrigérateur	-
Volume brut du congélateur	265 l
Volume net du congélateur	251 l
Classement par étoiles	****
Système de réfrigération	Froid ventilé
Temps de montée de la température (-18ºC) - (-9ºC)	autonomie de 9,5 heures (25°C)
Pouvoir de Congélation	15 kg
Classe climatique **	T/N (16°C - 43°C)
Emission acoustiques dans l'air	44 dB(A)

* La consommation réelle d'énergie dépend des conditions d'installation et d'utilisation de l'appareil.

Informations relatives à la conformité

- Ce produit est conforme aux normes européennes de sécurité en vigueur relatives aux appareils électriques.
- L'appareil a été fabriqué en conformité avec les normes EN62552, IEC60335 -1 / IEC60335-2-24, 2004/108/EC.

III. CONSIGNES DE SECURITE

AVERTISSEMENTS SELON LES NORMES	
NF EN 60335-1 : 2012 7.12	Cet appareil peut être utilisé par des enfants âgés d'au moins 8 ans et par des personnes ayant des capacités physiques, sensorielles ou mentales réduites ou dénuées d'expérience ou de connaissance, s'ils (si elles) sont correctement surveillé(e)s ou si des instructions relatives à l'utilisation de l'appareil en toute sécurité leur ont été données et si les risques encourus ont été appréhendés. Les enfants ne doivent pas jouer avec l'appareil. Le nettoyage et l'entretien par l'usager ne doivent pas être effectués par des enfants sans surveillance.
NF EN 60335-1 : 2012 7.12.5	Fixation de type Y Si le câble d'alimentation est endommagé, il doit être remplacé par le fabricant, son service après- vente ou des personnes de qualification similaire afin d'éviter un danger.

Il est très important que cette notice soit gardée avec l'appareil pour toute nouvelle consultation. Si cet appareil devait être transféré à une autre personne, assurez- vous que la notice suive l'appareil de façon à ce que le nouvel utilisateur puisse être informé du fonctionnement de celui-ci. Ces avertissements sont donnés pour votre sécurité et celle d'autrui. Nous vous prions donc de les lire attentivement avant d'installer et d'utiliser votre réfrigérateur.

MISE EN GARDE : Maintenir dégagées les ouvertures de ventilation dans l'enceinte de l'appareil ou dans la structure d'encastrement.

MISE EN GARDE : Ne pas utiliser d'appareils électriques à l'intérieur du compartiment de stockage des denrées, à moins qu'ils ne soient du type recommandé par le fabricant.

MISE EN GARDE : Ne pas endommager le circuit de réfrigération.

MISE EN GARDE : Ne pas utiliser de dispositifs mécanique ou autre moyens pour accélérer le processus de dégivrage autres que ceux recommandés par le fabricant.

Ne pas stocker dans cet appareil des substances explosives telles que des aérosols contenant des gaz propulseurs inflammables.

Cet appareil est destiné à être utilisé dans des applications domestiques et analogues **mais pas** dans les applications telles que

- des coins cuisines réservés au personnel dans des magasins, bureaux et autres environnements professionnels
- des fermes et l'utilisation par les clients des hôtels, motels et autres environnements à caractère résidentiel
- des environnements de type chambres d'hôtes
- La restauration et autres applications similaires hormis la vente au déta

Cet appareil est destiné à un usage domestique exclusivement. Ne l'utilisez pas à des fins commerciales ou industrielles ou pour d'autre but que celui pour lequel il a été conçu.

Débranchez toujours la prise de courant avant de procéder à son nettoyage; de procéder à son dégivrage; de changer la lampe d'éclairage; de déplacer l'appareil ou de nettoyer le sol sous l'appareil.

Ne pas brancher l'appareil à une prise de courant non protégée contre les surcharges (fusible).

Ne jamais utiliser de prises multiples ou de rallonge pour brancher l'appareil.

Cet appareil n'est pas destiné à être mis en fonctionnement au moyen d'une minuterie extérieure ou par un système de commande à distance séparé ou tout autre dispositif qui met l'appareil sous tension automatiquement.

Si votre appareil a été couché pendant le transport, attendre 48h avant de le mettre en fonctionnement.

Service - réparations

Il est dangereux de modifier ou d'essayer de modifier les caractéristiques

de cet appareil. En cas de panne, n'essayez pas de réparer l'appareil vous-même. Les réparations effectuées par du personnel non-qualifié peuvent provoquer des dommages. Contactez le service après-vente de votre revendeur.

ATTENTION: RESCUE D'INCENDIE

Le gaz frigorigène contenu dans le circuit de cet appareil est de l'isobutane (R600a), gaz peu polluant mais inflammable. Lors du transport et de l'installation de l'appareil, veiller à n'endommager aucune partie du circuit frigorifique N'utilisez aucun outil coupant ou pointu pour dégivrer l'appareil.

N'utilisez aucun appareil électrique à l'intérieur de l'appareil.

Si le système de réfrigération est endommagé:

N'utilisez pas de flamme près de l'appareil. Evitez les étincelles

N'allumez pas d'appareil électrique ou de lampe électrique.

IV. DESCRIPTION

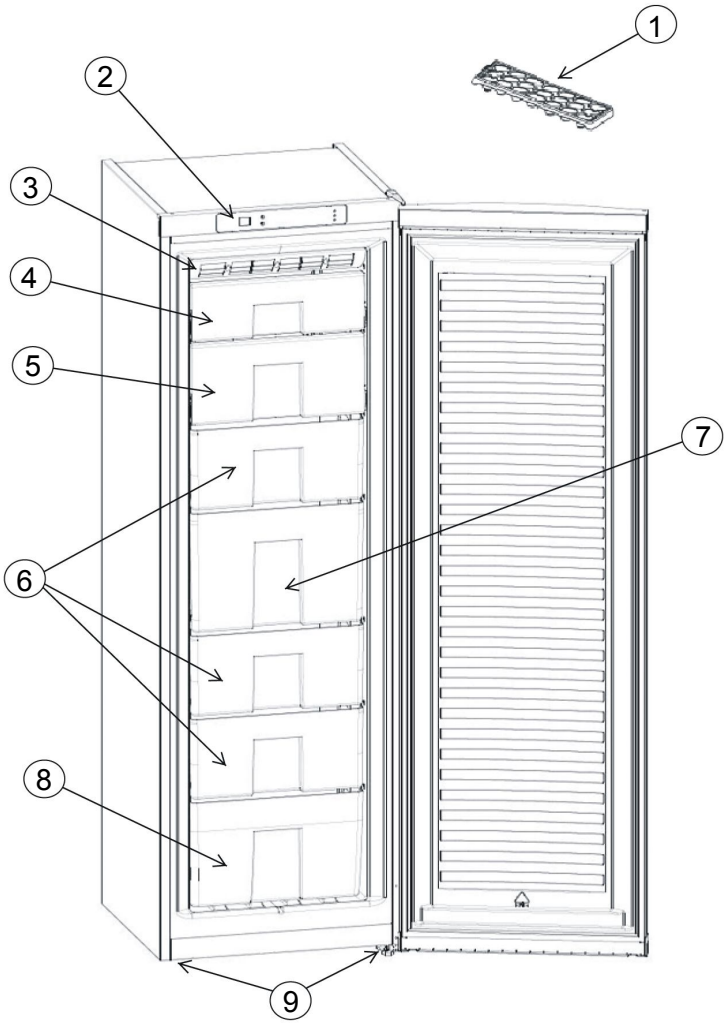

Cette présentation ne sert que de renseignement sur les parties de l'appareil, Celles-ci pourraient varier en fonction du modèle de l'appareil.

1. BAC À GLAÇONS
2. PANNEAU D'AFFICHAGE
3. SYSTEME DE CIRCULATION D'AIR DANS LE CONGELATEUR FROID VENTILE
4. PETITS DEFLECTEURS DU CONGELATEUR
5. GROS DEFLECTEUR DU CONGELATEUR
6. TIROIRS DU CONGELATEUR
7. GRAND TIROIR DU CONGELATEUR
8. TIROIR INFERIEUR DU CONGELATEUR
9. PIEDS DE NIVELLEMENT

V. AVANT LA PREMIERE UTILISATION

Remarque importante:

Important ! Avant de mettre votre appareil en route, veuillez lire attentivement ce guide d'installation et d'utilisation afin de vous familiariser plus rapidement avec son fonctionnement. Conservez cette notice d'utilisation avec votre appareil.

A la réception de l'appareil, vérifiez qu'il ne soit pas endommagé et que les pièces et accessoires soient en parfait état.

N'utilisez pas un appareil endommagé. En cas de doute, vérifiez auprès de votre vendeur.

Avant la mise en marche

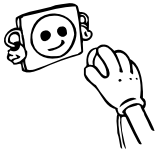

- Attendez 3 heures avant de brancher l'appareil afin de garantir des performances optimales.
- Votre appareil neuf peut avoir une odeur particulière. Celle-ci disparaîtra une fois qu'il commencera à se refroidir.

À propos de la technologie Froid ventilé

Les réfrigérateurs à froid ventilé se démarquent des autres réfrigérateurs statiques de par leur système opérationnel.

Dans les réfrigérateurs normaux, l'humidification qui pénètre lorsque la porte du compartiment réfrigérateur est ouverte et l'humidité issue des aliments entraînent une formation de cristaux. Afin de pouvoir faire fondre dans certains intervalles de temps le givre et la glace qui se produisent, les opérations suivantes doivent être effectuées: débranchement du réfrigérateur, sortie des aliments qui doivent rester congelés au cours de ce processus, nettoyage de la formation de glace dans le congélateur.

Ce qui n'est pas le cas en revanche dans les réfrigérateurs à froid ventilé. En effet, de l'air sec et froid est soufflé de manière homogène dans les compartiments de réfrigération et de congélation à un nombre de points au moyen d'un ventilateur. Grâce à l'air froid distribué de manière homogène entre les clayettes, toutes les denrées sont également gardées froides de manière appropriée et, parallèlement, l'humidification et la formation de givre ne sont pas permises.

Ainsi, votre réfrigérateur Froid ventilé, en plus d'être facile d'utilisation, a un volume considérable et une apparence esthétique.

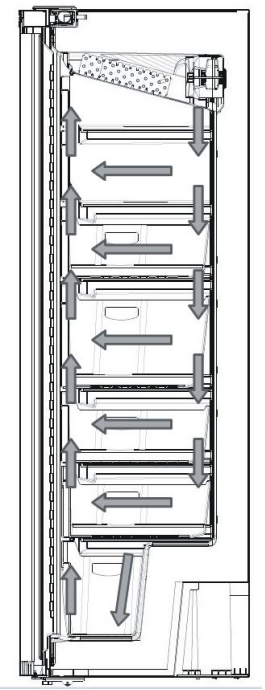

VI. UTILISATION

Fonctionnement du congélateur (Dans certains modèles)

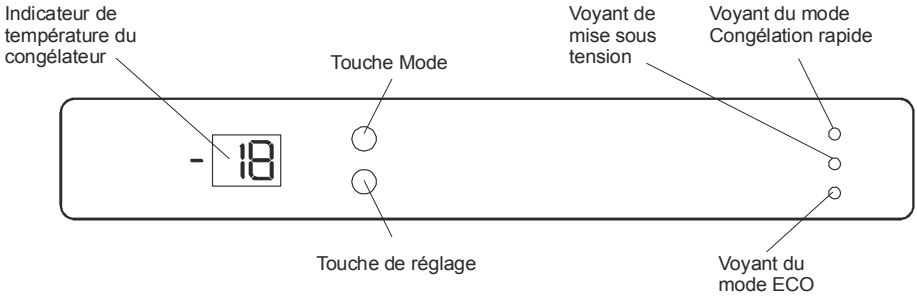

Touche 'Mode'

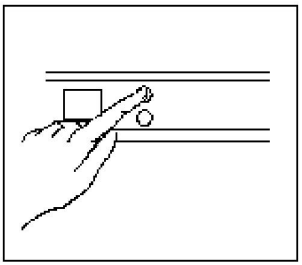

- La touche 'Mode' va vous être utile pour le réglage de la température du congélateur, ainsi que pour la mise en marche des modes 'congélation rapide' et 'économie'.
- Si vous appuyez une fois sur la touche Mode, l'afficheur de température se mettra à clignoter. Vous pourrez alors définir la température souhaitée à l'aide de la touche de réglage (Set). (Pour régler la température : voir plus d'explications ci-après).
- Si vous appuyez deux fois sur la touche Mode, le voyant de la fonction congélation rapide (Super) se mettra à clignoter. (Pour activer cette fonction : voir plus d'explications ci-après).
- Si vous appuyez trois fois sur la touche Mode, le voyant de la fonction économie (Eco) se mettra à clignoter. (Pour activer cette fonction : voir plus d'explications ci-après).

Touche de réglage

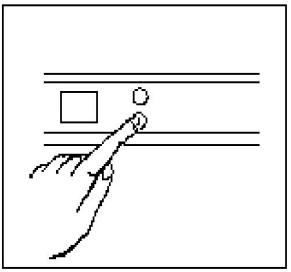

- La touche de réglage va vous être utile pour régler la température du compartiment congélateur. Voir plus d'explications ci-après.

Réglages de la température

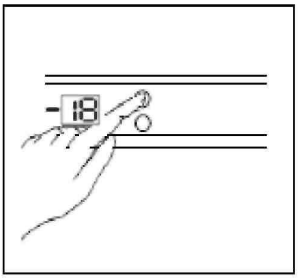

- Pour régler la température du congélateur, appuyez sur la touche 'mode' jusqu'à ce que la température affichée sur l'écran clignote.
- Appuyez sur la touche réglage (Set) une ou plusieurs fois, jusqu'à atteindre la température souhaitée.
- Attendez alors 5 secondes pour que la valeur affichée soit active. Votre congélateur commencera alors à fonctionner selon cette nouvelle valeur.
- Au démarrage, la valeur par défaut qui s'affiche est -18°C.
- Vous pourrez choisir entre des températures allant de -16°C à -24°C.
- A chaque pression sur la touche de réglage, la température affichée va baisser. Si vous continuez à appuyer sur la touche de réglage (Set) alors que vous avez vu sur l'écran -24°C (qui est la température la plus froide), alors l'affichage recommencera à partir de -16°C.

Quand régler?	Temp. interne
Lorsqu'une petite quantité d'aliments est conservée	-16^0C,-17^0C
Pendant une utilisation normale	-18^0C,-19^0C,-20^0C,-21^0C
Lorsqu'une grande quantité d'aliments est conservée	-22^0C,-23^0C,-24^0C

Mode Congélation rapide

- Pour congeler beaucoup de denrées
- Pour congeler des denrées prêtes à la consommation
- Pour congeler rapidement les aliments
- Pour conserver les aliments saisonniers pendant longtemps

Comment l'activer :

- Appuyez sur le bouton Mode jusqu'à ce que le voyant Congélation rapide (Super) se mette à clignoter.
- Lorsque le voyant Congélation rapide clignote, si vous n'appuyez sur aucun bouton en 5 secondes, un bip sera émis et le mode Congélation Rapide sera activé.
- Pendant que le mode Congélation rapide est actif, les lettres « SF » ('Super Freeze') s'afficheront sur l'indicateur de température du congélateur.

Pour annuler le mode Congélation rapide

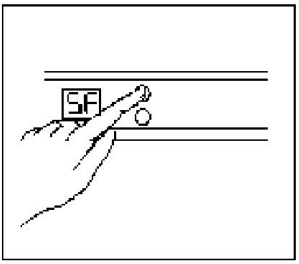

- Pour annuler le mode Congélation rapide et continuer avec les valeurs précédemment

réglées , appuyez 2 fois sur la touche Mode et attendez 5 secondes.

- Pour annuler le mode Congélation rapide et continuer avec une nouvelle température, appuyez 1 fois sur la touche Mode, attendez 5 secondes et appuyez sur la touche réglage de la température jusqu'à afficher la nouvelle valeur. Ensuite attendre 5 secondes
- Pour annuler le mode Congélation rapide et continuer avec le mode ECO, appuyez 3 fois sur la touche Mode, attendez 5 secondes.

Remarque:

- Le mode "Congélation rapide" sera annulé automatiquement après 24 heures ou lorsque la température du capteur de congélation tombe en dessous de -32°C.
- Si le mode Congélation rapide prend fin automatiquement, le voyant Congélation rapide restera allumé. Appuyez sur la touche Mode pour éteindre le voyant.

Mode Économie

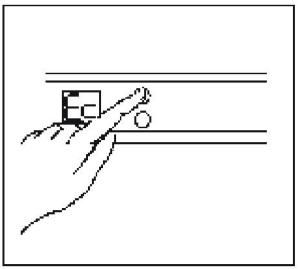

Les compartiments congélation fonctionnent selon les conditions économiques spécifiées par le module électronique.

Quand l'utiliser ;

- Lorsque vous voulez que votre appareil fonctionne de manière économique.

Comment l'activer ;

- Appuyez sur le bouton Mode jusqu'à ce que le voyant Économie se mette à clignoter (3 fois).
- Lorsque le voyant Économie clignote, si vous n'appuyez sur aucun bouton pendant 5 secondes , un bip sera émis et le mode ECO sera activé.
- Une fois ce mode activé, les compartiments de congélation fonctionneront à une valeur de température spéciale réglée par le module électronique.

Pour annuler le mode Economie :

Si vous appuyez 1 fois sur le bouton Mode, le voyant du mode Économie commencera à clignoter. Si vous attendez 5 secondes, le mode Économie sera annulé et les compartiments de congélation recommenceront à fonctionner avec les valeurs précédemment réglées.

Si vous appuyez deux fois sur le bouton Mode et attendez pendant 5 secondes, le mode Économie sera annulé et le mode Vacances activé.

Pendant que le mode Économie est actif, aucune opération autre que l'annulation du mode Économie et la transition vers le mode Vacances ne peut être effectuée. Pour modifier la valeur définie du compartiment congélateur, le mode Économie doit d'abord être annulé. Ensuite, la valeur réglée de tout compartiment peut être modifiée comme défini dans les pages précédentes.

Avertissements relatifs aux réglages de la température

- Vos réglages de température resteront encore valides au cours de toutes les pannes électriques.
- Ne passez pas à un autre réglage à moins d'avoir fini avec le réglage en cours.
- Le réglage de la température doit être effectué en tenant compte des paramètres suivants : la fréquence d'ouverture et de fermeture de la porte du congélateur, la quantité d'aliments conservée, et la température ambiante dans laquelle le congélateur se trouve.
- Selon la température ambiante, votre congélateur doit fonctionner de manière ininterrompue jusqu'à 24 heures afin de refroidir complètement une fois branché pour la première fois.
- Au cours de cette période, évitez d'ouvrir fréquemment la porte de votre congélateur et de le surcharger.
- Pour éviter d'endommager le compresseur de votre réfrigérateur lorsque vous voulez le redémarrer après l'avoir débranché ou après y avoir rétabli le courant électrique, il existe une fonction qui fait fonctionner votre appareil après 5 minutes. Votre congélateur recommencera donc à fonctionner normalement après 5 minutes.

Si votre réfrigérateur ne refroidit pas suffisamment

Votre réfrigérateur a été conçu de manière à fonctionner dans la plage de température ambiante dans les normes conformément à la classe du climat mentionnée dans l'étiquette de l'information. Le fonctionnement de l'appareil dans des environnements ayant des valeurs de température non conformes à celles spécifiées n'est pas recommandé pour une réfrigération efficace.

Classe Climatique	Température ambiante (°C)
T	Entre 16 et 43
ST	Entre 16 et 38
N	Entre 16 et 32
SN	Entre 10 et 32

VII. AGENCEMENT DES DENREES DANS L'APPAREIL

- Le congélateur est utilisé pour la conservation à long terme des aliments surgelés ou congelés, et pour fabriquer des glaçons.
- Ne placez pas d'aliments frais ou chauds près des aliments congelés. Ils pourraient les décongeler.
- Lorsque vous congelez des aliments frais (viande, poisson et préparations), divisez-les en portions utilisables en une fois.
- **Charge maximale;** si vous souhaitez placer de grandes quantités de nourriture et utiliser la contenance nette maximale, vous pouvez retirer les tiroirs (en dehors de celui du fond). Vous pouvez ainsi stocker les éléments en vrac sur les étagères.
- **Pour stocker les aliments congelés;** suivez toujours les instructions indiquées sur les emballages des aliments congelés et si aucune information n'est fournie, ne conservez pas les aliments plus de 3 mois après la date d'achat.
- **Lorsque vous achetez des aliments surgelés,** vérifiez qu'ils ont été congelés à des températures adéquates et que l'emballage est intact.

- Les aliments congelés doivent être transportés dans des emballages appropriés pour maintenir la qualité de la nourriture et doivent être replacés au congélateur le plus tôt possible.
- Si l'emballage d'un aliment congelé semble être humide et anormalement gonflé, il est probable qu'il a été stocké auparavant à une température non adéquate et que le contenu en a été altéré.
- **La durée de conservation des aliments congelés** dépend de la température ambiante, du réglage du thermostat, de la fréquence d'ouverture de la porte, du type d'aliment et de la durée de transport du magasin jusqu'à la maison. Respectez toujours les instructions d'utilisation figurant sur le conditionnement et ne dépassez jamais la durée de stockage indiquée.

Si vous comptez utiliser le congélateur avec une capacité de congélation maximale:

- Les aliments vont congeler plus rapidement dans les paniers du haut. Ainsi, si vous avez une grande quantité d'aliments à congeler, il vaut mieux que vous les mettiez dans les paniers du haut. Si vos paniers du haut contiennent déjà des aliments congelés, déplacez ces derniers dans les compartiments du bas. Déposez ensuite vos aliments à congeler dans les paniers du haut. Activez alors la fonction Congélation Rapide. (voir explications dans cette notice). Attention : Veillez toutefois à ne pas excéder la capacité de congélation de votre appareil. (la capacité de congélation de votre appareil est indiqué dans la fiche produit à la fin de cette notice).

Note : le mode congélation rapide sera automatiquement désactivé au bout de 24h. S'il vous reste d'autres éléments à congeler après 24h, il faudra répéter la procédure, et réactiver le mode congélation rapide.

Vous pouvez conserver les aliments déjà congelés ensemble dans un même panier.

Mais veillez à ne pas mettre les aliments à congeler tout près des aliments qui sont déjà congelés.

Si vous voulez congeler environ 3 kg d'aliments:

Placez les aliments à congeler dans un panier séparé des aliments déjà congelés, et activer le mode congélation rapide.

Au bout de 24h, une fois vos aliments congelés, vous pourrez alors les remettre dans le même panier que les autres aliments déjà congelés.

- Veuillez ne pas mettre l'aliment à congeler tout près de ceux qui l'ont déjà été.
- Veuillez ne pas congeler à nouveau les aliments déjà congelés une fois que ceux-ci se sont dégelés. Ce geste pourrait représenter un danger pour votre santé dans la mesure où vous courez le risque d'être victime d'une intoxication alimentaire.
- Afin d'éviter d'endommager les aliments déjà congelés à l'intérieur du congélateur, laissez refroidir les aliments à congeler avant de les mettre dans l'appareil.
- S'il se produit une coupure d'alimentation ou un dysfonctionnement, n'ouvrez pas la porte. Ceci aidera à maintenir la température à l'intérieur du congélateur, garantissant que les aliments sont conservés durant environ 9,5 heures à une température ambiante de 25°C, et environ 8 heures à 32°C. Ne re-congelez pas un aliment en train de décongeler ou qui a déjà été décongelé. Ces aliments doivent être cuisinés et consommés.

VIANDES ET POISSONS	Préparation	Durée de conservation (mois)	Durée de décongélation à température ambiante (heures)
Bifteck	Emballé dans un sachet	6-10	1-2
Viande d'agneau	Emballé dans un sachet	6-8	1-2
Rôti de veau	Emballé dans un sachet	6-10	1-2
Cubes de veau	En petits morceaux	6-10	1-2
Cubes de brebis	En morceaux	4-8	2-3
Viande découpée	En forme de paquets aplatis aux extrémités sans être épicés	1-3	2-3
Abats (entiers)	En morceaux	1-3	1-2
Saucisse/salami	Il doit être emballé même s'il est pelliculé	1-2	Jusqu'à ce qu'il soit bien dégivré
Poulet et dinde	Emballé dans un sachet	7-8	10-12
Oie/canard	Emballé dans un sachet	4-8	10
Chevreuil, sanglier, lapin	Portions de 2,5 kg et sans os	9-12	10-12
Poisson d'eau douce, truite, carpe, thon, silure	Il doit être lavé et séché après un bon nettoyage et écaillage à l'intérieur. De même, la queue et les parties de tête doivent être coupées à l'endroit nécessaire.	2	Jusqu'à ce qu'il soit bien dégivré
Poisson maigre, bars, turbots, soles		4-8	Jusqu'à ce qu'il soit bien dégivré
Poissons gras, bonites, maquereaux, morues, anchois		2-4	Jusqu'à ce qu'il soit bien dégivré
Crustacés	Nettoyés et ensachés	4-6	Jusqu'à ce qu'il soit bien dégivré
Caviar	Dans son emballage, à l'intérieur d'une tasse en aluminium ou en plastique	2-3	Jusqu'à ce qu'il soit bien dégivré
Escargot	Dans de l'eau salée, à l'intérieur d'une tasse en aluminium ou en plastique	3	Jusqu'à ce qu'il soit bien dégivré

Remarque: Les plats congelés doivent être cuisinés comme des produits frais une fois décongelés. Si la viande n'a pas été cuite après dégivrage, elle ne doit pas être recongelée.

FRUITS ET LEGUMES	Préparation	Durée de conservation (mois)	Durée de décongélation à température ambiante (heures)
Choux-fleurs	Retirez les feuilles, divisez-les en parties et conservez-les dans de l'eau contenant un peu de citron	10-12	Peut être utilisé sans attendre son dégivrage
Haricots verts, haricots à écosser	Lavez-les et coupez-les en tous petits morceaux	10-13	Peut être utilisé sans attendre son dégivrage
Pois	Écaillez et lavez-les	12	Peut être utilisé sans attendre son dégivrage
Champignons et asperges	Lavez-les et coupez-les en tous petits morceaux	6-9	Peut être utilisé sans attendre son dégivrage
Choux	Proprement	6-8	2-A température ambiante
Aubergines	Coupez en morceaux de 2 cm après le lavage	10-12	Peut être utilisé sans attendre son dégivrage
Maïs	Nettoyez-le et nettoyez ses grains ou avec son épi	12	Peut être utilisé sans attendre son dégivrage
Carottes	Nettoyez-les et coupez-les en morceaux	12	Peut être utilisé sans attendre son dégivrage
Piments	Pour enlever la tige, divisez-la en deux et séparez-en les graines	8-10	Peut être utilisé sans attendre son dégivrage
Epinards	lavés	6-9	2-A température ambiante
Pommes et poires	Découpez-les tout en épluchant leurs peaux	8-10	5-Dans le réfrigérateur
Abricots, pêches	Divisez-les en deux parties égales et enlevez-en les noyaux	4-6	4-Dans le réfrigérateur
Fraises - framboises	Lavez et nettoyez-les	8-12	2-A température ambiante
Fruits cuits	A l'intérieur d'une tasse avec 10% de sucre	12	4-A température ambiante
Prunes, cerises, cerises griottes	Lavez-les et enlevez-en les tiges	8-12	5-7 – Dans la température ambiante

Produits laitiers et		Préparation	Durée de conservation (mois)	Conditions de conservation
Lait			2-3	Homogènes uniquement
Fromages – autres que les fromages blancs		En forme de tranches	6-8	Ils peuvent être conservés dans leurs emballages originaux pour une période de conservation courte Ils doivent par ailleurs être emballés dans un sachet plastique pour une conservation à long terme.
Beurre, margarine		Dans son emballage	6	
Oeufs*	Blancs d'oeuf		10-12	Dans une tasse fermée
	Oeufs battus (jaune - blanc)	Bien mélangés, une pincée de sel ou de sucre pour éviter que l'aliment ne devienne trop épais	10	Dans une tasse fermée
	Jaune d'oeufs	Bien mélangés, une pincée de sel ou de sucre pour éviter que l'aliment ne devienne trop épais	8-10	Dans une tasse fermée

* Les oeufs doivent être congelés avec la coquille. Le blanc et le jaune de l'œuf doivent être conservés séparément ou bien mélangés.

	Durée de conservation (mois)	Durée de décongélation à température ambiante (heures)	Durée de décongélation dans le four (en minutes)
Pain	4-6	2-3	4-5 (220-225°C)
Biscuits	3-6	1-1,5	5-8 (190-200°C)
Tarte	1-3	2-3	5-10 (200-225°C)
Tourte	1-1,5	3-4	5-8 (190-200°C)
Pâtisserie phyllo	2-3	1-1,5	5-8 (190-200°C)
Pizza	2-3	2-4	15-20 (200°C)

Le goût de certaines épices découvertes dans des aliments cuisinés (anis, basilique, cresson de fontaine, vinaigre, épices assorties, gingembre, ail, oignon, moutarde, thym, marjolaine, poivre noir, saucisse, etc.) change et ils prennent un goût fort lorsqu'ils sont conservés pendant longtemps. Ainsi, l'aliment congelé doit recevoir une petite quantité d'épices ou l'épice souhaitée doit être ajoutée après dégivrage dudit aliment.

La période de conservation de l'aliment dépend de l'huile utilisée. Les huiles appropriées sont les suivantes : la margarine, le veau blanc, l'huile d'olive et de beurre. De l'autre côté, les huiles non convenables sont les huiles d'arachide, les huiles d'arachide, et la graisse de porc. Les aliments en liquide doivent être congelés dans des tasses en plastique et les autres types d'aliment en sachets ou en sacs plastiques.

VIII. ENTRETIEN ET NETTOYAGE

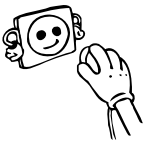

- Débranchez l'appareil de l'alimentation électrique avant de le nettoyer.

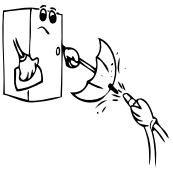

- Ne nettoyez pas l'appareil en y versant l'eau.

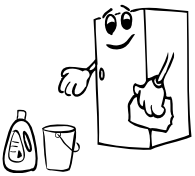

- L'intérieur du congélateur doit être nettoyé régulièrement à l'aide d'une solution à base de bicarbonate de soude et d'eau tiède.

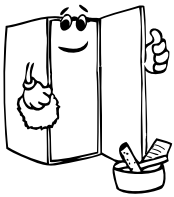

- Nettoyez les accessoires séparément à l'eau et au savon. Ne les lavez pas au lave-vaisselle.

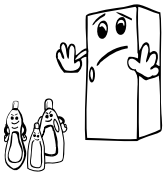

- N'utilisez pas des produits abrasifs, ni des détergents. Après lavage, rincez à l'eau claire et séchez avec soin. Une fois les opérations de nettoyage terminées, rebranchez la prise de l'appareil avec des mains sèches.

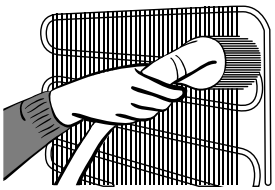

- Le condensateur doit être nettoyé (arrière de l'appareil) à l'aide d'une brosse au moins une fois par an, afin d'améliorer les performances de l'appareil et de réaliser des économies d'énergie.

Pensez à débrancher votre congélateur avant de procéder au nettoyage.

Veillez à ce que l'eau n'entre pas en contact avec les connections électriques de la commande de température ou l'éclairage intérieur. Inspectez le joint de porte de temps en temps.

Transport et déplacement de l'appareil

Les emballages originaux et les mousses peuvent être conservés pour un éventuel futur transport.

- En cas de nouveau transport, vous devez attacher votre congélateur avec un matériau d'emballage épais, des bandes adhésives, et des fils. N'oubliez pas de vous conformer à la réglementation relative au transport mentionnée dans l'emballage.
- Lors du déplacement ou du transport, enlevez d'abord les pièces mobiles qui se trouvent à l'intérieur de l'appareil (étagères, accessoires, compartiment légumes, etc.) ou reliez-les à l'aide du ruban adhésif à la partie intérieure du congélateur afin de les protéger contre les chocs.

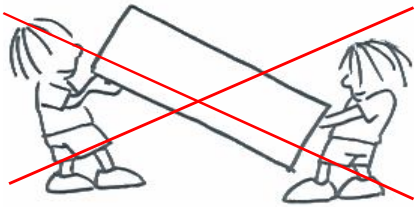

Veuillez prêter attention pour que votre congélateur soit transporté verticalement

IX. AVANT D'APPELER LE SERVICE APRÈS-VENTE

Veillez à ce que l'eau n'entre pas en contact avec les connections électriques de la commande de température ou l'éclairage intérieur. Inspectez le joint de porte de temps en temps.

Si votre réfrigérateur ne fonctionne pas ;

- Y a t-il une panne de courant ?
- La fiche a t-elle été correctement branchée dans la prise ?
- Le fusible principal ou celui de la prise à laquelle la fiche est branchée a-il explosé ?
- La prise a-t-elle un problème ? Pour vérifier ceci, branchez votre réfrigérateur à une prise qui fonctionne normalement.

TYPE D'AVERTISSEMENT	SIGNIFICATION	RAISON	SOLUTION
SR	Avertissements d'échec	Apparaît en cas d'échec de l'une ou de plusieurs pièces du réfrigérateur ou encore en cas de problème dans le système de refroidissement.	Appelez le Service de maintenance immédiatement.
LF	Le compartiment congélateur n'est pas suffisamment froid	Cet avertissement intervient lorsqu'une panne électrique est survenue pendant longtemps et lorsque vous faites fonctionner le réfrigérateur pour la première fois.	1. Si vos denrées congelées sont décongelées, consommez-les le plus tôt possible et évitez de les congeler à nouveau dans la mesure où vous courez un risque de putréfaction. 2. Augmentez temporairement le réglage de la température du congélateur au niveau souhaité ou faites basculer l'appareil en mode de congélation rapide.
LP	Faible tension	Le réfrigérateur passe en mode de veille lorsque l'alimentation de la tension tombe en dessous de 170 volts.	Cette fonctionnalité empêche au compresseur de s'endommager en raison d'une faible tension. Le réfrigérateur commencera à fonctionner automatiquement pendant la tension restaure le niveau requis.

Témoin d'avertissement de la température:

L'indicateur de température clignote et affiche le symbole « LF » ; une alerte sonore se fait entendre lorsque la température du compartiment congélateur est trop chaude.

Une augmentation du niveau de température peut être provoquée par ;

- une ouverture fréquente de la porte pendant de longues périodes de temps
- un chargement rempli de grandes quantités de denrées chaudes
- une température ambiante élevée
- une erreur survenue dans l'appareil.

Avertissements des commandes;

Si les températures des compartiments de refroidissement et de congélation ne se trouvent pas à des niveaux appropriés ou si l'appareil connaît un problème, votre réfrigérateur vous le fera savoir. Les codes d'avertissement apparaissent dans les affichages du réglage du compartiment congélateur.

Un avertissement sonore est également émis.

Le code d'affichage et la sonnerie continueront jusqu'à ce que vous appuyiez sur le bouton REGLAGE ou MODE. La sonnerie s'arrête lorsque vous appuyez sur l'une de ces touches. Mais le code continue à s'afficher et ne disparaît qu'en cas de problème.

Si le réfrigérateur fonctionne en émettant un bruit ;

Bruits normaux

Crépitement (cliquetis de glace) :

- Ce bruit se fait entendre pendant le processus de dégivrage.
- Une fois l'appareil refroidi ou chauffé (les expansions dans le matériel).

Court bruit de crépitement: Ce bruit se fait entendre lorsque le thermostat active et désactive le compresseur.

Bruit émis par le compresseur: C'est le bruit normal du moteur. Ce bruit indique que le compresseur fonctionne normalement. Lors de l'introduction du compresseur, il pourrait fonctionner avec un peu plus de bruit pendant une courte période.

Bouillonnement et gargouillis: Le bruit est émis à mesure que le liquide de refroidissement s'écoule à travers les tuyaux contenus dans le système.

Bruit d'écoulement d'eau: Il s'agit dans ce cas du bruit normal de l'eau qui s'écoule vers le récipient d'évaporation pendant le processus de dégivrage. Ce bruit est perceptible pendant le processus de dégivrage effectué à l'intérieur de l'appareil.

Bruit d'écoulement d'eau semblable à celui du vent : C'est le bruit normal du ventilateur. Ce bruit peut être entendu à cause de la circulation de l'air dans les réfrigérateurs à froid ventilé pendant le fonctionnement normal du système.

Si les angles de la carrosserie du réfrigérateur contacté par le joint de la porte sont chauds ;

Surtout en été (en temps chauds), il pourrait y avoir du chauffage sur les surfaces contactées par le joint sur le réfrigérateur lorsque le compresseur fonctionne, ce qui est tout à fait normal.

Si vous remarquez une humidification dans les parties internes de votre réfrigérateur ;

- L'aliment a-t-il été bien emballé ? Les tasses ont-elles été bien séchées avant d'être mises dans le réfrigérateur?
- Les portes du réfrigérateur sont-elles ouvertes assez régulièrement? Lorsque fois la porte ouverte, l'humidité retrouvée dans l'air de la pièce pénètre dans le réfrigérateur. Surtout si le taux d'humidité contenu dans la pièce est trop élevé, plus la porte est ouverte fréquemment, plus rapidement aura lieu l'humidification.

Si les portes ne s'ouvrent et ne se referment pas correctement

- Les emballages d'aliments empêchent-ils les portes de se refermer ?
- Les compartiments de la porte, les étagères, et les tiroirs ont-ils été bien fixés ?
- Les joints de la porte ont-ils été défectueux ou usés ?
- Votre réfrigérateur est-il positionné sur une surface plane ?

REMARQUE IMPORTANTE :

- En cas de coupure brusque de courant ou de débranchements et de branchements de la prise, la fonction de protection du compresseur sera activée dans la mesure où la pression du gaz contenu dans le système de refroidissement de votre réfrigérateur n'a pas encore été équilibrée. 5 minutes plus tard, votre réfrigérateur ne commencera pas encore à fonctionner. Ne vous en faites pas pour autant.

- Si vous ne comptez pas utiliser votre réfrigérateur pendant longtemps (pendant les vacances d'été par exemple), débranchez-le de la prise. Nettoyez-le comme prescrit dans la partie 4 et laissez la porte ouverte pour éviter toute humidification et formation de mauvaises odeurs.
- Si le problème persiste en dépit du respect de toutes ces règles à observer, veuillez consulter le service après-vente agrée de le plus proche.

Quelques conseils pour économiser de l'énergie

1. Installez l'appareil dans une pièce humide, bien aérée, loin de la lumière directe du soleil et des sources de chaleur comme (le radiateur, la cuisinière, etc.). Dans le cas contraire, utilisez une plaque d'isolation.
2. Laissez les aliments et les boissons chauds refroidir hors de l'appareil.
3. Veillez à couvrir les boissons et les aliments avant de les introduire dans l'appareil. Si vous ne le faites pas, l'humidité de l'appareil augmente d'intensité. Par conséquent, le processus de réfrigération prend plus de temps. Bien plus, le fait de couvrir vos produits avant de les ranger dans l'appareil les met à l'abri des mauvaises odeurs.
4. Pendant l'introduction des aliments et des boissons dans l'appareil, laissez la porte ouverte la moins longtemps possible.
5. Veillez à ce que les couvercles de tous les compartiments de l'appareil restent fermés. (bac à légumes, compartiment réfrigérateur, etc.).
6. Le joint de porte doit être propre et flexible. Remplacez les joints en cas d'usure.

Repositionner la porte

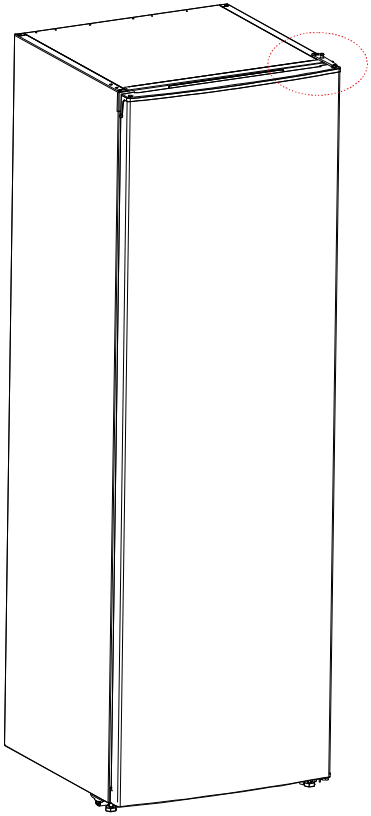

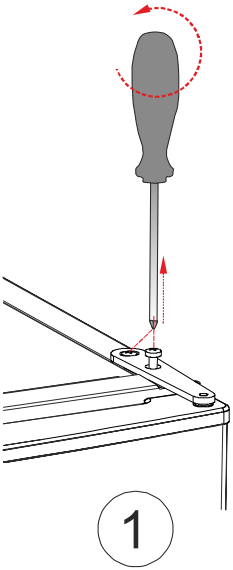

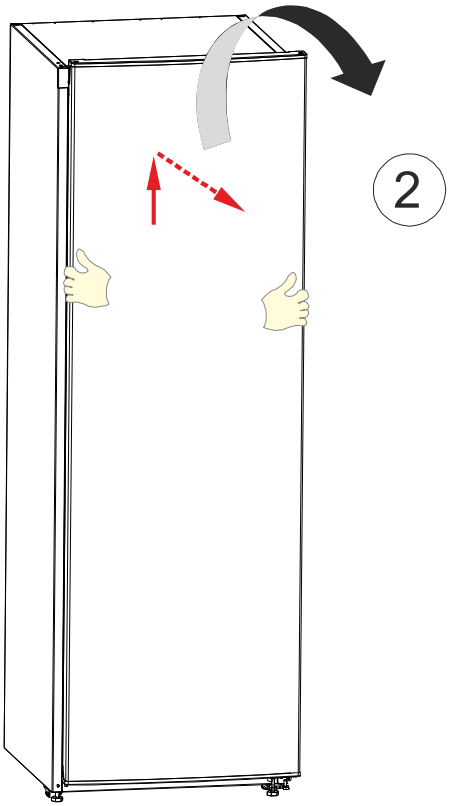

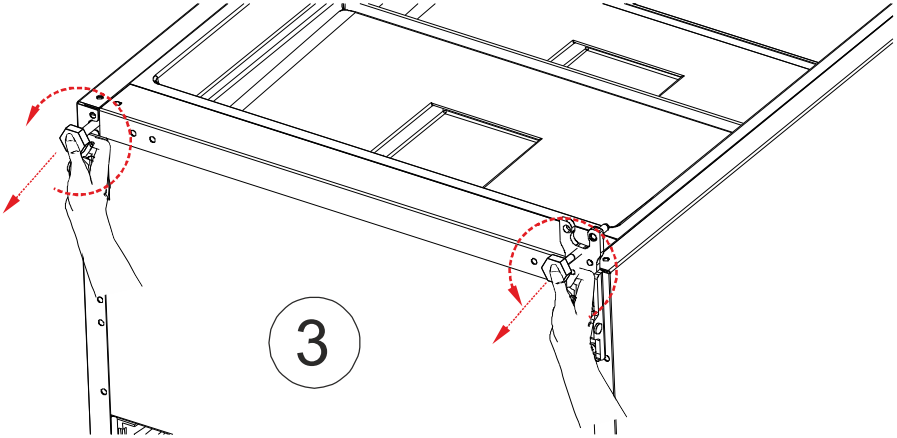
3

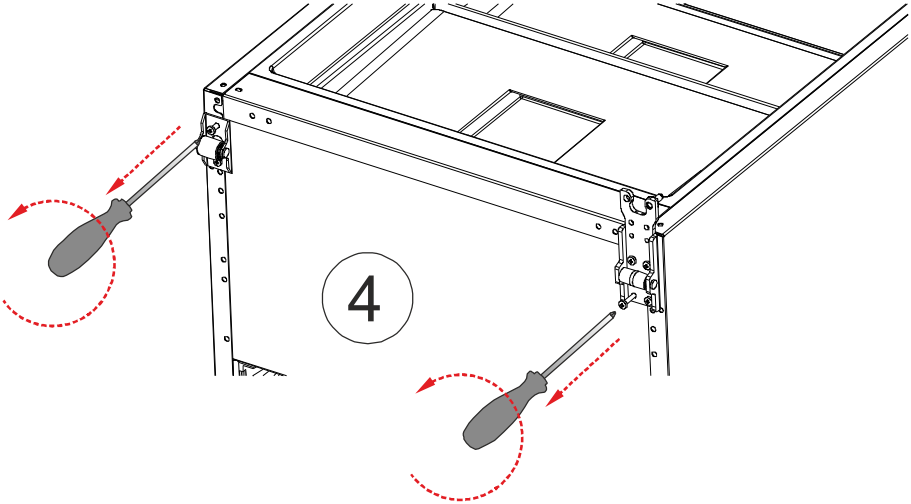
4

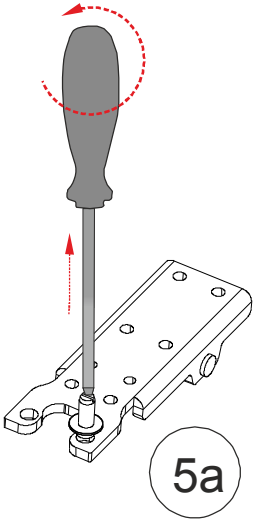
5a

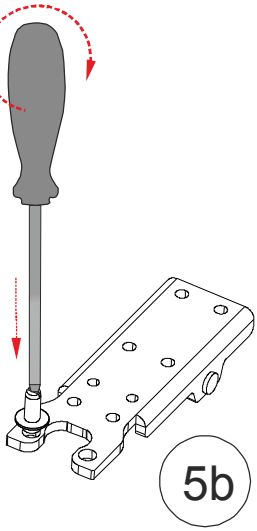
5b

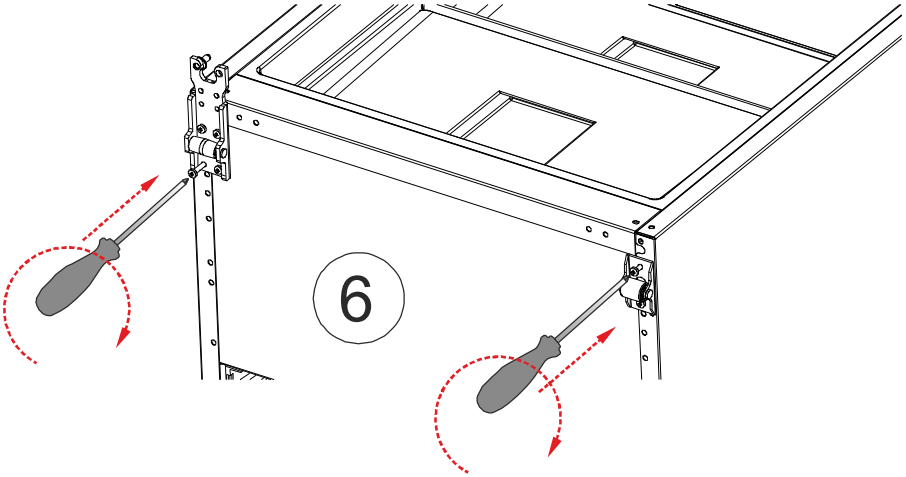
6

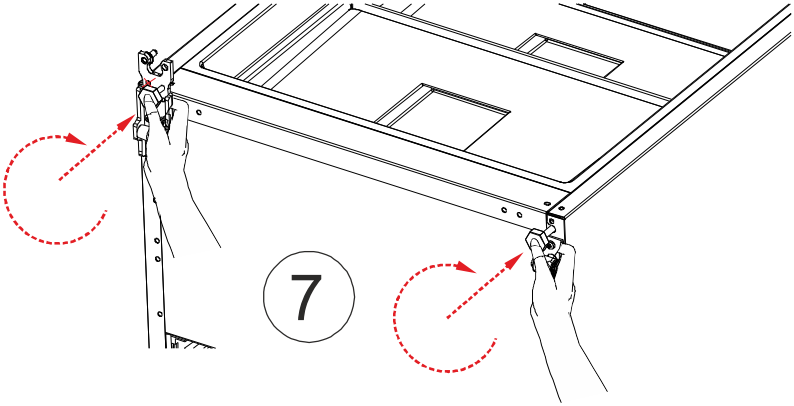
7

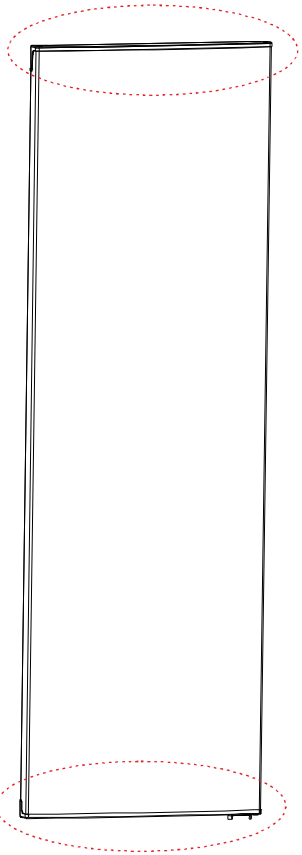

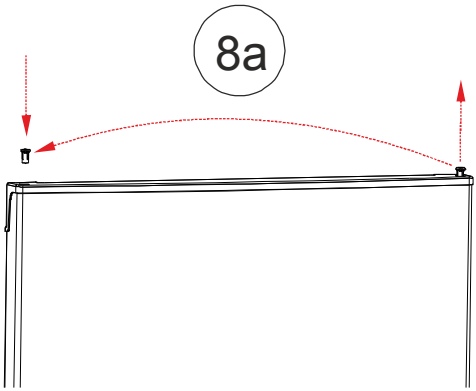
8a

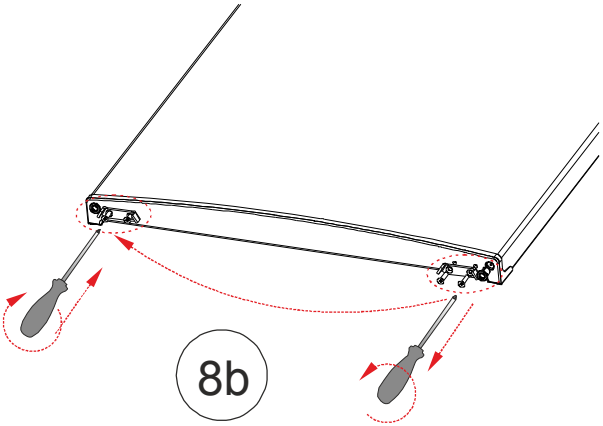
8b

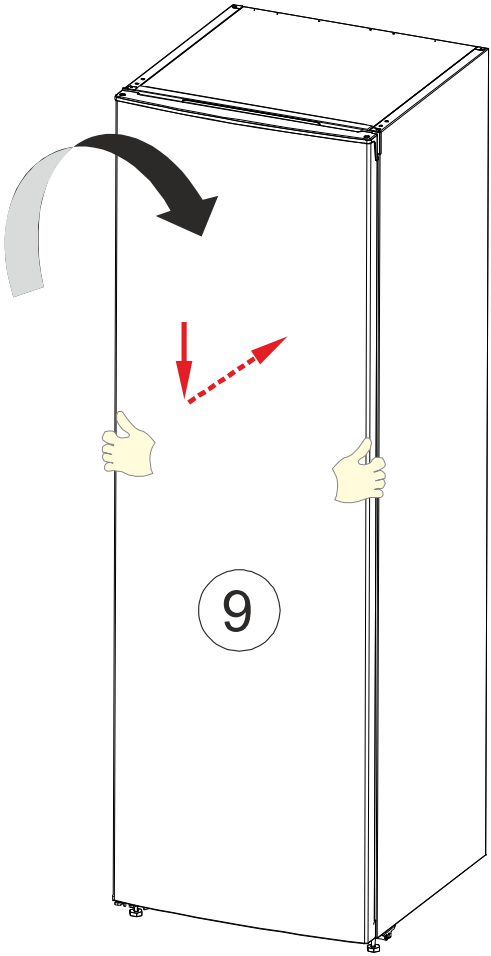
9

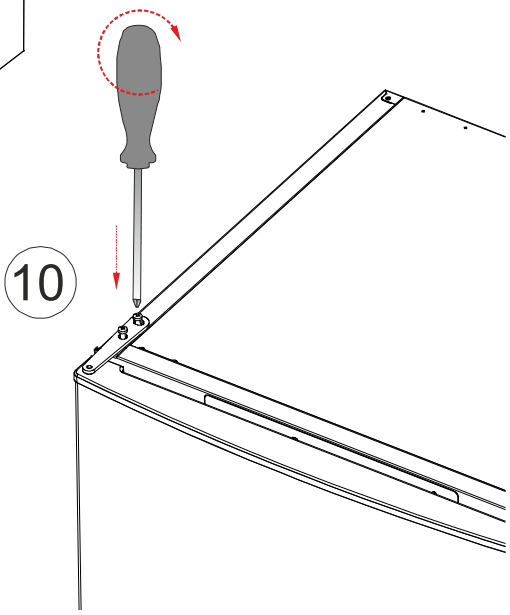
10

Instructions d'installation de la poignée de la porte

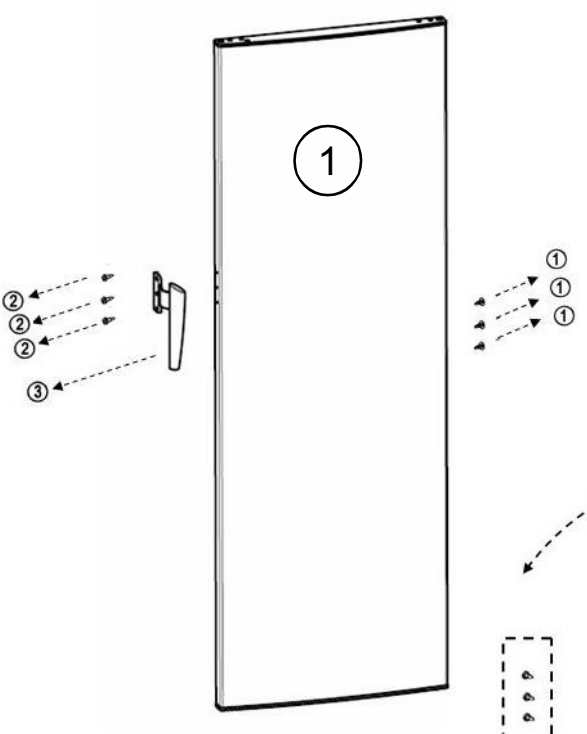

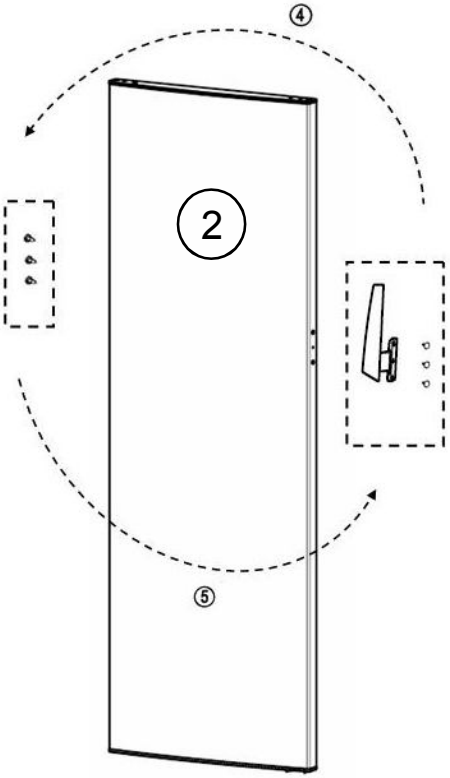

1. Enlever les capuchons de protections plastiques situés sur le côté de la porte opposé à celui où se situe la poignée. Les conserver.
2. Dévisser les trois vis qui maintiennent la poignée. Les conserver.
3. Enlever la poignée.
4. Insérer dans les orifices que vous venez de dégager, les capuchons de protections que vous avez démontés en paragraphe 1.
5. Après l'avoir retournée, positionner la poignée sur la porte (côté opposé) et la fixer à l'aide des trois vis que vous avez conservées au paragraphe 3.
6. Renouveler les mêmes opérations pour le montage de la poignée de la deuxième porte.

doméos

SERVICE APRES VENTE

Service Après Vente :
Pour toute information complémentaire, faire réparer l'appareil ou en cas de problème, s'adresser au Service Après Vente du magasin Cora où le produit a été acheté.

Durée de disponibilité des pièces détachées fonctionnelles :
6 ans à partir de la date de production

Importé par Vestel France
17 rue de la Couture
Parc Icade
BP10190
94563 Rungis Cedex