05/2018

Lave-linge

958392
WF 712 A+++ W701T

GUIDE D'UTILISATION 02

Bellavita

6 Démarrage de votre lave linge

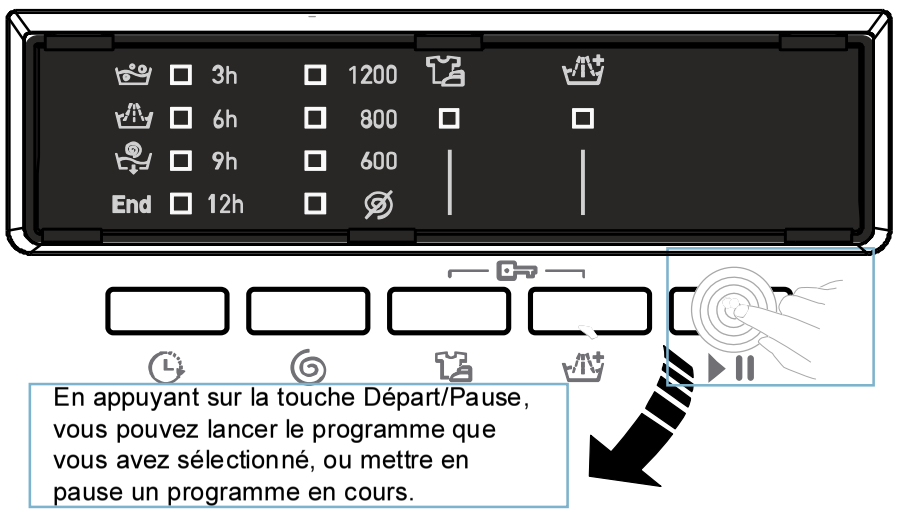

En appuyant sur la touche Départ/Pause, vous pouvez lancer le programme que vous avez sélectionné, ou mettre en pause un programme en cours.

7 Comment enlever le linge du tambour

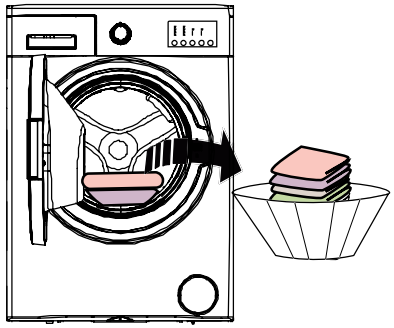

- Une fois le programme terminé, votre lave-linge s'éteint automatiquement.
- Le voyant LED Fin s'allume sur l'affichage électronique.

8 Entretien

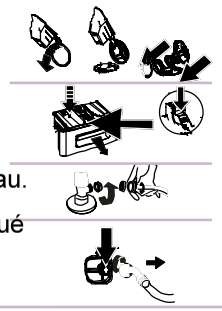

1- Nous vous recommandons de nettoyer le filtre de la pompe de vidange une fois tous les 2 mois.
2-Nous vous recommandons de nettoyer le bac à produits une fois tous les 2 mois.
3- Nous vous recommandons de nettoyer tous les 2 mois le filtre situé à l'extrémité du tuyau d'arrivée d'eau coté robinet d'arrivée d'eau.

4- Nous vous recommandons de nettoyer tous les 2 mois le filtre situé à l'extrémité du tuyau d'arrivée d'eau coté lave linge.

⚠ Si l'opération d'essorage ne s'est pas effectuée ou démarre tardivement, cela signifie que le système anti-balourd a été activé.
Le système anti-balourd va essayer de répartir le linge de façon homogène, **car si le linge n'est pas bien réparti à l'intérieur de la machine, cela entraîne un déséquilibre.**
Une fois le linge réparti, l'opération d'essorage démarre.
Attention: une trop faible quantitéde linge peut empêcher l'essorage de fonctionner.

52254482

GUIDE RAPIDE

DESCRIPTION DU LAVE LINGE

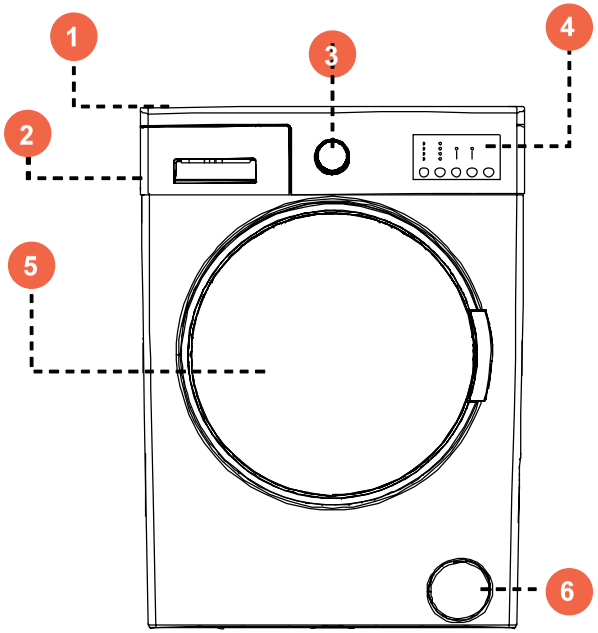

1- Plateau supérieur
2- Bac à produits
3- Sélecteur de programm
4- Affichage électronique et touches de fonctions
5- Hublot
6- Couvercle du filtre de la pompe de vidange

LAVAGE

- Branchez votre lave-linge à une prise électrique.
- Ouvrez le robinet d'eau.

1 Répartition du linge

Triez vos vêtements en fonction de leur type (coton, synthétique, délicat, laine, etc.), leur température de lavage (froid, 30 °, 40 °, 60 °, 90 °) et leur degré de saleté (légèrement taché, taché, très taché).

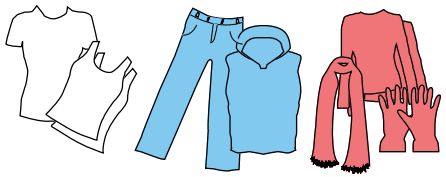

5 Display et touches de fonctions(*)

Sur le display s'affichent, par le biais de LEDS, la vitesse d'essorage, la température de lavage, les fonctions auxiliaires sélectionnées et l'état d'avancement du programme en cours (prélavage/lavage , rinçage , d'essorage).

Si les voyants clignotent, c'est qu'une erreur a été détectée sur la machine. Référez vous à la notice pour plus d'indications sur les codes pannes. Le voyant Fin s'allume lorsque votre cycle de lavage est terminé.

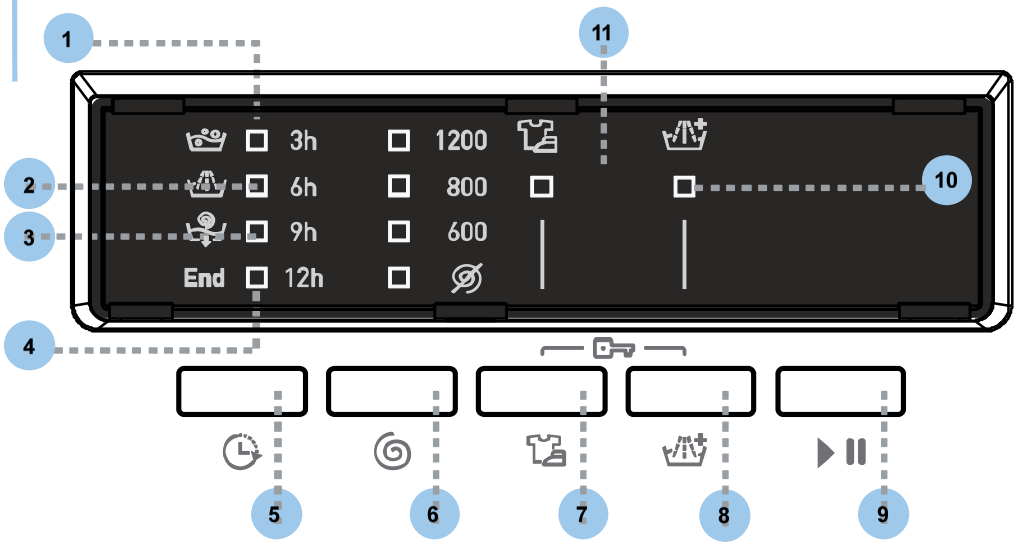

(*)

1- Voyant Lavage
2- Voyant Rinçage
3- Voyant Essorage
4- Voyant Fin
5- Touche départ différé
6- Touche réglage vitesse d'essorage
7- Touche Repassage facile
8- Touche Rinçage supplémentaire
9- Touche Départ / Pause
10- Voyants LEDS fonctions auxiliaires
11- Afficheur

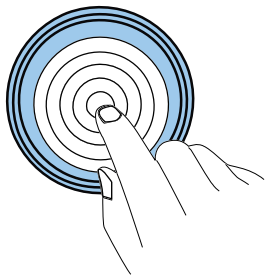

(*) Les fonctions auxiliaires varient selon le modèle de votre appareil.

2 Comment placer le linge dans le tambour

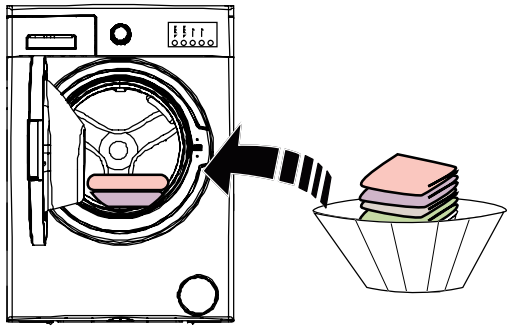

- Ouvrez hublot de votre lave linge.
- Répartissez votre linge dans tambour.

3 Comment verser la lessive dans le tiroir

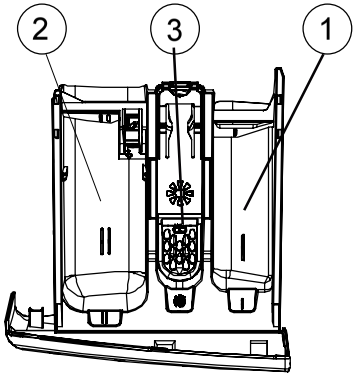

1- Compartiment de prélavage
2- Compartiment de lavage
3- Compartiment pour assouplissant

4 Sélection des programmes (*)

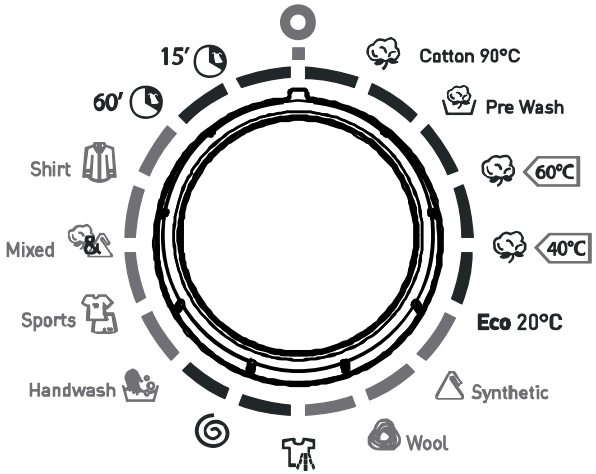

- Vous pouvez sélectionner le programme avec lequel vous souhaitez laver votre linge à l'aide de la manette sélecteur de programmes.
- Vous pouvez paramétrer l'opération de sélection de programmes en tournant la manette sélecteur de programmes dans les deux sens.
- Assurez-vous que la manette sélecteur de programmes soit positionnée exactement sur celui que vous avez sélectionné.

(*) Les programmes de lavage varient selon le modèle de votre appareil.

Merci !

Merci d'avoir choisi ce produit VALBERG.
Choisis, testés et recommandés par ELECTRO DEPOT, les produits de la marque VALBERG sont synonymes d'utilisation simple, de performances fiables et de qualité irréprochable. Grâce à cet appareil, vous savez que chaque utilisation vous apportera satisfaction.

Bienvenue chez ELECTRO DEPOT.

Consultez notre site Internet : www.electrodepot.fr
www.electrodepot.be

VOTRE AVIS COMPTE !

PARTAGEZ VOTRE EXPERIENCE SUR LES PRODUITS

Parce que votre satisfaction est notre priorité, nous vous proposons de donner votre avis sur ce produit. Il sera transmis et analysé par nos équipes afin d'améliorer continuellement le produit.

Donnez votre avis sur :
http://www.electrodepot.fr/avis-client
http://www.electrodepot.be/avis-client

ELECTRO DEPOT

A Avant d'utiliser l'appareil

4 Consignes de sécurité
12 Emballage et environnement
13 Informations sur les économies d'énergie

B Aperçu de l'appareil

14 Description de l'appareil
14 Spécifications techniques
16 Bandeau de commande

C Utilisation de l'appareil

17 Installation de l'appareil
20 Utilisation
23 Préparation du lavage
24 Tri du linge
25 Mise en place du linge dans le tambour
25 Les produits lessive
27 Démarrage du programme
30 Sécurité enfant
31 Annulation d'un programme
31 Fin d'un programme
32 Tableau des programmes

D Informations pratiques

37 Entretien et nettoyage de votre lave-linge
42 Dépannage
47 Codes de pannes
48 Conseils
50 Description de l'étiquette Énergie
51 Mise au rebut de votre ancien appareil

Les notices sont aussi disponibles sur le site
http://www.electrodepot.fr/sav/notices/
http://www.electrodepot.be/fr/sav/notices/

Consignes de sécurité

• Lisez l'intégralité de la présente notice d'utilisation avant d'utiliser le lave-linge.

Ce lave-linge est destiné uniquement à un usage domestique (excluant toute utilisation de type professionnelle), ainsi qu'aux usages suivants :
- utilisation dans des coins cuisine réservés au personnel de magasins, de bureaux ;
- utilisation dans des fermes ;
- utilisation par des clients d'hôtels, motels et autres environnements à caractère résidentiel ;
- utilisation dans des environnements du type chambres d'hôtes.

• Tenez vos animaux de compagnie à l'écart de votre appareil.

• Vérifiez l'emballage de votre lave-linge avant de l'installer et vérifiez la surface extérieure après l'avoir déballé. Ne faites pas fonctionner des machines endommagées ou présentant un emballage défectueux.

• Faites installer votre lave-linge uniquement par un représentant agréé. Toute intervention sur votre lave-linge par une personne autre que les services habilités annulera votre garantie.

• Cet appareil peut être utilisé par des enfants âgés d'au moins 8 ans et par des personnes ayant des capacités physiques, sensorielles ou mentales réduites ou dénuées d'expérience ou de connaissance, à condition qu'ils soient correctement surveillés, formés à l'utilisation de de l'appareil

en toute sécurité et informés des risques susceptibles de se présenter. Les enfants ne doivent pas jouer avec l'appareil. Le nettoyage et l'entretien de l'appareil ne doivent pas être effectués par des enfants sans surveillance.

• Utilisez uniquement votre lave-linge pour des textiles déclarés lavables en machine par leur fabriquant.

Avant de faire fonctionner le lave-linge, retirez les 4 vis de transport et les entretoises en caoutchouc, situées à l'arrière de la machine. Le non-retrait des vis peut provoquer de fortes vibrations, du bruit et un dysfonctionnement du produit (annulation de la garantie).

• Votre lave-linge n'est pas couvert par la garantie en cas de défaillance générée par tout type de facteurs externes (pesticides, incendies, pluie, gel, soleil, etc.).

• Veuillez ne pas jeter la présente notice d'utilisation ; conservez-la pour une consultation ultérieure. Vous-même ou quelqu'un d'autre pourrait en avoir besoin à l'avenir.

• La température ambiante adéquate pour un fonctionnement normal de votre lave-linge se situe entre 15 et 25°.

• Les tuyaux gelés risquent de se rompre et d'éclater. Dans les régions où la température descend en dessous de zéro, la température ambiante pourrait mettre en péril le bon fonctionnement de la carte électronique.

• Assurez-vous que les vêtements que vous placerez dans votre lave-linge ne contiennent aucun objet

étranger (clou, aiguille, pièces de monnaie, briquet, allumettes, pince, etc.) dans leurs poches. Ces objets peuvent endommager votre machine.

Il est recommandé d'effectuer la première opération de lavage à 90 °C en programme coton et sans linge, en versant une ½ dose de lessive dans le 2e compartiment du tiroir à lessive.

• Puisque l'exposition à l'air des lessives ou adoucissants pendant une période prolongée génère des résidus, versez votre lessive ou adoucissant dans le tiroir à lessive au début de chaque lavage.

• Il est conseillé de débrancher votre lave-linge et de fermer le robinet d'arrivée d'eau si vous ne l'utilisez pas pendant une période prolongée. De plus, il convient d'ouvrir le hublot de votre lave-linge pour éviter la formation de mauvaises odeurs dues à l'humidité.

• Des restes d'eau peuvent être présents dans votre machine. Ils sont dus aux essais et aux analyses effectués dans le cadre de procédures de contrôle qualité. Ceci n'endommagera pas votre appareil.

• Rappelez-vous que les matériaux d'emballage de votre lave-linge peuvent être dangereux pour les enfants.

• Gardez les matériaux d'emballage dans un endroit hors de la portée des enfants ou veillez à vous en débarrasser de manière adaptée.

• Utilisez les programmes de prélavage uniquement pour les linges très sales.

N'ouvrez jamais le tiroir à lessive lorsque le lave-linge est en fonctionnement.

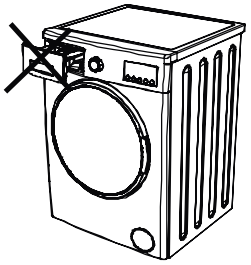

• En cas de panne, débranchez le lave-linge en premier, puis, fermez le robinet. Ne tentez pas de le réparer vous-même, contactez toujours le service après-vente agréé pour obtenir des conseils.

• La quantité de linge que vous mettez dans votre lave-linge ne doit pas dépasser la quantité maximale indiquée sur la plaque signalétique.

Ne forcez jamais le hublot pour l'ouvrir lorsque le lave-linge est en fonctionnement.

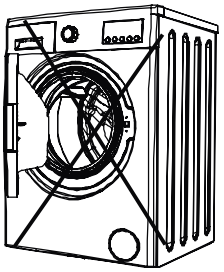

• Le lavage de vêtements couverts de farine dans votre lave-linge l'endommage.

Ne lavez pas de vêtements couverts de farine dans votre lave-linge.

• Veuillez respecter la quantité de lessive et d' assouplissant prescrite par les fabricants lors de l'utilisation d'assouplissant ou de produits similaires dans votre lave-linge.

• Installez votre lave-linge dans un endroit où le hublot peut être ouvert complètement. (ne placez pas votre lave-linge dans un endroit où le hublot ne peut pas s'ouvrir complètement).

• Installez votre lave-linge dans un endroit qui peut être entièrement aéré, avec une circulation constante de l'air.

ATTENTION

Vous devez lire les présentes consignes pour vous protéger et protéger vos proches contre tout accident et risque mortel.

ATTENTION

Risque de brûlure !

Ne touchez pas au tuyau de vidange, ni à l'eau lors de la vidange car le lave-linge peut atteindre des températures élevées lors de son fonctionnement.

ATTENTION

Risque mortel en raison du courant électrique !

Évitez d'utiliser des multiprises ou des rallonges.

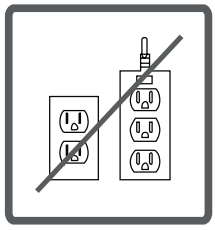

Ne branchez pas le lave-linge sur une prise électrique endommagée.

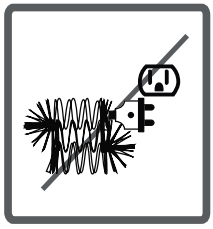

Ne tirez jamais sur le câble pour débrancher le lave-linge. Débranchez uniquement au niveau de la prise, au bout du câble.

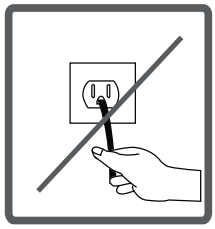

Évitez de brancher ou de débrancher le lave-linge avec les mains mouillées, au risque de souffrir d'une électrocution !

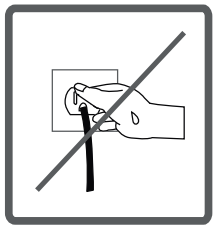

Ne touchez jamais le lave-linge avec les mains ou les pieds mouillés.

• Si le câble d'alimentation est endommagé, il doit être remplacé par le fabricant, son service après-vente ou des personnes de qualification similaire afin d'éviter tout danger.

ATTENTION

Risque d'inondation ! (dans le cas d'une installation sur un lavabo, un bac ou un évier).

• Vérifiez la vitesse d'écoulement de l'eau avant d'installer le tuyau de vidange.

• Prenez les mesures nécessaires pour éviter que le tuyau de vidange ne se décroche. La puissance de l'eau sortant d'un tuyau qui n'est pas fixé correctement peut le déplacer en dehors du bac receveur.

• Vérifiez toujours que la bonde du bac receveur (bouchon) est ouverte, afin d'avoir une évacuation correcte et d'éviter ainsi tout débordement ou inondation.

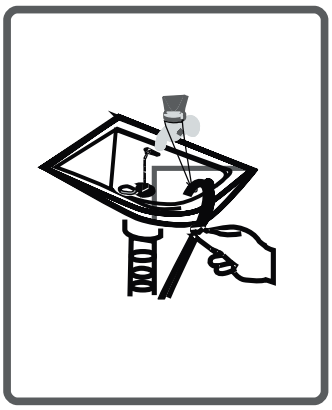

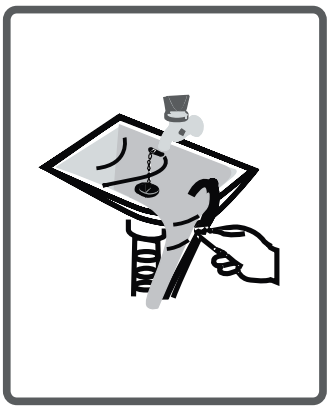

ATTENTION

Risque d'incendie !

• Ne laissez pas de liquides inflammables à proximité de votre lave-linge.

• La teneur en souffre de décapants pour peinture pourrait provoquer une corrosion. Par conséquent, n'utilisez jamais de matériaux décapants dans votre lave-linge.

N'utilisez jamais de produits contenant des solvants (comme pour le lavage des gaz) dans votre lave-linge.

• Retirez tout objet des poches de vos vêtements (aiguilles, trombones, briquet, allumettes, etc.) lorsque vous les placez dans votre lave-linge.

Ces objets présentent un risque d'incendie ou d'explosion.

ATTENTION

Risque de chute et de blessure !

• Ne montez pas sur votre lave-linge. Le dessus de votre lave-linge peut se briser et vous risquez de vous blesser.

• Rangez le tuyau, le câble et l'emballage de votre lave-linge lors de l'installation. Vous pourriez trébucher et tomber.

• Ne positionnez pas votre lave-linge à l'envers ou sur le côté.

• Ne soulevez pas votre lave-linge en le tenant par ses pièces amovibles (tiroir à lessive, hublot). Ces pièces peuvent se briser et vous blesser.

• Vous pouvez trébucher et vous blesser si des éléments comme le tuyau et les câbles ne sont pas correctement stockés après l'installation de votre lave-linge.

ATTENTION

Le lave-linge doit être transporté par au moins deux personnes.

ATTENTION
Sécurité des enfants !

• Ne laissez pas des enfants rester près du lave-linge sans surveillance. Les enfants peuvent s'enfermer dans le lave-linge et s'exposer à un risque mortel.

• Le verre du hublot et sa surface peuvent être extrêmement chauds lorsque le lave-linge fonctionne. Éloignez impérativement les jeunes enfants lorsque le lave-linge fonctionne car ils pourraient se brûler la peau s'ils touchent le hublot en verre.

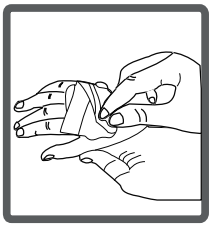

• Conservez les matériaux d'emballage hors de la portée des enfants.

• Des cas d'empoisonnement pourraient être observés en cas d'ingestion des lessives et des produits d'entretien, et les yeux ou la peau peuvent être irrités s'ils entrent en contact avec ces produits.

Gardez les produits de nettoyage hors de la portée des enfants.

Emballage et environnement

Mise au rebut des matériaux d'emballage

Les matériaux d'emballage protègent votre machine contre les dommages susceptibles de survenir pendant le transport. Ces matériaux sont respectueux de l'environnement puisqu'ils sont recyclables. Le recyclage des matériaux permet à la fois d'économiser les matières premières et de réduire la production de déchets.

Mise au rebut des vieilles machines

Les vieux appareils électriques ou électroniques peuvent encore contenir des pièces récupérables. Par conséquent, ne jetez jamais les vieux appareils que vous n'utilisez plus.

Veillez à ce que les pièces de vos vieux appareils électroniques ou électriques soient réutilisées en les donnant dans des centres de collecte prévus par les autorités concernées.

Pour la sécurité des enfants, rangez vos vieux appareils en lieu sûr jusqu'à ce qu'ils soient mis au rebut, hors de votre domicile.

Informations sur les économies d'énergie

Quelques informations importantes pour optimiser le rendement de votre lave-linge :

• La quantité de linge que vous mettez dans votre lave-linge doit correspondre à celle indiquée sur la notice en fonction du programme choisi. Par exemple, si vous choisissez le programme n°1, la quantité correcte de linge à laver sera de 7 kg pour bénéficier de la meilleure performance énergétique en eau et en électricité.

• La non-utilisation de la fonction de prélavage pour le linge peu sale et normal permet d'économiser de l'électricité et de l'eau (si votre lave linge est équipé du programme prélavage ; selon modèle).

Description de l'appareil

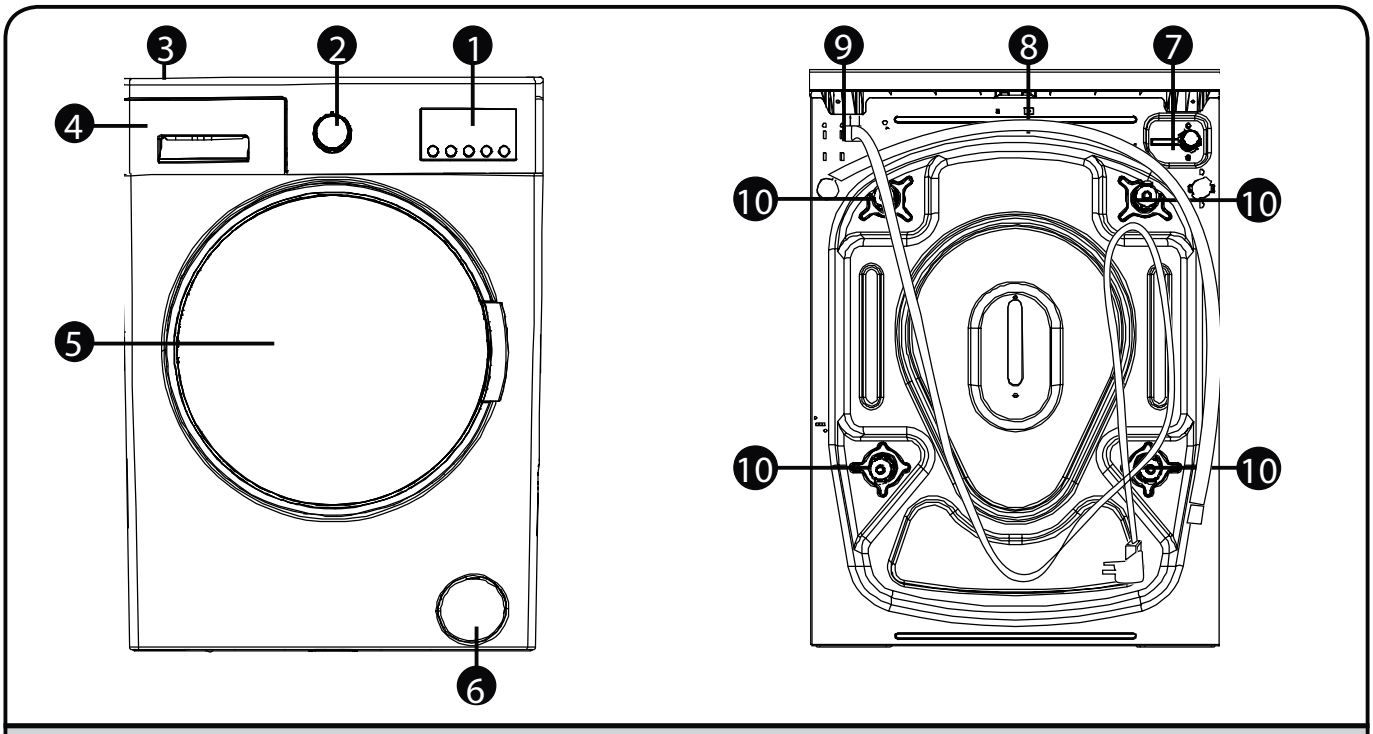

1. Écran d'affichage (Display) et touches de fonctions
2. Sélecteur de programmes
3. Dessus
4. Tiroir à lessive
5. Hublot
6. Couvercle du filtre de la pompe de vidange
7. Arrivée d'eau
8. Tuyau de vidange
9. Cordon d'alimentation
10. Vis de bridage pour le transport

Spécifications techniques

Tension/Fréquence de fonctionnement (V/Hz)	(220-240) V~/50 Hz
Courant total (A)	10
Pression d'eau (Mpa)	Maximum : 1 Mpa **Minimum : 0,1 Mpa**
Puissance totale (W)	2100
Capacité maximum de linge sec (kg)	7
Vitesse d'essorage maxi. (tr/min.)	1200
Nombre de programmes	15
Dimensions (Hauteur x Largeur x Profondeur) (mm)	845 x 597 x 527

Marque	BELLAVITA
Référence commerciale	958392 - WF 712 A+++ W701T
Capacité nominale (programme 60 °C à pleine charge) (kg)	7,0
Classe d'efficacité énergétique	A+++
Consommation d'énergie annuelle (kWh/an)*	172
Consommation d'énergie (programme coton 60 °C à pleine charge) (kWh/cycle)	0,98
Consommation d'énergie (programme coton 60 °C à demi-charge) (kWh/cycle)	0,60
Consommation d'énergie (programme coton 40 °C à demi-charge) (kWh/cycle)	0,58
Consommation d'électricité en mode Arrêt (W)	0,50
Consommation d'électricité en mode Laissé sur marche (W)	1,00
Consommation d'eau annuelle (l/an)**	10337
Consommation d'eau (programme coton 60 °C à pleine charge) (l/cycle)	52
Consommation d'eau (programme coton 60 °C à demi-charge) (l/cycle)	43
Consommation d'eau (programme coton 40 °C à demi-charge) (l/cycle)	43
Classe d'efficacité d'essorage	B
Vitesse d'essorage maximale (tours/min.)***	1200
Taux d'humidité résiduelle (%)***	53
Durée du programme (min.) (programme coton 60 °C à pleine charge)	230
Durée du programme (min.) (programme coton 60 °C à demi-charge)	195
Durée du programme (min.) (programme coton 40 °C à demi-charge)	190
Émission acoustique dans l'air (en phase de lavage) (dB(A))	58
Émission acoustique dans l'air (en phase d'essorage) (dB(A))	79

• Le programme numéro 3 (programme coton 60 °C standard) et le programme numéro 4 (programme coton 40 °C standard) sont les programmes de lavage standards auxquels se réfèrent les informations contenues sur les fiches produits et les étiquettes, pour du linge en coton normalement sale. Ces programmes sont les plus efficaces en terme de consommation d'eau et d'électricité.
• La température réelle constatée peut varier par rapport à la température du cycle déclarée.
• La durée du programme, la consommation d'énergie et les valeurs de consommation d'eau peuvent varier en fonction du poids et du type de la charge de lavage, des fonctions supplémentaires sélectionnées, de l'eau courante, ainsi que de la température ambiante.

* Sur la base de 220 cycles de lavage standard par an pour les programmes coton à 60 °C et à 40 °C à pleine charge et à demi-charge, et de la consommation des modes à faible puissance. La consommation réelle d'énergie dépend des conditions d'utilisation de l'appareil.
** Sur la base de 220 cycles de lavage standard par an pour les programmes coton à 60 °C et à 40 °C à pleine charge et à demi-charge. La consommation réelle d'eau dépend des conditions d'utilisation de l'appareil.
*** Sur la base de 220 cycles de lavage standard par an pour les programmes coton à 60 °C à pleine charge et à demi-charge, et pour le programme coton à 40 °C à demi-charge.

(*) Les spécifications de la machine peuvent varier en fonction du produit acheté.

Bandeau de commande

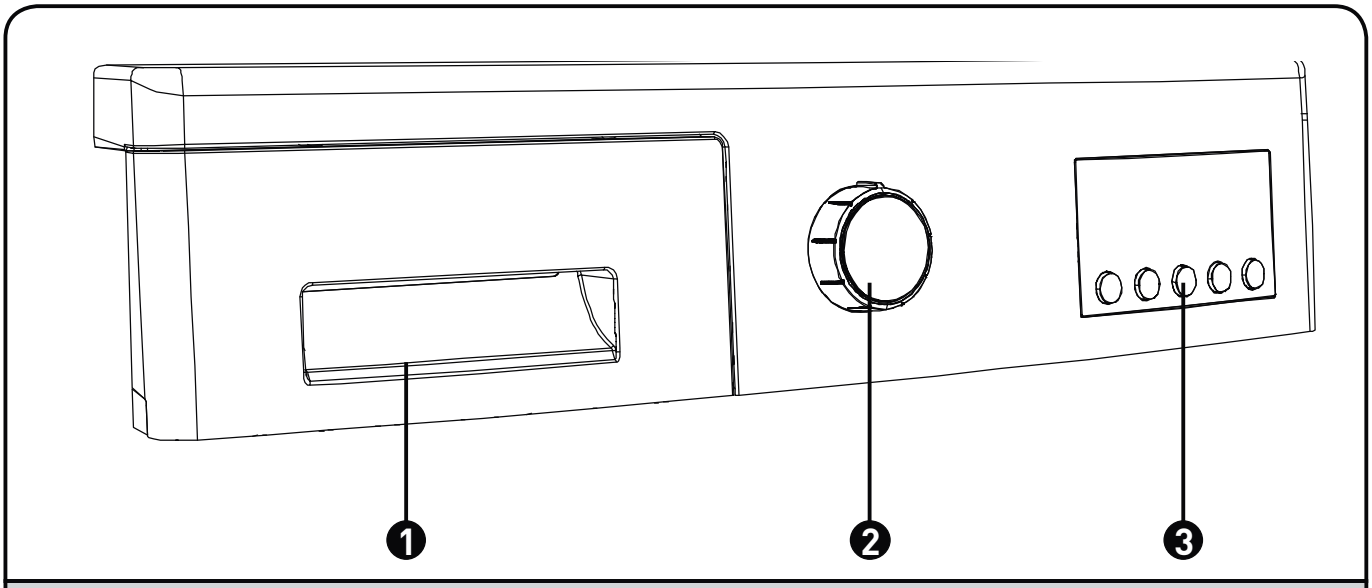

1. Tiroir à lessive
2. Sélecteur de programmes
3. Écran d'affichage
   Suivant modèle et touches fonctions auxiliaires

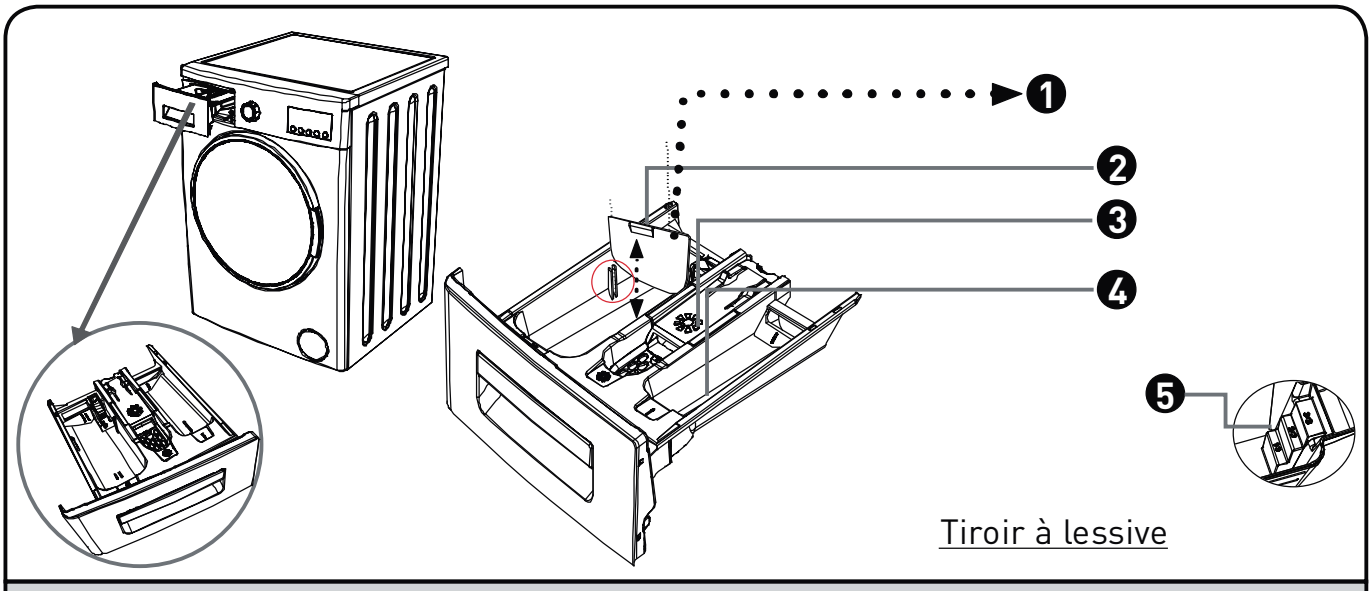

1. Kit pour lessive liquide
2. Compartiment lavage
3. Compartiment adoucissant
4. Compartiment prélavage
5. Différents niveaux pour la lessive en poudre

Installation de l'appareil

Retrait des vis de bridage pour le transport

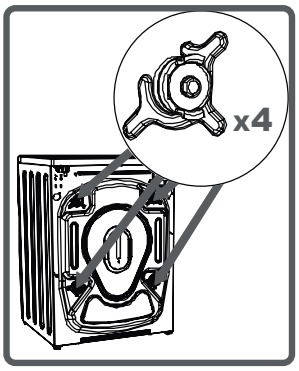

⚠ Avant de faire fonctionner le lave-linge, retirez les 4 vis de transport et les entretoises en caoutchouc situées à l'arrière de la machine. Le non-retrait des vis peut provoquer de fortes vibrations, du bruit et un dysfonctionnement du produit (annulation de la garantie).

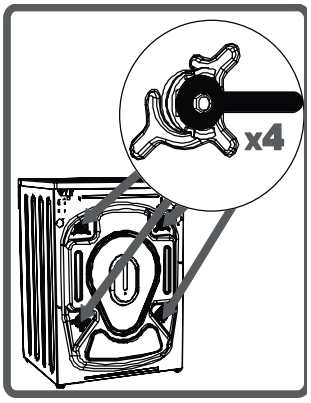

C'est pourquoi, les vis de bridage pour le transport doivent être dévissées par rotation, dans le sens antihoraire, à l'aide d'une clé appropriée.

Vous devez tirer sur les vis de transport pour les enlever.

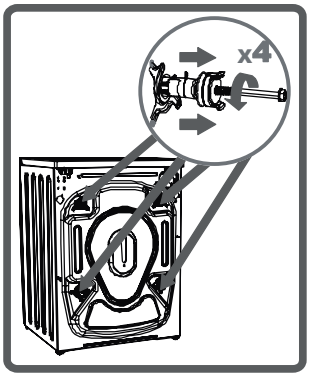

Après avoir enlevé les vis de bridage complètes, mettez les bouchons en plastiques (fournis avec les accessoires) dans les trous laissés libres.

Les vis de bridage pour le transport doivent être stockées afin d'être disponibles dans le cas d'un transport ultérieur.

REMARQUE

Vous devez absolument retirer les vis de bridage de votre lave-linge avant la première utilisation. Les pannes dues à la mise en fonctionnement de machines avec des vis de bridage fixées ne sont pas couvertes par la garantie.

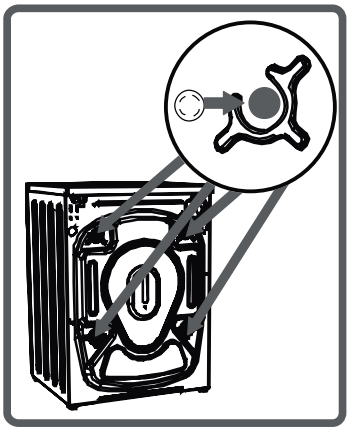

Réglage des pieds

• N'installez pas le lave-linge sur un tapis, ou des surfaces similaires, afin de permettre une parfaite ventilation à la partie inférieure.

• Pour que la machine fonctionne en silence et sans vibrations, elle doit être installée sur une surface plane, non glissante et ferme (installation déconseillée sur des planchers en bois non rigides).

• Calez et mettez à niveau le lave-linge au moyen des quatre pieds de réglage.

• Pour ce faire, desserrez l'écrou de blocage en plastique.

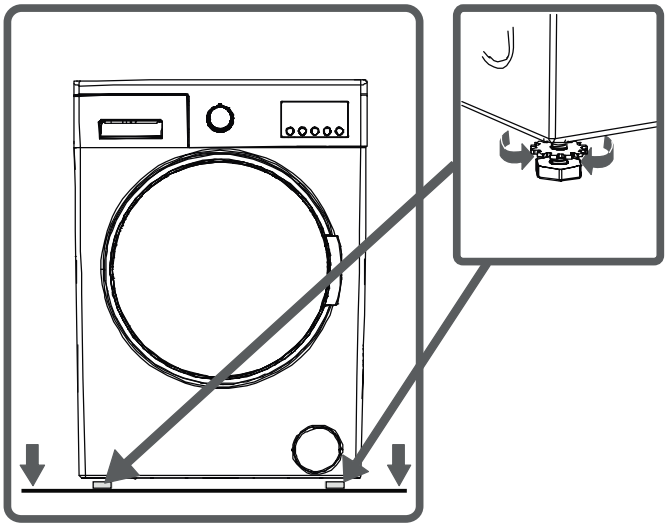

• Effectuez le réglage en tournant les pieds vers le haut ou vers le bas.

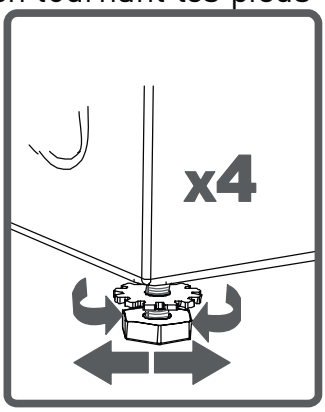

• Une fois que le lave-linge est bien équilibré, serrez l'écrou de blocage en plastique en le tournant vers le haut.

⚠ Ne palliez jamais les irrégularités du sol en plaçant des cales en cartons, des bouts de bois ou tout matériel similaire en dessous de votre lave-linge.

⚠ Lorsque vous nettoyez le sol sur lequel repose votre lave-linge, veillez à ne pas déséquilibrer les pieds de stabilisation.

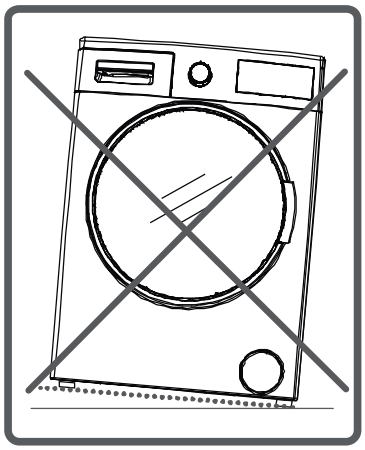

Branchement électrique

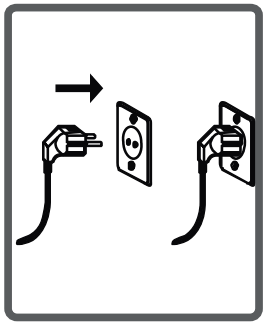

• Votre lave-linge fonctionne sous une tension de 220-240 V et de 50 Hz.

• Le cordon d'alimentation de votre lave-linge est équipé d'une prise mâle avec terre. Cette prise doit impérativement être branchée à une prise murale de 10 ampères mise à la terre.

• La valeur des fusibles de l'alimentation électrique doit également être de 10 ampères.

• Si vous ne disposez pas d'une installation conforme aux normes obligatoires, il faudra la faire modifier par un technicien qualifié.

• Notre société décline toute responsabilité en cas de dommages éventuels qui résulteraient d'une installation sans mise à la terre.

REMARQUE

Si vous faites fonctionner votre lave-linge sous une tension faible, cela réduira son cycle de vie et aura une incidence sur sa performance.

Branchement du tuyau d'arrivée d'eau

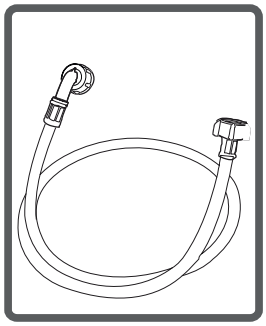

• Votre lave-linge est prévu pour être raccordé sur une arrivée d'eau froide. Le filetage mâle du robinet devra présenter une dimension de 3/4 po (20x27).

• Pour éviter toute fuite au niveau des raccords, 2 joints (dont un avec filtre) sont fournis avec le tuyau.

• Branchez le raccord (coudé) du tuyau d'arrivée d'eau à l'arrière du lave-linge avec un joint et l'autre raccord (droit), au robinet, avec le joint avec filtre. Serrez les 2 raccords à la main (pince à exclure pour éviter d'abîmer les écrous plastiques).

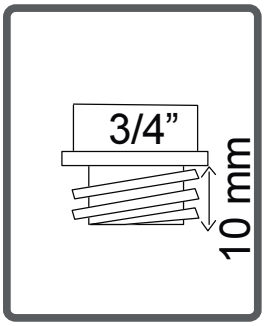

CONSEIL

Servez-vous d'un torchon pour serrer les écrous, ce sera plus facile. En cas de doute, faites brancher le lave-linge par un installateur qualifié.

• Si votre installation d'eau n'est pas conforme, veuillez vous adresser à un plombier.

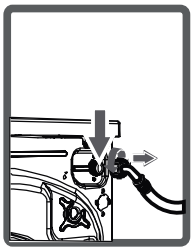

• Une pression d'eau située entre 0,1 et 1 Mpa (1 à 10 bars) permettra à votre machine de fonctionner plus efficacement. (Une pression de 0,4 Mpa correspond à un écoulement d'environ 8 litres d'eau/minute via un robinet entièrement ouvert).

• Une fois les branchements effectués, vérifiez l'absence de fuites au niveau des raccords en ouvrant entièrement le robinet.

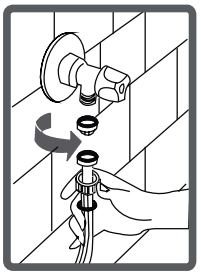

• Assurez-vous que les nouveaux tuyaux d'arrivée d'eau ne sont pas pliés, fissurés ou écrasés.

Le lave-linge doit être raccordé au réseau de distribution d'eau en utilisant les tuyaux de raccordement neufs fournis avec le lave-linge, il convient de ne pas réutiliser des tuyaux de raccordement usagés.

Crochet du tuyau de vidange

• L'extrémité du tuyau de vidange peut être raccordée à un dispositif spécifique lié directement au siphon d'un lavabo ou d'un évier.

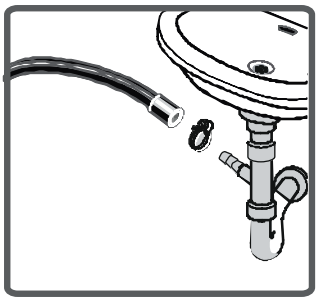

• N'essayez jamais de rallonger le tuyau de vidange d'eau en le raccordant.

• Ne mettez pas le tuyau de vidange de votre lave-linge dans un récipient, ou un seau.

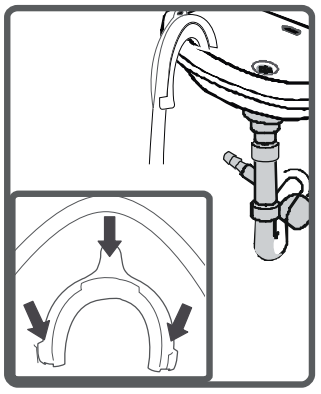

• Assurez-vous que le tuyau de vidange n'est pas plié, tordu, écrasé ou étiré.

• Le tuyau de vidange doit être installé à une hauteur minimum de 60 cm et à maximum 100 cm du sol.

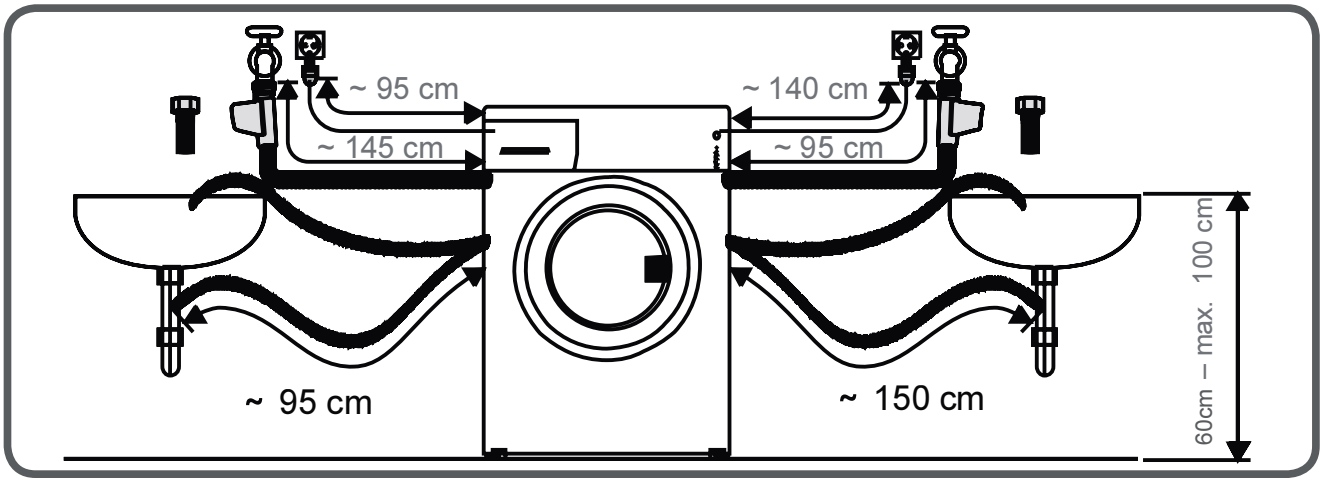

Utilisation

Tiroir à lessive

Compartiment Lavage (N°II) :
Ce compartiment est destiné exclusivement aux lessives (liquide ou poudre) et aux produits anti-calcaire. Vous pouvez utiliser des lessives liquides pour tous les programmes sans prélavage. Placez le kit pour détergent liquide dans ce compartiment et dosez la quantité de lessive liquide en fonction des indications du fabricant.

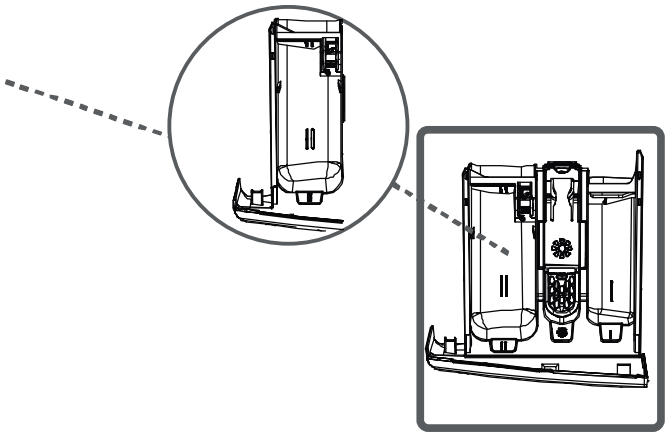

Compartiment Adoucissant (central) :
Versez votre adoucissant dans ce compartiment. Ne dépassez pas le niveau MAX sinon l'assouplissant s'écoulera dans l'eau de lavage via le siphon. Les assouplissants très concentrés doivent être dilués avec un peu d'eau avant de les verser dans le bac à produits. Un assouplissant très concentré bouche le siphon et empêche l'écoulement du produit.

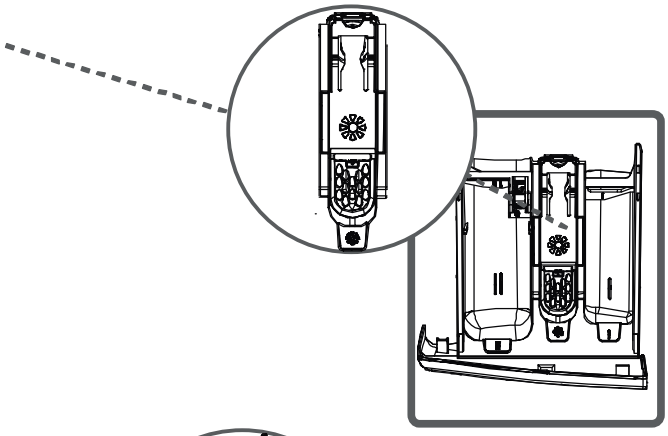

Compartiment Prélavage (N°I) :
Pour le linge très sale, sélectionnez un programme avec prélavage, versez ¼ de la dose de détergent dans le compartiment n° I du bac à produits et la quantité restante dans le compartiment n° II.

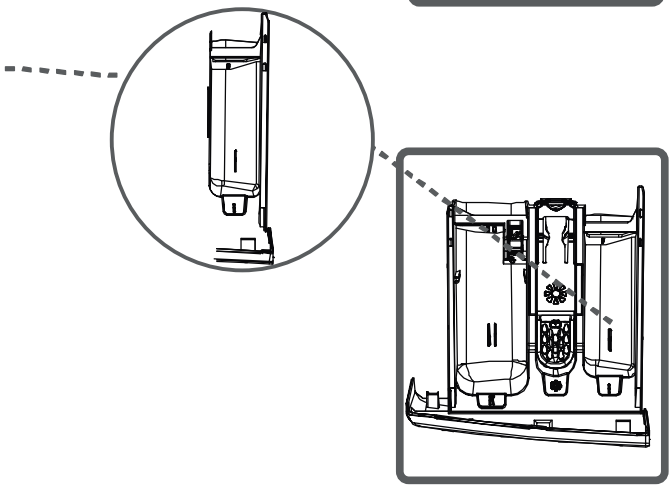

(*) Les spécifications de la machine peuvent varier en fonction du produit acheté.

Sélecteur de programmes

• Le sélecteur de programme vous permet de sélectionner le programme de lavage de votre linge. Choisissez le programme de votre choix en tournant le sélecteur dans les deux sens. Veillez à bien positionner le repère de réglage sur le programme de votre choix. Si vous positionnez le sélecteur de programme sur Arrêt pendant que la machine fonctionne, votre programme sera arrêté.

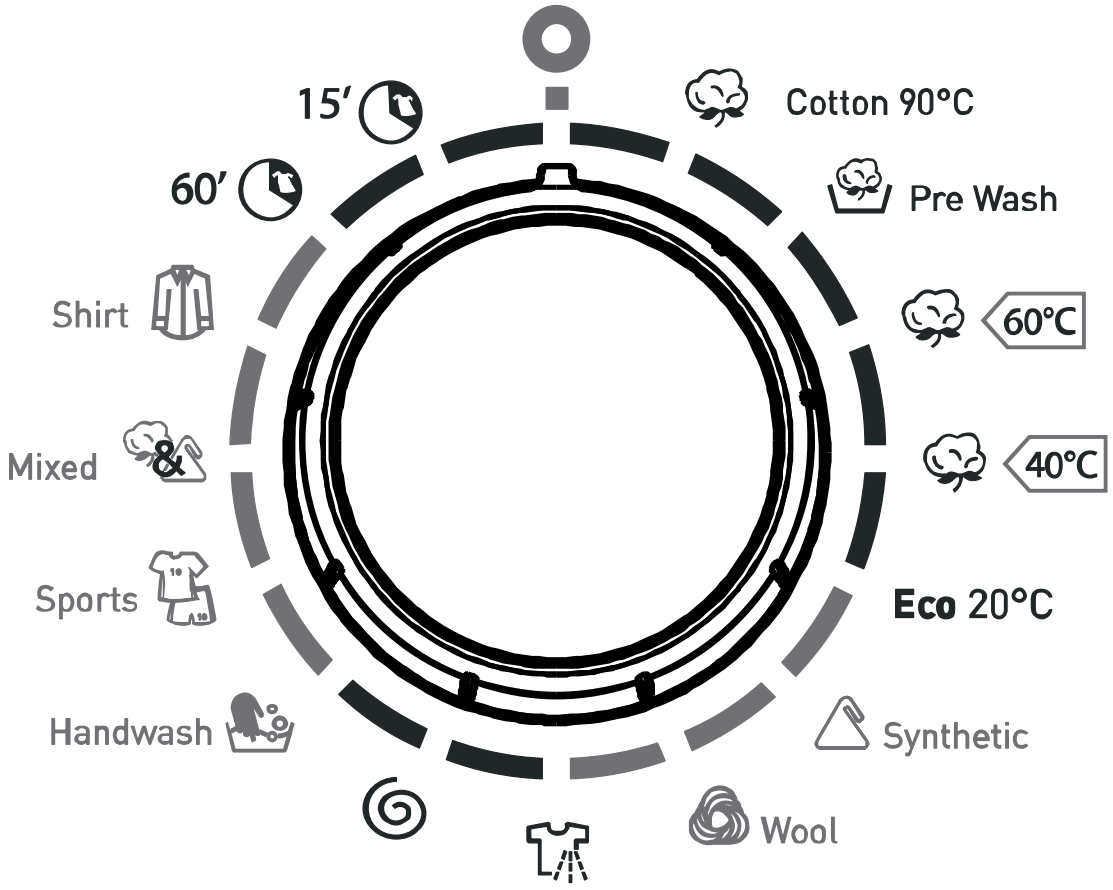

Écran d'affichage et fonctions auxiliaires

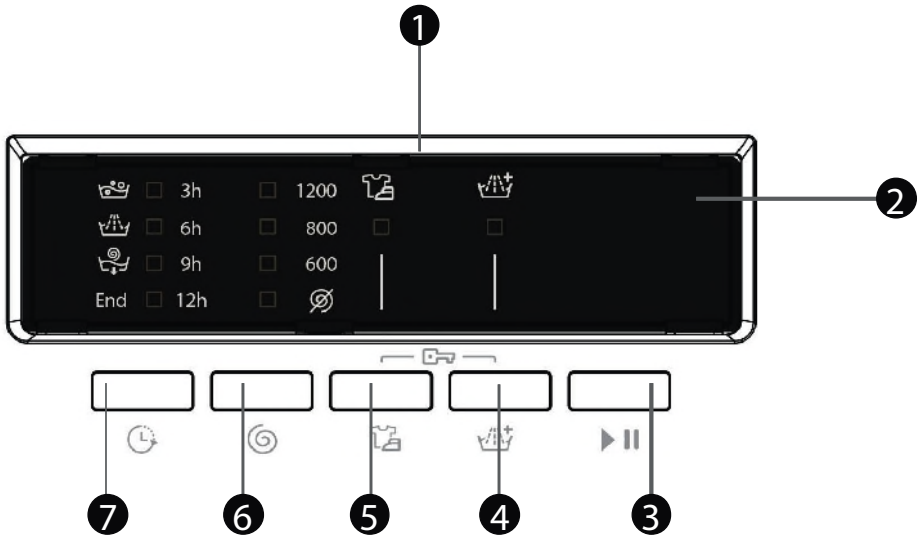

1. Écran d'affichage (Display)
2. Voyants LED de fonction auxiliaire
3. Touche Départ/Pause
4. Touche rinçage supplémentaire
5. Touche Repassage facile
6. Réglage de la vitesse d'essorage
7. Touche Départ différé

Après avoir sélectionné un programme, les voyants de l'écran vous permettront de suivre l'évolution de votre programmation. Cela concerne le départ différé (si sélectionné), la vitesse d'essorage, les fonctions auxiliaires, ainsi que les différentes étapes du lavage : (prélavage, lavage , rinçage , essorage , et « Fin », une fois le programme de lavage sélectionné terminé).

En outre, l'écran vous avertira en cas de défaillance sur votre lave-linge au moyen de voyants LED spécifiques (voir CODES DE PANNES à la fin de cette notice).

Préparation du lavage

Tri du linge

• Votre linge porte des étiquettes qui précisent les conditions de lavage. Lavez et séchez votre linge en fonction des spécifications indiquées sur l'étiquette du produit.

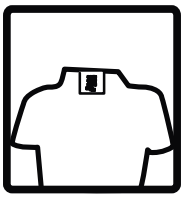

• Triez votre linge en fonction de sa matière (coton, synthétique, tissus délicats, laine, etc.), des températures de lavage (froid, 30°, 40°, 60°, 90°) et du degré de salissure (légèrement taché, taché, très taché).

• Lavez votre linge de couleur séparément au cours du premier lavage car il risque de déteindre.

• Vérifiez que les poches de vos vêtements ne contiennent aucune pièce métallique.

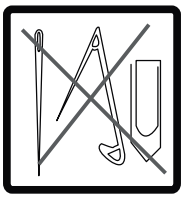

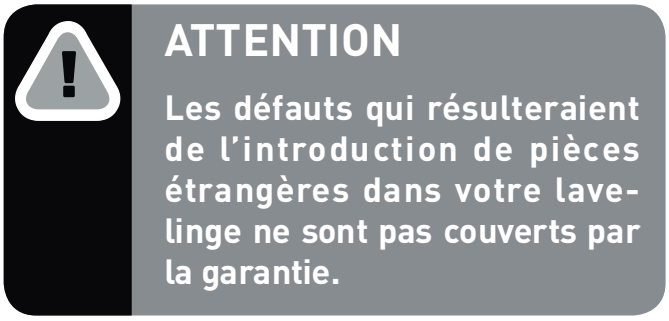

ATTENTION

Les défauts qui résulteraient de l'introduction de pièces étrangères dans votre lave-linge ne sont pas couverts par la garantie.

• Fermez les fermetures à glissière et les boutons des vêtements.

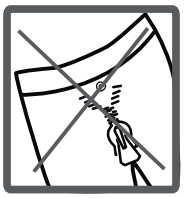

• Retirez les crochets (métalliques ou plastiques) des rideaux ou placez-les dans un sac à linge fermé.

• Retournez les vêtements tels que les pantalons, les tricots, t-shirts et pulls.

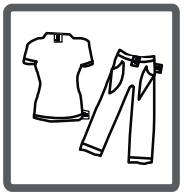

• Placez les petits articles tels que les chaussettes et les mouchoirs dans un sac à linge.

Tri du linge

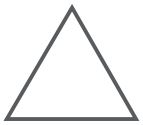

Blanchiment autorisé

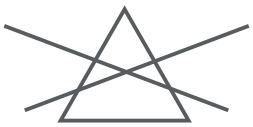

Blanchiment interdit

Lavage en machine
sans trait : normal
1 trait : modéré
2 traits : très modéré

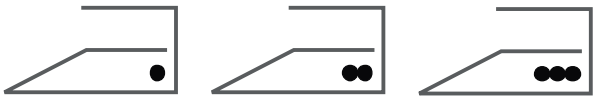

● Repassage à température maximale de 110°C, vapeur interdite
●●Repassage à température maximale de 150°C
●●●Repassage à température maximale de 200 °C

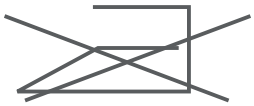

Repassage interdit

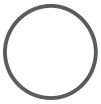

Nettoyage à sec autorisé

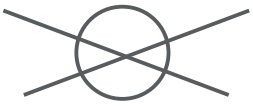

Nettoyage à sec interdit

Séchage à plat

Séchage sur fil sans essorage

Séchage par suspension

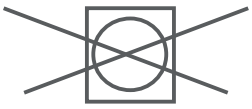

Séchage en machine à tambour interdit

Nettoyage à sec autorisé uniquement avec des essences minérales

Nettoyage à sec autorisé avec tous les solvants courants de nettoyage, excepté le trichloréthylène

Nettoyage à sec autorisé avec tous les solvants courants de nettoyage y compris le trichloréthylène

Mise en place du linge dans le tambour

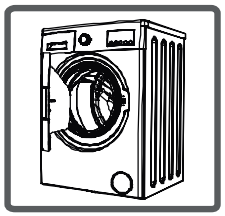

• Ouvrez le hublot de votre lave-linge.

• Insérez chaque vêtement séparément (l'un après l'autre).

• Répartissez votre linge dans le tambour.

REMARQUE

La capacité maximum de charge peut varier en fonction du type de linge que vous lavez, du degré de saleté et du programme que vous avez choisi. Il convient de ne pas dépasser la capacité maximum de charge de séchage indiquée dans le tableau des programmes de lavage.

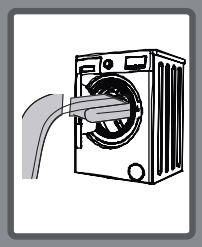

Vous pouvez utiliser le tableau de poids suivant comme exemple.

Type de linge	Poids (g.)
Serviette	200
Lin	500
Sortie de bain	1 200
Housse de couette	700
Taie d'oreiller	200
Sous-vêtements	100
Nappe	250

• En refermant le hublot du lave-linge, vérifiez qu'aucun vêtement n'est resté coincé entre la porte et le joint du hublot.

• Fermez le hublot de votre lave-linge (vous devez entendre un « clic » indiquant que le hublot est bien fermé).

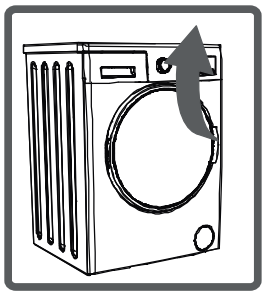

• Fermez soigneusement le hublot de votre machine, faute de quoi la machine ne démarrera pas le programme de lavage.

Les produits lessive

La quantité de détergent que vous mettrez dans le tiroir dépendra des critères suivants :

• Votre consommation de lessive changera en fonction du degré de saleté de votre linge. Pour le linge légèrement sale, n'effectuez pas de prélavage et versez une petite quantité de détergent dans le compartiment n° II du bac à produits.

• Pour le linge très sale, sélectionnez un programme avec prélavage, versez ¼ de la dose de détergent dans le compartiment n° I du bac à produits et la quantité restante dans le compartiment n° II.

• Utilisez des lessives spécialement adaptées pour machines à laver automatiques. Les doses à utiliser pour votre linge seront précisées sur l'emballage des détergents.

• La quantité de lessive consommée dépend de la dureté de l'eau.

• La quantité de lessive consommée dépendra également de la quantité de linge.

• Versez votre assouplissant dans le compartiment prévu à cet effet de votre bac à produits. Ne dépassez pas le niveau MAX, sinon l'assouplissant s'écoulera dans l'eau de lavage via le siphon.

• Les assouplissants très concentrés doivent être dilués avec un peu d'eau avant de les verser dans le bac à produits. Un assouplissant très concentré bouche le siphon et empêche l'écoulement du produit.

• Vous pouvez utiliser des lessives liquides pour tous les programmes sans prélavage. Placez l'indicateur de niveau pour détergent liquide dans le second compartiment du bac à produits et dosez la quantité de lessive liquide en fonction des niveaux de cet indicateur.

N'oubliez pas de retirer la plaque de lessive liquide, quand vous utiliserez à nouveau de la lessive en poudre.

(*) Les spécifications de la machine peuvent varier en fonction du produit acheté.

Démarrage du programme

Fonctions auxiliaires

Avant de lancer le programme, vous pouvez sélectionner une fonction auxiliaire.

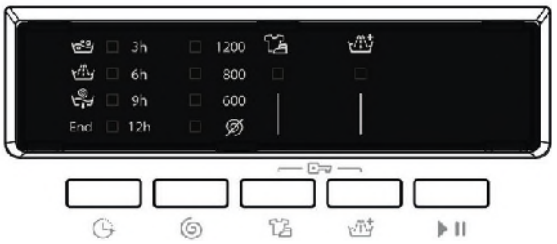

• Appuyez sur le bouton de fonction auxiliaire que vous souhaitez sélectionner.

• Si le voyant de fonction auxiliaire sur l'écran d'affichage s'allume, cela signifie que la fonction auxiliaire que vous avez sélectionnée est activée.

• Si le symbole de fonction auxiliaire sur l'affichage électronique clignote, cela signifie que la fonction auxiliaire que vous avez sélectionnée n'est pas activée.

Raison de la non-activation

• La fonction auxiliaire que vous souhaitez utiliser n'est pas applicable dans le programme de lavage que vous avez choisi.

• Le programme de lavage a passé l'étape au cours de laquelle la fonction auxiliaire que vous souhaitez sélectionner devait être utilisée.

• Elle n'est pas compatible avec une fonction auxiliaire que vous avez sélectionnée précédemment.

Système de capacité variable automatique

Votre lave-linge est équipé d'un système de détection de capacité variable.

Pour certains programmes, lorsque vous mettez une quantité de lessive correspondant à la moitié (ou moins) de la capacité maximale de votre machine, celle-ci va fonctionner de manière à économiser le temps de lavage et la consommation d'eau et d'énergie. Dans ces conditions, le programme que vous avez défini peut se terminer dans un délai plus court.

1. Fonction auxiliaire de départ différé

La fonction de départ différé permet de retarder le démarrage du lave-linge avec un délai de 3, 6, 9 ou 12 h.

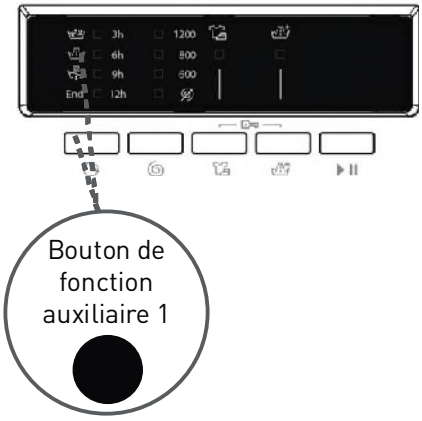

Pour utiliser la fonction de départ différé :

1) Choisissez un programme : le voyant lavage, rinçage ou essorage (suivant le programme choisi) clignote.
2) Sélectionnez la durée du départ différé en appuyant sur la touche de départ différé 1 fois (pour 3 h), 2 fois (pour 6 h), 3 fois (pour 9 h) ou 4 fois (pour 12 h). Le voyant sélectionné « 3, 6, 9 ou 12 h » devient fixe.
3) Appuyez sur la touche Départ/Pause pour démarrer le compte à rebours du départ différé. Le voyant de l'heure sélectionné clignotera 4 fois, indiquant que le départ différé a bien été pris en compte.

Conseil : Après avoir appuyé sur la touche Départ/Pause, si vous voulez éviter que quelqu'un annule le départ différé en appuyant sur cette touche, activez la « sécurité enfant » en appuyant simultanément sur les 2 touches de fonctions supplémentaires indiquées par une clef. Les 2 voyants de ces touches clignoteront 4 fois indiquant que la sécurité enfant est verrouillée. Ainsi, votre lave-linge sera protégé de toute manipulation malencontreuse. Quand le programme sera terminé, il sera nécessaire de ré-appuyer sur ces 2 touches pour annuler la sécurité enfant (attention, le fait de mettre le sélecteur de programmes sur « 0 » n'annulera pas la sécurité enfant).

En sélectionnant le départ différé, si vous avez passé l'heure que vous vouliez choisir, continuez à appuyer plusieurs fois sur la touche pour sélectionner de nouveau l'heure choisie.

Si vous souhaitez annuler le départ différé, il suffit de mettre le sélecteur de programmes sur « 0 ». Ensuite, sélectionnez à nouveau le programme choisi et appuyez sur la touche Départ/Pause, afin de démarrer le programme sans départ différé.

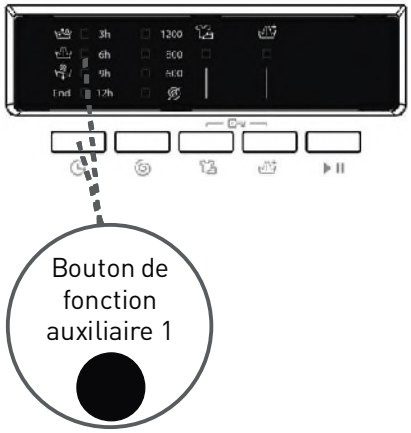

Très important : Pour démarrer la fonction de départ différé, vous devez appuyer sur la touche Départ/Pause (le voyant de l'heure choisi clignotera 4 fois, indiquant que le départ différé a bien été pris en compte).
Attention : tant que le programme de lavage n'a pas démarré, le hublot n'est pas verrouillé.

2. Sélection de la vitesse d'essorage

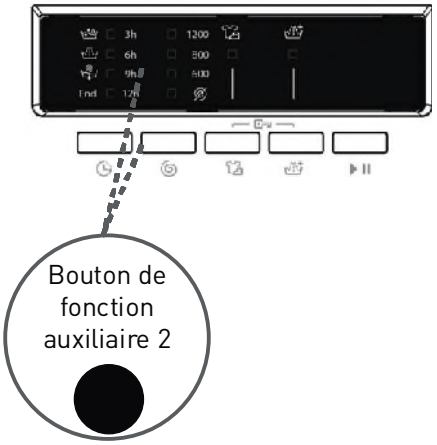

Vous pouvez sélectionner la vitesse d'essorage désirée (voir tableau des programmes) avec cette touche.

Vous avez également la possibilité de ne pas faire d'essorage en sélectionnant le symbole suivant .

Pour sélectionner une vitesse, appuyez sur la touche d'essorage une ou plusieurs fois, jusqu'à ce que la LED correspondant à la vitesse choisie s'allume.

Repassage facile

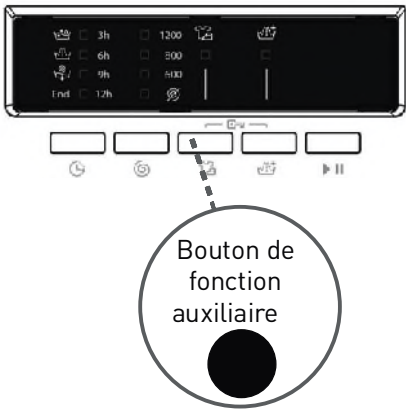

Cette fonction vous permet de faire en sorte que votre linge soit moins froissé après lavage.

Vous pouvez activer ce programme en appuyant sur la touche repassage facile ; le voyant LED du symbole s'allume, indiquant que la fonction est activée.

Rinçage supplémentaire

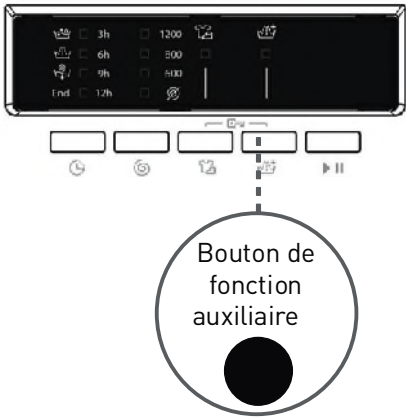

Vous pouvez effectuer un rinçage supplémentaire de votre linge à l'aide de cette fonction auxiliaire.

Vous pouvez activer ce programme en appuyant sur la touche Rinçage supplémentaire : le voyant LED du symbole s'allume, indiquant que la fonction est activée.

Touche Départ/Pause

En appuyant sur la touche Départ/Pause, vous pouvez démarrer le programme que vous avez sélectionné. Si vous appuyez de nouveau sur cette touche, le programme se mettra en « Pause » et le voyant LED du programme en cours se mettra à clignoter. Appuyez de nouveau sur cette touche pour continuer à nouveau le programme (le voyant clignotant redeviendra fixe). Cette fonction vous permet, au début du lavage, d'enlever ou d'ajouter du linge sans redémarrer le programme (il sera juste nécessaire d'attendre que le hublot se déverrouille pour l'ouvrir).

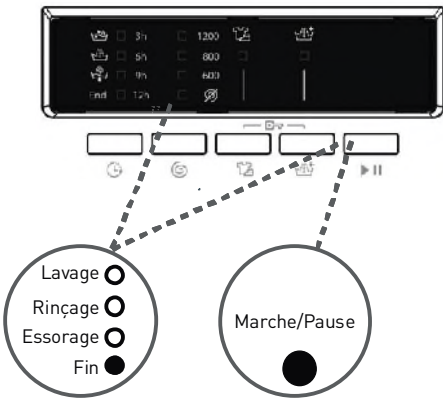

Sécurité enfant

La sécurité enfant est utilisée pour protéger le cycle de lavage contre les effets d'un enclenchement non-souhaité des boutons pendant le cycle.

Après avoir démarré un programme, pour mettre en fonction la « sécurité enfant », appuyez simultanément sur les deux touches de fonctions supplémentaires indiquées par une clef. Les 2 voyants de ces touches clignoteront 4 fois indiquant que la sécurité enfant est verrouillée. Ainsi, votre lave-linge sera protégé contre toute manipulation malencontreuse. Une fois le programme terminé, il sera nécessaire de ré-appuyer sur ces 2 touches pour annuler la sécurité enfant (Attention, le fait de mettre le sélecteur de programmes sur « 0 » n'annule pas la sécurité enfant).

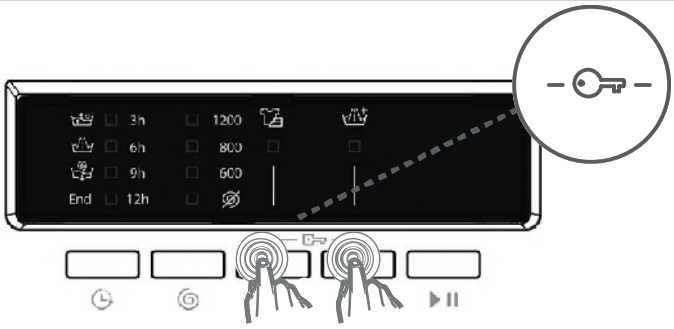

Si vous appuyez sur n'importe quel bouton lorsque la sécurité enfant est activée, les 2 LED de fonctions supplémentaires se mettent à clignoter sur l'écran.

Si vous avez programmé un lavage avec la sécurité enfant, et si vous désirez changer de programme, il sera nécessaire d'annuler la sécurité enfant ; sinon, il sera impossible de choisir le nouveau programme (le fait de mettre le sélecteur de programmes sur « 0 » n'annule pas la sécurité enfant).

Pour désactiver la sécurité enfant, il suffira d'appuyer de nouveau sur les 2 touches de fonctions supplémentaires indiquées par une clef (en mettant le sélecteur de programmes sur n'importe quel programme). Les 2 voyants de ces touches clignoteront 4 fois pour indiquer que la sécurité enfant est déverrouillée (le fait de mettre la manette programme sur « 0 » n'annule pas la sécurité enfant).

Annulation d'un programme

Si vous souhaitez annuler un programme en cours d'exécution :
1 Tournez le sélecteur de programmes sur la position « 0 ».
2 Votre lave-linge arrêtera l'opération de lavage et le programme sera annulé.
3 Pour vider l'eau accumulée dans le lave-linge, tournez le sélecteur de programmes sur n'importe quel autre programme et appuyez sur la touche Départ.
4 Votre lave-linge effectuera l'opération d'évacuation nécessaire et annulera le programme.
5 Une fois la vidange terminée (plus de bruit de pompe) et avant que l'eau n'entre à nouveau dans le tiroir à lessive, mettez le sélecteur de programmes sur la position « 0 ».
6 Vous pouvez mettre à nouveau votre lave-linge en fonctionnement en sélectionnant un nouveau programme.

Fin d'un programme

Votre machine va s'arrêter automatiquement à la fin du programme sélectionné.

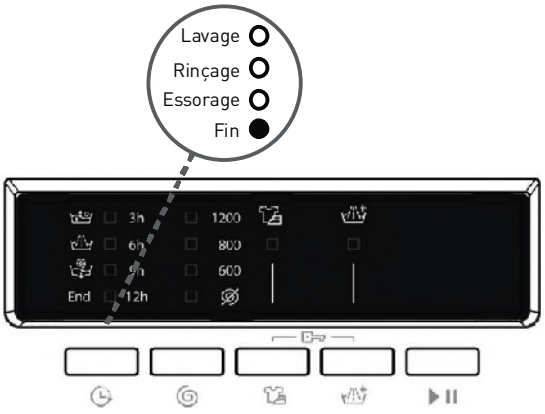

- Le voyant LED « Fin » s'allume sur l'écran d'affichage.
- Vous pouvez ouvrir le hublot de votre lave-linge et sortir le linge.
- Laissez le hublot de votre lave-linge ouvert pour laisser sécher sa partie intérieure après avoir retiré votre linge.
- Tournez le sélecteur de programmes sur la position « 0 ».
- Débranchez votre lave-linge.
- Fermez le robinet d'eau.

Tableau des programmes

COTON À 90 °C	
Température de lavage (°C)	90
Quantité maximum de linge sec (kg)	7,0
Compartiment de lessive	II
Durée du programme (min.)	180
Type de linge/Descriptions	Textiles en coton et en lin très sales (sous-vêtements, draps, nappes, serviettes (3,5 kg maxi.), couvertures, etc.).

COTON À 60 °C (avec prélavage)	
Température de lavage (°C)	60
Quantité maximum de linge sec (kg)	7,0
Compartiment de lessive	I et II
Durée du programme (min.)	171
Type de linge/Descriptions	Textiles en coton et en lin sales (sous-vêtements, draps, nappes, serviettes (3,5 kg maxi.), couvertures, etc.).

COTON ÉCO À 60 °C	
Température de lavage (°C)	60
Quantité maximum de linge sec (kg)	7,0
Compartiment de lessive	II
Durée du programme (min.)	250
Type de linge/Descriptions	Textiles en coton et en lin sales (sous-vêtements, draps, nappes, serviettes (3,5 kg maxi.), couvertures, etc.).

REMARQUE

La durée du programme peut varier en fonction de la quantité de linge, de l'eau utilisée, de la température ambiante et de certaines fonctions auxiliaires.

COTON À 40 °C	
Température de lavage (°C)	40
Quantité maximum de linge sec (kg)	7,0
Compartiment de lessive	II
Durée du programme (min.)	245
Type de linge/Descriptions	Textiles en coton et en lin sales (sous-vêtements, draps, nappes, serviettes (3,5 kg maxi.), couvertures, etc.).

ÉCO À 20 °C	
Température de lavage (°C)	20
Quantité maximum de linge sec (kg)	3,5
Compartiment de lessive	II
Durée du programme (min.)	96
Type de linge/Descriptions	Textiles en coton et en lin moins sales (sous-vêtements, draps, nappes, serviettes (2 kg maxi.), couverture, etc.).

SYNTHÉTIQUES	
Température de lavage (°C)	40
Quantité maximum de linge sec (kg)	3,5
Compartiment de lessive	II
Durée du programme (min.)	110
Type de linge/Descriptions	Textiles très sales ou mixtes synthétiques. (Chaussettes en nylon, chemises, chemisiers, pantalons synthétiques, etc.)

REMARQUE

La durée du programme peut varier en fonction de la quantité de linge, de l'eau utilisée, de la température ambiante et de certaines fonctions auxiliaires.

LAINE À 30 °C	
Température de lavage (°C)	30
Quantité maximum de linge sec (kg)	2,5
Compartiment de lessive	II
Durée du programme (min.)	42
Type de linge/Descriptions	Linge en laine présentant des étiquettes **« Lavable en machine »**.

RINÇAGE	
Tempér ature de lavage (°C)	-
Quantité maximum de linge sec (kg)	7,0
Compartiment de lessive	-
Durée du programme (min.)	36
Type de linge/Descriptions	Si vous désirez effectuer un rinçage supplémentaire au terme du lavage, vous pouvez utiliser ce programme pour tout type de linge.

ESSORAGE	
Température de lavage (°C)	-
Quantité maximum de linge sec (kg)	7,0
Compartiment de lessive	-
Durée du programme (min.)	15
Type de linge/Descriptions	Si vous désirez essorer davantage votre linge à la fin du lavage, vous pouvez utiliser ce programme pour tout type de linge.

REMARQUE

La durée du programme peut varier en fonction de la quantité de linge, de l'eau utilisée, de la température ambiante et de certaines fonctions auxiliaires.

LAVAGE MAIN	
Température de lavage (°C)	30
Quantité maximum de linge sec (kg)	2,5
Compartiment de lessive	II
Durée du programme (min.)	90
Type de linge/Descriptions	Lessive recommandée pour le lavage à la main ou le linge délicat.

SPORT À 30 °C	
Température de lavage (°C)	30
Quantité maximum de linge sec (kg)	3,5
Compartiment de lessive	II
Durée du programme (min.)	80
Type de linge/Descriptions	Tenues de sport.

MIXTE À 30 °C	
Température de lavage (°C)	30
Quantité maximum de linge sec (kg)	3,5
Compartiment de lessive	II
Durée du programme (min.)	80
Type de linge/Descriptions	Les textiles sales en coton, synthétiques, de couleur et en lin peuvent être lavés ensemble.

REMARQUE

La durée du programme peut varier en fonction de la quantité de linge, de l'eau utilisée, de la température ambiante et de certaines fonctions auxiliaires.

CHEMISES	
Température de lavage (°C)	60
Quantité maximum de linge sec (kg)	3,5
Compartiment de lessive	II
Durée du programme (min.)	114
Type de linge/Descriptions	Les chemises et chemisiers sales en coton et synthétiques mixtes peuvent être lavés ensemble.

QUOTIDIEN 60 MIN.	
Tempér ature de lavage (°C)	60
Quantité maximum de linge sec (kg)	3,0
Compartiment de lessive	II
Durée du programme (min.)	60
Type de linge/Descriptions	Vous pouvez laver vos textiles sales en coton, de couleur et en lin à 60 °C en 60 minutes.

RAPIDE 15 min.	
Température de lavage (°C)	30
Quantité maximum de linge sec (kg)	2,0
Compartiment de lessive	II
Durée du programme (min.)	15
Type de linge/Descriptions	Vous pouvez laver vos textiles de couleur en coton et en lin, légèrement tachés, en seulement 15 minutes.

REMARQUE

Comme la période de lavage est courte, une petite quantité de lessive doit être utilisée par rapport à aux autres programmes. La durée du programme augmentera si votre appareil détecte une charge instable. Vous pouvez ouvrir le hublot de votre lave-linge deux minutes après la fin de l'opération de lavage. (La durée de deux minutes, nécessaire pour ouvrir le hublot de votre lave-linge, n'est pas comprise dans la période de lavage.)

La durée du programme peut varier en fonction de la quantité de linge, de l'eau utilisée, de la température ambiante et de certaines fonctions auxiliaires.

Entretien et nettoyage de votre lave-linge

Avertissement

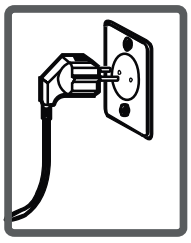

Débranchez la prise électrique de votre lave-linge avant de commencer toute opération d'entretien et de nettoyage.

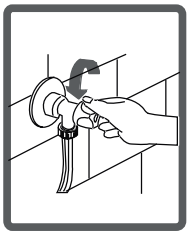

Fermez le robinet pour tout entretien et nettoyage de votre lave-linge.

ATTENTION

L'utilisation de produits de nettoyage contenant des solvants peut endommager les pièces de l'appareil. N'utilisez pas de produits de nettoyage contenant des solvants.

Filtres d'arrivée d'eau

Cette machine est équipée de deux filtres au niveau du tuyau d'alimentation qui empêchent les impuretés et les corps étrangers de pénétrer dans la machine. L'un est situé dans le raccord côté machine et l'autre, dans le robinet. Si la machine n'est pas suffisamment alimentée en eau malgré l'ouverture du robinet, nettoyez ces filtres :

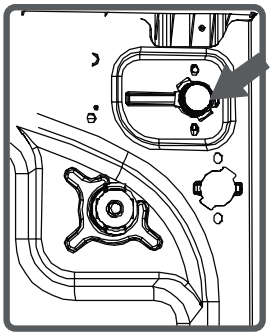

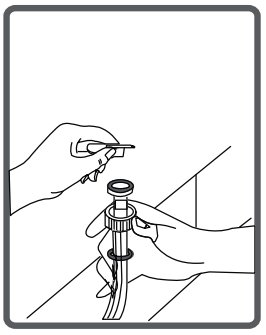

- Démontez le tuyau d'arrivée d'eau.
- Retirez le filtre du raccord d'arrivée d'eau coté machine (à l'aide d'une pince) et lavez-le soigneusement à l'aide d'une brosse.
- Nettoyez le filtre du tuyau

d'arrivée d'eau côté robinet en le retirant manuellement avec le joint.

• Après avoir nettoyé les filtres, remettez-les en place de la même manière.

ATTENTION

Les filtres des robinets d'arrivée d'eau peuvent être bouchés par l'eau contaminée du robinet ou le manque d'entretien. D'autre part, cela peut également provoquer la défectuosité de l'électrovanne ; ce qui peut provoquer des fuites d'eau en continu dans votre machine.

Les pannes qui résultent de tels cas ne sont pas couvertes par la garantie.

Filtre de la pompe de vidange

Le filtre de pompe prolonge la durée de vie de votre pompe de vidange. Il empêche les impuretés de pénétrer dans la pompe. Il est recommandé de nettoyer le filtre de pompe tous les 2 à 3 mois.

Pour nettoyer le filtre de pompe :

• Pour ouvrir le couvercle de la pompe, vous pouvez utiliser une pièce en plastique ou la plaque du kit de lessive liquide.

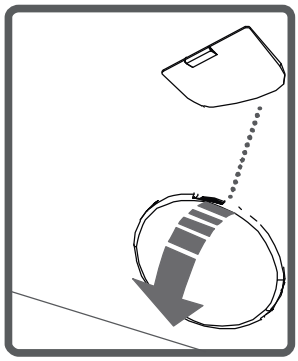

• Enfoncez légèrement la pièce en plastique dans l'encoche supérieure du couvercle en plastique, et faites une légère rotation pour ouvrir le couvercle.

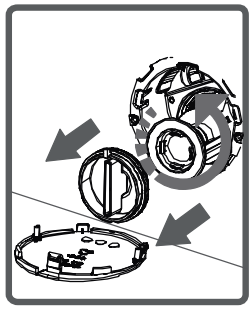

• Avant de dévisser le couvercle du filtre, placez un récipient à l'avant (devant

le trou laissé libre après avoir enlevé le couvercle de pompe) afin de laisser s'écouler l'eau résiduelle du lave-linge.

• Dévissez le couvercle du filtre en le tournant dans le sens inverse des aiguilles d'une montre et vidangez l'eau.

REMARQUE

Il peut être nécessaire de vider le récipient de collecte d'eau à plusieurs reprises en fonction de la quantité d'eau contenue dans le lave-linge.

Filtre de la pompe

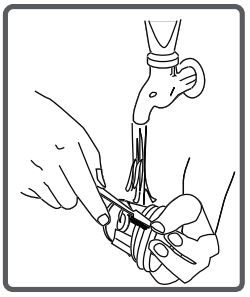

• Éliminez les impuretés sur le filtre à l'aide d'une brosse.

• Vérifiez manuellement la rotation de la pompe.

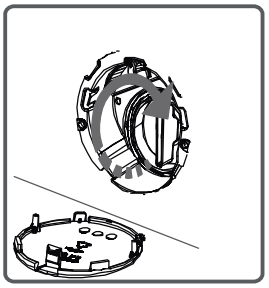

• Après avoir nettoyé la pompe, revissez le filtre en tournant dans le sens des aiguilles d'une montre. Il est important de bien revisser le filtre pour éviter tout risque de fuite.

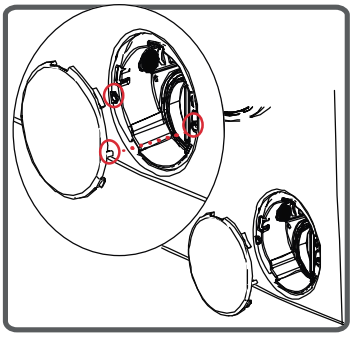

• Lors de la remise en place du couvercle de la pompe, assurez-vous que les pièces de la face interne du couvercle correspondent aux trous sur le côté du panneau avant.

(*) Les spécifications de la machine peuvent varier en fonction du produit acheté.

• Vous pouvez réinstaller le couvercle de la pompe de la même façon que vous l'avez enlevé, en procédant de façon inverse.

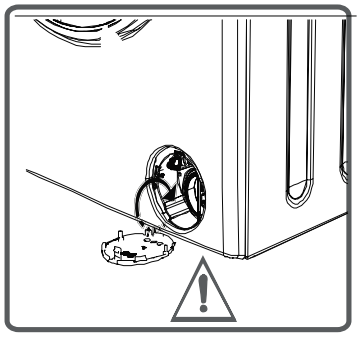

ATTENTION

Risque de brûlure ! Laissez refroidir l'eau à l'intérieur de la pompe avant tout nettoyage.

Bac à produits

À la longue, les lessives peuvent former des dépôts dans le bac à produits ou le support du bac à produits. Pour nettoyer les dépôts, retirez de temps à autre le bac à produits et nettoyez-le à l'eau courante, à l'aide d'une vieille brosse à dents. Pour retirer votre bac à produits :

• Tirez le tiroir à lessive jusqu'à la butée.

• Appuyez à l'endroit indiqué par la flèche et tirez à nouveau le tiroir pour l'enlever complètement.

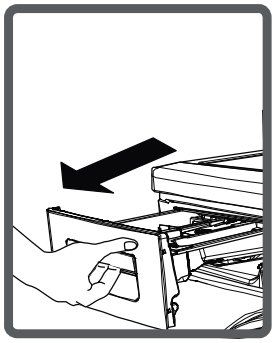

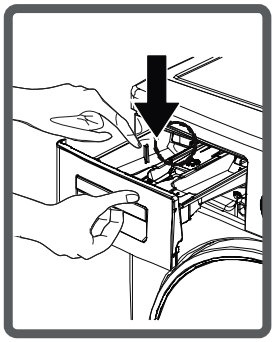

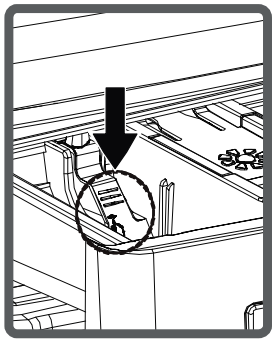

Nettoyez-le à grande eau, à l'aide d'une brosse à dents usagée.
Enlevez le siphon de l'assouplissant et nettoyez soigneusement les résidus d'assouplissant. Nettoyez et remettez le siphon en place et vérifiez qu'il est bien en place.
• Enlevez l'excédent de produit resté à l'intérieur du compartiment, afin qu'il ne tombe pas à l'intérieur de votre machine.
• Après avoir séché soigneusement le tiroir, remettez-le en place de la même manière que vous l'avez enlevé précédemment.

⚠ Ne lavez pas votre tiroir à lessive dans le lave-vaisselle.

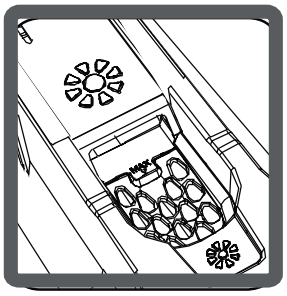
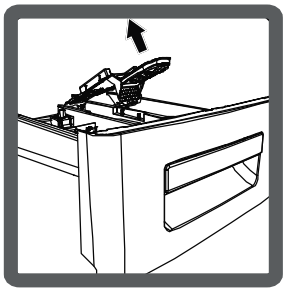
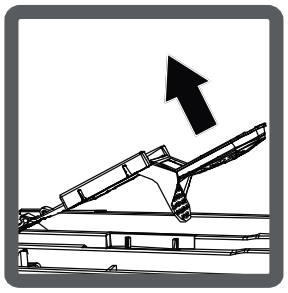

Carrosserie

Après avoir débranché la machine en enlevant la prise de courant, nettoyez la surface extérieure de la carrosserie de votre machine à l'eau tiède additionnée d'un produit de nettoyage (non abrasif). Après rinçage à l'eau propre, essuyez avec un chiffon doux et sec.

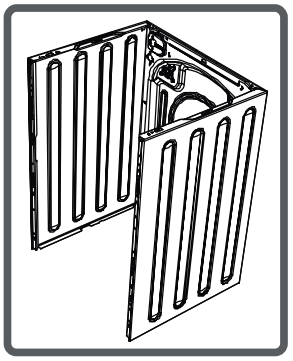

(*) Les spécifications de la machine peuvent varier en fonction du produit acheté.

Tambour

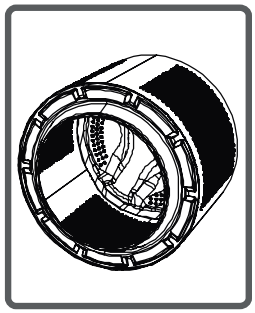

Ne laissez pas de pièces métalliques telles que des aiguilles, des agrafes ou des pièces de monnaie à l'intérieur de la machine. Ces pièces entraînent la formation de taches de rouille dans le tambour. Pour éliminer ces taches de rouille, utilisez un produit sans chlore et suivez les instructions du fabricant de ce produit. Ne nettoyez jamais les taches de rouille en utilisant des éponges abrasives ou des objets rugueux similaires.

Dépannage

Toutes les réparations doivent être effectuées par un service après-vente agréé. Si une réparation s'avère nécessaire ou si vous n'êtes pas en mesure de remédier au problème à l'aide des informations ci-dessous :

- Débranchez la prise électrique de la machine.
- Fermez le robinet d'arrivée d'eau.
- Contactez le service après-vente agréé le plus proche.

DÉFAILLANCES	CAUSE ÉVENTUELLE	DÉPANNAGE
Votre lave-linge ne démarre pas.	Il n'est pas branché.	Branchez votre lave-linge.
	Les fusibles sont défectueux.	Remplacez les fusibles.
	Il y a une panne de courant.	Vérifiez l'alimentation secteur.
	La touche Départ/Pause n'est pas enclenchée.	Appuyez sur la touche Départ/Pause.
	Le sélecteur de programmes est positionné sur « 0 ».	Positionnez le sélecteur de programmes sur le programme de votre choix.
	Le hublot de votre lave-linge est mal fermé.	Fermez le hublot de votre lave-linge.
L'eau ne passe pas dans le lave-linge.	Le robinet d'arrivée d'eau est fermé.	Ouvrez votre robinet.
	Le tuyau d'arrivée d'eau est plié.	Vérifiez le tuyau d'arrivée d'eau.
	Le tuyau d'arrivée d'eau est bouché.	Nettoyez les filtres du tuyau d'arrivée d'eau. (*)
	Les filtres du raccord d'arrivée d'eau sont bouchés.	Nettoyez les filtres du raccord d'arrivée d'eau. (*)
	Le hublot est mal fermé.	Fermez correctement la porte. Vous devez entendre un clic.
Votre lave-linge ne vidange pas.	Le tuyau de vidange est bouché ou plié.	Vérifiez le tuyau de vidange.
	Le filtre de la pompe est bouché.	Nettoyez le filtre de vidange. (*)
	Le linge est mal réparti à l'intérieur du tambour.	Répartissez correctement le linge à l'intérieur du tambour.

(*) Voir le chapitre « Entretien et nettoyage de votre appareil ».

DÉFAILLANCES	CAUSE ÉVENTUELLE	DÉPANNAGE
Votre lave-linge vibre.	Les pieds du lave-linge n'ont pas été réglés.	Réglez les pieds de votre lave-linge. (**)
	Les vis de bridage (transport) n'ont pas été enlevées.	Retirez les vis de bridage. (**) (**)
	Il n'y a pas assez de linge dans le tambour.	Cela n'empêche pas le lave-linge de fonctionner.
	Une quantité excessive de linge a été chargée dans le tambour ou le linge est mal réparti.	Ne dépassez pas la quantité recommandée de linge et répartissez correctement le linge dans le tambour.
	Le lave-linge touche un objet dur.	Évitez que le lave-linge soit en contact avec un mur ou des meubles.
	Le lave-linge est posé sur un sol souple (par exemple un plancher en bois).	Le lave-linge a besoin d'un sol rigide quand il est en position essorage. Changez le lave-linge de place, ou renforcez la rigidité du sol.
Formation excessive de mousse dans le bac à produits.	Vous avez utilisé trop de lessive.	Appuyez sur la touche Départ/Pause. Pour arrêter la formation de mousse, diluez une cuillère à soupe d'assouplissant dans ½ litre d'eau et versez le mélange dans le bac à produits. Attendez 5 à 10 minutes et appuyez sur la touche Départ/Pause. Veillez à utiliser la quantité appropriée de lessive lors du prochain lavage.
	Vous n'avez pas utilisé la lessive qui convient.	Utilisez des lessives conçues uniquement pour des lave-linges automatiques.

(*) Voir le chapitre « Entretien et nettoyage de votre appareil ».
(**) Voir le chapitre sur l'installation de votre machine.

DÉFAILLANCES	CAUSE ÉVENTUELLE	DÉPANNAGE
Les résultats de lavage ne sont pas satisfaisants.	Votre linge est trop sale pour le programme que vous avez sélectionné.	Sélectionnez le programme approprié au degré de saleté de votre linge. (Voir le tableau des programmes).
	La quantité de détergent utilisée n'est pas appropriée.	Ajustez la quantité de lessive en fonction de la quantité et du degré de saleté de votre linge.
	Quantité de linge supérieure à la capacité maximum placée dans votre tambour.	Ne dépassez pas la capacité de charge maximale indiquée sur chaque programme.
	Votre eau est peut être trop dure (trop calcaire).	Ajustez la quantité de lessive en fonction des instructions du fabricant de lessive.
	Le linge est mal réparti dans le tambour.	Répartissez correctement le linge dans le tambour.
La machine vidange l'eau au fur et à mesure qu'elle se remplit.	L'extrémité du tuyau de vidange est trop basse par rapport au lave-linge.	Placez le tuyau de vidange à une hauteur appropriée. (**)
Vous ne voyez pas d'eau dans le tambour durant le lavage.	Ce n'est pas une panne. L'eau se trouve dans la partie inférieure du tambour.	-
Le linge présente des résidus de lessive.	Les résidus de certains détergents non dissous dans l'eau peuvent adhérer au linge et former des taches blanches.	Positionnez le sélecteur de programmes sur « Rinçage » et démarrez un rinçage supplémentaire ou éliminez les taches après séchage à l'aide d'une brosse. Mettez moins de lessive la prochaine fois.
Le linge présente des taches grises.	Ces taches peuvent être dues à de l'huile, de la crème ou de la pommade.	Lors du prochain lavage, utilisez la quantité maximale de lessive mentionnée par le fabricant de détergent.

(**) Voir le chapitre sur l'installation de votre machine.

DÉFAILLANCES	CAUSE ÉVENTUELLE	DÉPANNAGE
L'essorage ne démarre pas ou démarre tardivement.	Ce n'est pas une panne. Le système de contrôle de la répartition de charge est peut-être en cours. Attention, s'il n'y a pas assez de linge dans le tambour, l'essorage ne fonctionnera pas (par exemple, avec 1 seule serviette), car le linge doit absolument se répartir sur l'ensemble du tambour pour qu'il y ait un bon équilibrage et que l'essorage puisse démarrer (système anti-balourd).	Le système de contrôle de la répartition de charge procédera à une répartition plus équilibrée de votre linge. Dès que la répartition sera effectuée, l'essorage démarrera. Lors du prochain lavage, veillez à bien répartir votre linge dans la machine et à en mettre une quantité suffisante dans le tambour.

Codes de pannes

Votre lave-linge est équipé d'un système de contrôle permanent du processus de lavage. En cas de panne, vous serez averti par les indications ci-dessous :

CODES DES PANNES	DÉFAILLANCES ÉVENTUELLES	SOLUTIONS
E01 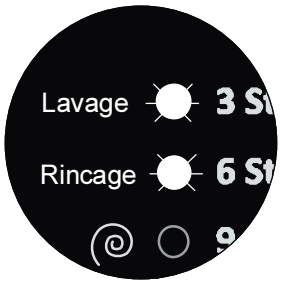	Le hublot de votre lave-linge est mal fermé.	Fermez correctement le hublot, vous devez entendre un clic. Si le problème persiste, mettez le lave-linge hors tension, débranchez-le et contactez immédiatement le service après-vente agréé le plus proche.
E02 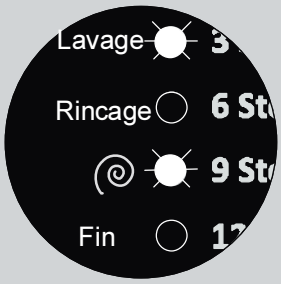	La pression de l'eau ou le niveau d'eau à l'intérieur du tambour est trop faible.	Ouvrez entièrement le robinet. Vérifiez si l'eau n'est pas coupée. Si le problème persiste, le lave-linge s'arrêtera automatiquement après un certain délai. Mettez le lave-linge hors tension, débranchez-le et contactez immédiatement le service après-vente agréé le plus proche.
E03 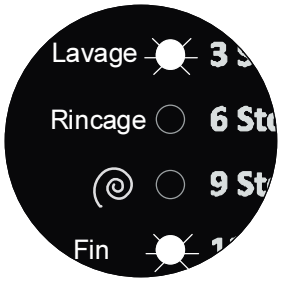	La pompe est défectueuse, le filtre de la pompe est bouché ou la pompe n'est pas branchée correctement au réseau électrique.	Nettoyez le filtre de la pompe. Si le problème persiste, mettez le lave-linge hors tension, débranchez-le et contactez immédiatement le service après-vente agréé le plus proche.
E04 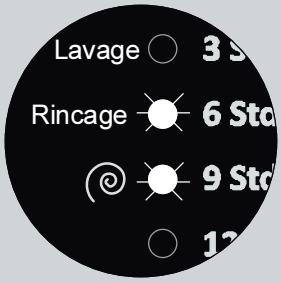	Il y a trop d'eau dans le tambour.	Fermez le robinet d'eau. Mettez le lave-linge hors tension, débranchez-le et contactez immédiatement le service après-vente agréé le plus proche.

(*) Voir le chapitre « Entretien et nettoyage de votre appareil ».

Conseils

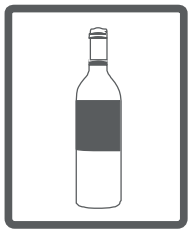

Boissons alcoolisées : lavez la tache à l'eau froide, puis tamponnez avec un mélange de glycérine et d'eau, avant de rincer avec un mélange d'eau et de vinaigre.

Cirage de chaussures : grattez légèrement la tache sans abîmer le tissu, frottez avec un détergent et rincez. Si la tache persiste, frottez avec 1 volume d'alcool pur (96 degrés) mélangé à 2 volumes d'eau, puis lavez à l'eau tiède.

Thé et café : étendez la partie tachée sur un récipient et versez l'eau la plus chaude que le tissu puisse supporter. Lavez avec de la lessive si elle ne risque pas d'abîmer le tissu.

Chocolat et cacao : en trempant votre linge dans de l'eau froide, frottez la tache avec du savon ou un détergent et lavez l'article à la température maximale supportée par votre linge. Si une tache grasse persiste, frottez avec de l'eau oxygénée (proportion de 3 %).

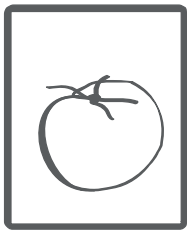

Ketchup : grattez les taches séchées sans abîmer le tissu, laissez tremper dans de l'eau froide pendant environ 30 minutes et lavez en frottant avec du détergent.

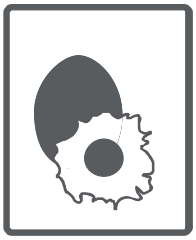

Graisse, œuf : grattez les taches séchées et tamponnez avec une éponge ou un linge imbibé d'eau froide. Frottez avec un détergent, puis lavez avec de la lessive diluée.

Graisse, huile : épongez les résidus. Frottez la tache avec du détergent et lavez à l'eau savonneuse tiède.

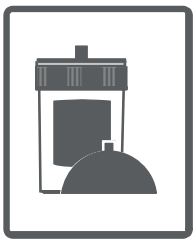

Moutarde : tamponnez la tache avec de la glycérine. Frottez avec un détergent et lavez. Si la tache persiste, tamponnez avec de l'alcool (sur les textiles synthétiques et de couleur, utilisez un mélange d'1 volume d'alcool et de 2 volumes d'eau).

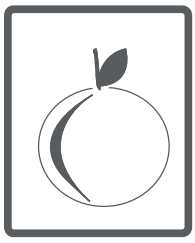

Fruits : étendez la partie tachée de votre linge sur un récipient et versez de l'eau froide sur la tache. Ne versez pas d'eau chaude. Tamponnez avec de l'eau froide et appliquez de la glycérine. Attendez 1 à 2 heures et rincez après avoir tamponné la tache avec quelques gouttes de vinaigre blanc.

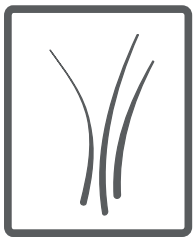

Tache d'herbe : frottez la partie tachée avec un détergent. Lavez avec de la lessive si elle ne risque pas d'abîmer le tissu. Frottez vos lainages avec de l'alcool (pour les lainages de couleur, utilisez un mélange d'un volume d'alcool pur et de deux volumes d'eau).

Peinture à huile : appliquez un solvant sur la tache avant qu'elle ne sèche. Frottez avec un détergent et lavez.

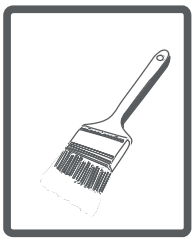

Taches de brûlures : si le tissu le permet, lavez avec de la lessive en ajoutant de l'eau de Javel. Pour les lainages, placez un linge imbibé d'eau oxygénée sur la tache et repassez en intercalant un linge sec entre le fer et le linge imbibé. Rincez soigneusement puis lavez.

Taches de sang : laissez tremper votre linge dans de l'eau froide pendant environ 30 minutes. Si la tache persiste, faites tremper le linge dans un mélange d'eau et d'ammoniaque (3 cuillères à soupe d'ammoniaque dans 4 litres d'eau) durant 30 minutes.

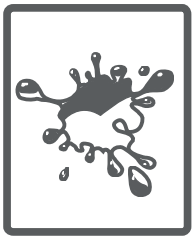

Crème, glace et lait : laissez tremper votre linge dans de l'eau froide et frottez la tache avec du détergent. Si la tache persiste, tamponnez le tissu avec une quantité appropriée de lessive (n'utilisez pas de lessive pour linge de couleur).

Moisissures : les taches de moisissure doivent être nettoyées aussi rapidement que possible. Lavez la tache avec un détergent. Si la tache persiste, tamponnez avec de l'eau oxygénée (proportion de 3 %).

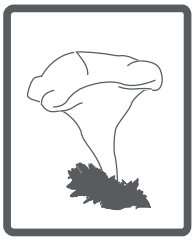

Encre : faites couler de l'eau froide sur la tache jusqu'à ce que l'encre soit complètement diluée. Frottez ensuite avec de l'eau citronnée et un détergent, attendez 5 minutes, puis lavez.

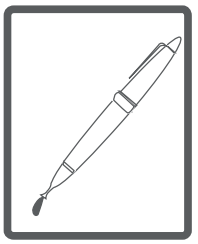

Description de l'étiquette Énergie

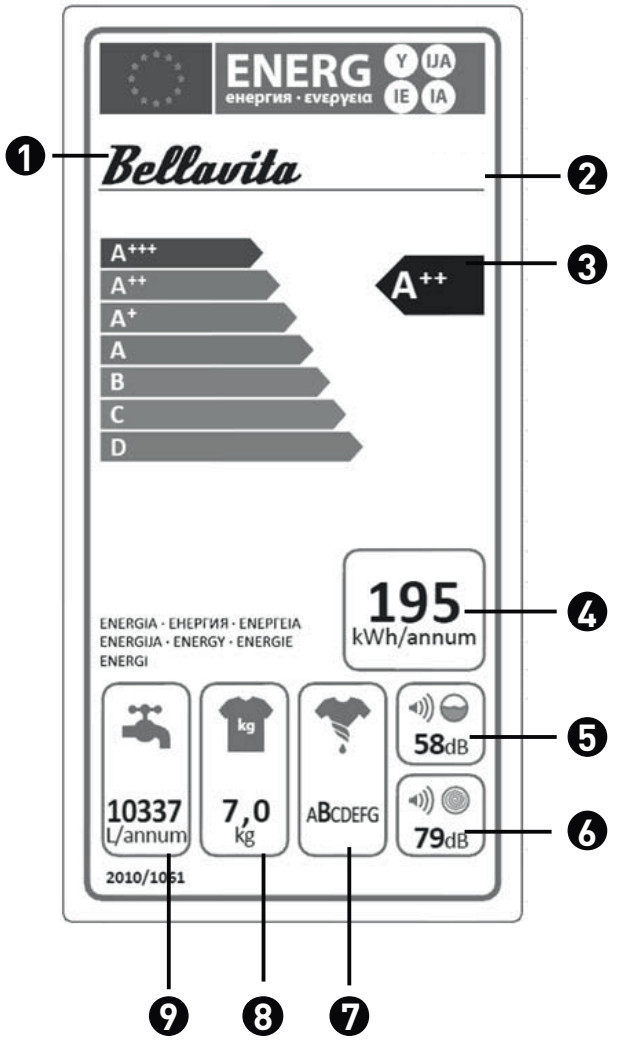

1. Modèle
2. Marque
3. Classe énergétique
4. Consommation d'énergie
5. Niveau de bruit pendant le lavage
6. Niveau de bruit pendant l'essorage
7. Catégorie de performance de l'essorage
8. Capacité de lavage à sec
9. Consommation annuelle d'eau

La consommation d'énergie et d'eau peut varier en fonction de la pression de l'eau, du niveau de calcaire de l'eau, de la température de l'eau, de la température ambiante, de la quantité de linge, de la sélection des fonctions auxiliaires et des fluctuations de tension. Pour réduire la consommation d'énergie et d'eau de l'appareil avec la capacité de linge proposée pour le programme sélectionné, lavez votre linge moins sale ou le linge quotidien en utilisant des programmes courts, effectuez le nettoyage et l'entretien de façon périodique, utilisez votre appareil aux heures creuses indiquées par votre fournisseur d'électricité.

Emballage et environnement

Mise au rebut des matériaux d'emballage

Les matériaux d'emballage protègent votre machine contre les dommages susceptibles de survenir pendant le transport. Ces matériaux sont respectueux de l'environnement puisqu'ils sont recyclables. Le recyclage des matériaux permet à la fois d'économiser les matières premières et de réduire la production de déchets.

Mise au rebut de votre ancien appareil

COLLECTE SÉLECTIVE DES DÉCHETS ÉLECTRIQUES ET ÉLECTRONIQUES

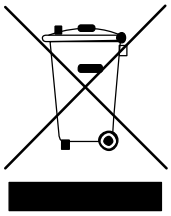

Cet appareil porte le symbole DEEE (Déchet d'Équipement Électrique et Électronique) signifiant qu'en fin de vie, il ne doit pas être jeté aux déchets ménagers, mais déposé au centre de tri de la localité. La valorisation des déchets permet de contribuer à préserver notre environnement.

PROTECTION DE L'ENVIRONNEMENT - DIRECTIVE 2012/19/EU

Afin de préserver notre environnement et notre santé, l'élimination en fin de vie des appareils électriques et électroniques doit se faire selon des règles bien précises et nécessite l'implication de chacun, qu'il soit fournisseur ou utilisateur.

C'est pour cette raison que votre appareil, comme le signale le symbole apposé sur sa plaque signalétique ou sur son emballage, ne doit en aucun cas être jeté dans une poubelle publique ou privée destinée aux ordures ménagères. L'utilisateur a le droit de déposer l'appareil dans un lieu public de collecte procédant à un tri sélectif des déchets pour être recyclé ou réutilisé pour d'autres applications, conformément à la directive.

Rendez l'appareil inutilisable immédiatement. Débranchez la prise d'alimentation et coupez le câble électrique. Retirez ou détruisez les fermetures à bascule ou à ressort avant de vous débarrasser de l'appareil. Ceci permet d'éviter aux enfants de s'enfermer dans l'appareil et de mettre ainsi leur vie en danger. Pour la sécurité des enfants, rangez vos vieux appareils en lieu sûr jusqu'à ce qu'ils soient mis au rebut, hors de votre domicile.

FR

CONDITION DE GARANTIE

Ce produit est garanti contre toute défaillance résultant d'un vice de fabrication ou de matériau pour une période de 2 ans à compter de la date d'achat*. Cette garantie ne couvre pas les vices ou les dommages résultant d'une mauvaise installation, d'une utilisation incorrecte ou de l'usure anormale du produit.

*sur présentation du ticket de caisse.

ELECTRO DEPOT
1 route de Vendeville
59155 FACHES-THUMESNIL
www.electrodepot.fr

Made in Turkey