09/2018

Lave-linge

959674
WF 610 A++ 701T

GUIDE D'UTILISATION 02

Bellavita

6 Démarrage de votre machine

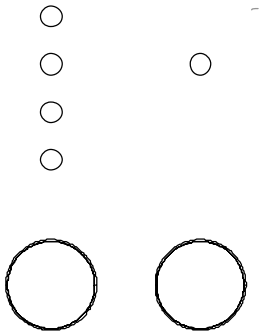

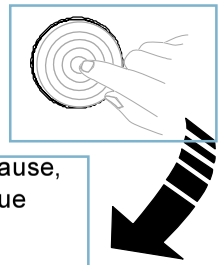

En appuyant sur le bouton Départ/Pause, vous pouvez lancer le programme que vous avez sélectionné, ou mettre en pause un programme en cours.

7 Comment enlever le linge de l'appareil

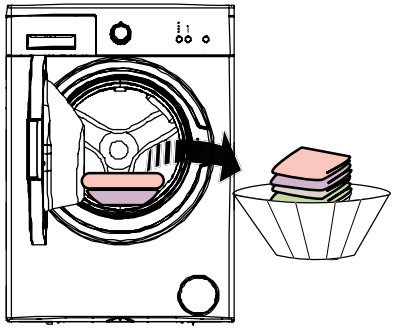

- Une fois le programme terminé, votre lave-linge s'éteint automatiquement.
- Le voyant LED Fin clignote sur le panneau d'affichage.

8 Entretien

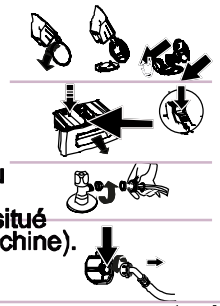

1- Nous vous recommandons de nettoyer le filtre de la pompe de vidange une fois tous les 2 mois.
2- Nous vous recommandons de nettoyer votre tiroir à détergent une fois tous les 2 mois.
3- Nous vous recommandons de nettoyer tous les 2 mois le filtre situé à l'extrémité du tuyau d'arrivée d'eau (là où il est branché au robinet d'arrivée d'eau).
4- Nous vous recommandons de nettoyer tous les 2 mois le filtre situé à l'extrémité du tuyau d'arrivée d'eau (là où il est branché à la machine).

⚠ Si l'opération de d'essorage n'est pas effectuée ou fonctionne avec un retard, cela signifie que, le système anti-balourd a été activé.
Le système anti-balourd va essayer de répartir le linge de façon homogène.
Car si le linge n'est pas bien réparti à l'intérieur de la machine, cela entraîne un déséquilibre.
Une fois le linge réparti, l'opération de d'essorage démarre.

52126389

GUIDE RAPIDE

DESCRIPTION DE L'APPAREIL

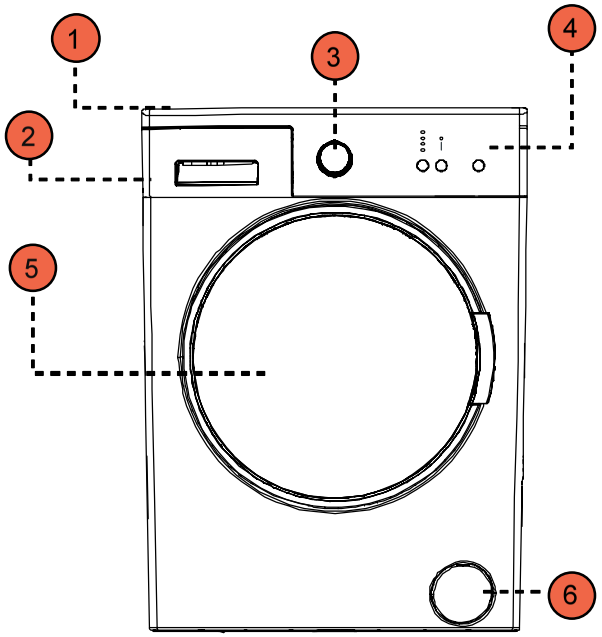

1- Plateau supérieur
2- Tiroir à lessive
3-Sélecteur de programme
4- Panneau d'affichage
5- Porte
6- Couvercle du filtre de la pompe

LAVAGE

- Branchez votre lave-linge à une prise électrique.
- Ouvrez le robinet d'eau.

1 Répartition du linge

Séparez vos vêtements en fonction de leurs types (coton, synthétique, délicat, laine, etc.), leurs températures (froid, 30 °, 40 °, 60 °, 90 °) et le degré de saleté (légèrement taché, taché, très taché).

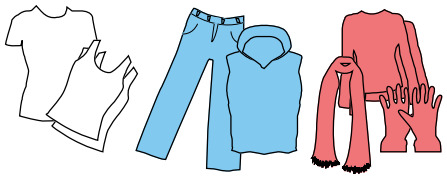

5 Panneau d’affichage (*)

À partir des voyants LED de fonctions de votre machine, vous pouvez voir le temps de démarrage après, les fonctions auxiliaires que vous avez sélectionnés et le stade du programme que vous exécutez sur votre machine. (Prélavage x / lavage , rinçage , filage).

Si les voyants voyants clignotent, c'est qu'une erreur a été détectée sur la machine . Référez vous à la notice pour plus d'indications sur les codes pannes.
Le voyant Fin s'allume lorsque votre cycle de lavage est terminé.

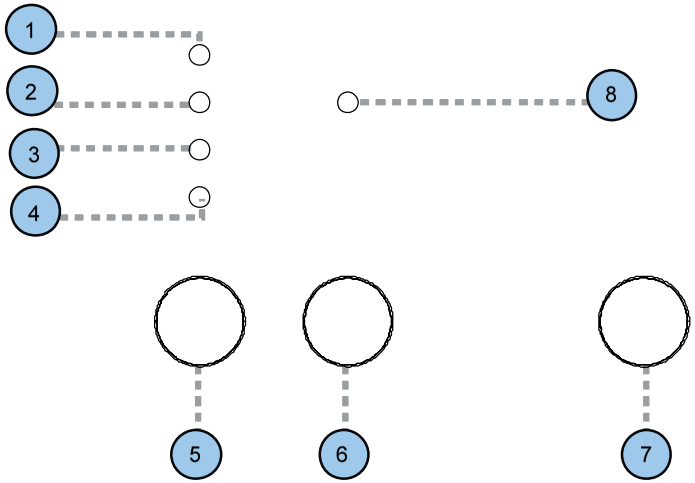

(*)

1- Voyant Lavage
2- Voyant Rinçage
3- Voyant Essorage
4- Voyant Fin
5-Fonction auxiliaire pour temporisateur
6- Bouton de la fonction auxiliaire 1
7-Bouton Marche / Pause
8- Voyants LED de fonctions auxiliaires

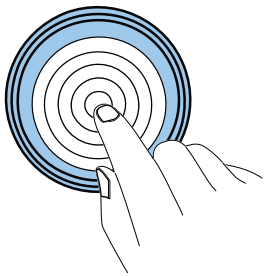

(*) Les fonctions auxiliaires varient selon le modèle de votre appareil.

2 Comment placer le linge dans le lave-linge

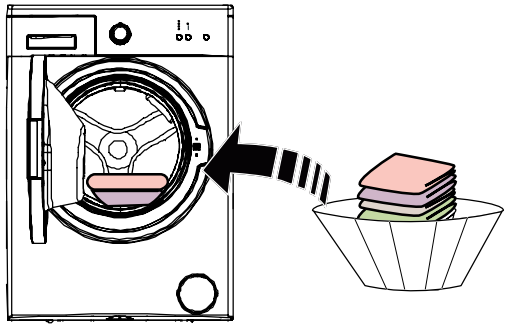

- Ouvrez la porte de votre machine.
- Répartissez votre linge dans la machine.

3 Comment verser le la lessive dans le lave-linge

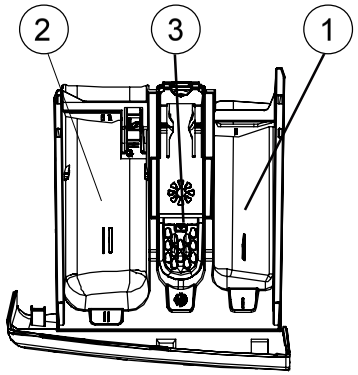

1- Compartiment de prélavage
2- Compartiment de lavage
3- Compartiment pour assouplissant

4 Sélection des programmes (*)

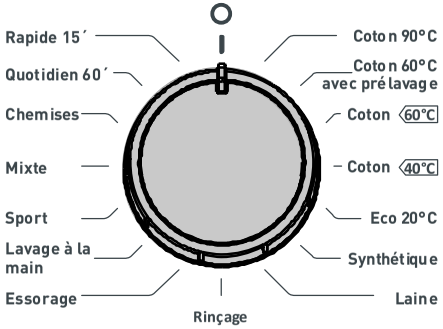

- Vous pouvez sélectionner le programme par lequel vous voulez laver votre linge à à l'aide du bouton de programme.
- Vous pouvez paramétrer l'opération de sélection de programme en tournant le bouton de programme dans les deux sens.
- Assurez-vous que le bouton de programme est positionné exactement sur le programme que vous avez sélectionné.

(*) Les programmes de lavage varient selon le modèle de votre appareil.

Merci !

Merci d'avoir choisi ce produit BELLAVITA.
Choisis, testés et recommandés par ELECTRO DEPOT, les produits de la marque BELLAVITA sont synonymes d'utilisation simple, de performances fiables et de qualité irréprochable.
Grâce à cet appareil, vous savez que chaque utilisation vous apportera satisfaction.

Bienvenue chez ELECTRO DEPOT.

Consultez notre site Internet : www.electrodepot.fr

ELECTRO DEPOT

AVERTISSEMENT :

Pour des raisons de sécurité, le hublot reste bloqué pendant 2 minutes après la fin du programme. Patientez bien pendant 2 minutes et ne forcez pas l'ouverture.

AVERTISSEMENT :

- Ne faites pas fonctionner votre machine avant d'avoir retiré les vis de bridage (voir notice).
- Avant d'utiliser votre machine, lisez attentivement la notice.
- Pour déplacer ou soulever votre machine, ne la prenez pas au niveau du dessus en plastique.
- Ne montez pas sur votre machine.

AVERTISSEMENT :

NE PAS SOULEVER VOTRE MACHINE PAR CETTE PLINTHE.

WAARSCHUWING:

Om veiligheidsredenen blijft de deur vergrendeld tot 2 minuten na het einde van het programma. Wacht 2 minuten en forceer de deur niet om het open te krijgen.

WAARSCHUWING:

- Schakel uw machine niet in zonder eerst de transportschroeven te verwijderen (zie handleiding).
- Voordat u uw machine gebruikt, lees de handleiding aandachtig door.
- Om uw machine te verplaatsen of op te tillen, pak het niet vast bij het bovenste kunststof blad.
- Sta niet op uw machine.

WAARSCHUWING:

TIL UW MACHINE NIET OP DOOR DEZE PLINT VAST TE HOUDEN.

¡ATENCIÓN!

Por su seguridad, la puerta no podrá abrirse hasta 2 minutos después de la finalización del lavado. Espere esos 2 minutos y no fuerce el cierre.

¡ATENCIÓN!

- No utilice su lavadora sin haber retirado antes los tornillos de fijación (véase el manual).
- Lea el manual de instrucciones antes de su uso.
- No transporte o levante esta lavadora sujetándola por el panel superior de plástico.
- No se suba encima de la lavadora.

¡ATENCION!

NO INTENTE LAVANTAR LA LAVADORA SUJETANDO ESTA TAPA.

AVERTISSEMENT : | WAARSCHUWING: | ¡ATENCION!

1

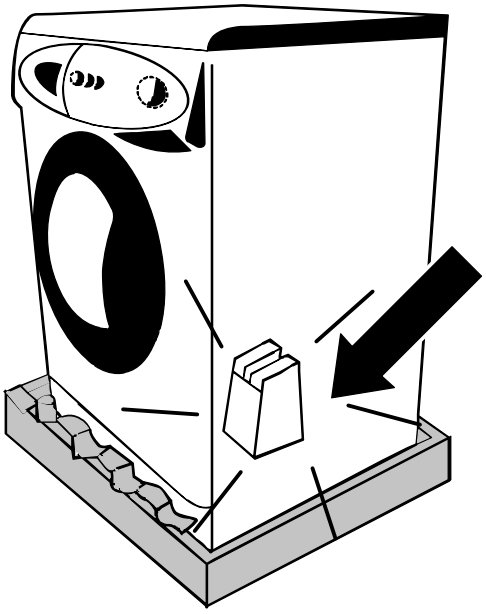

2

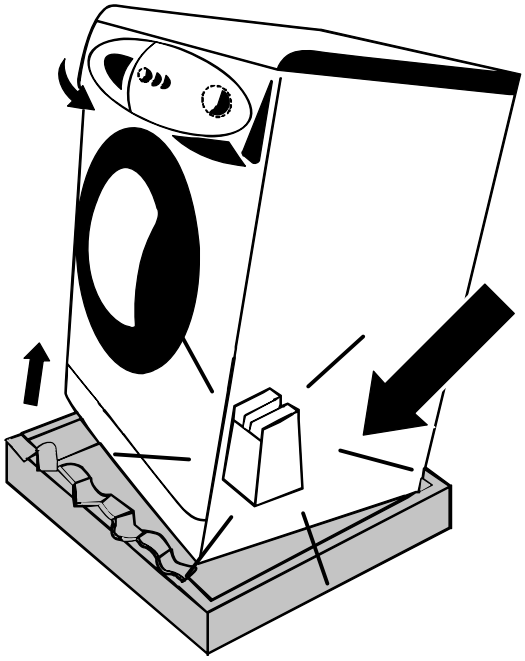

3

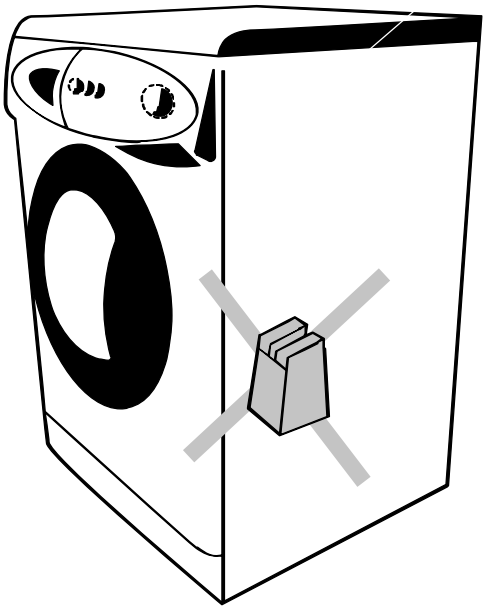

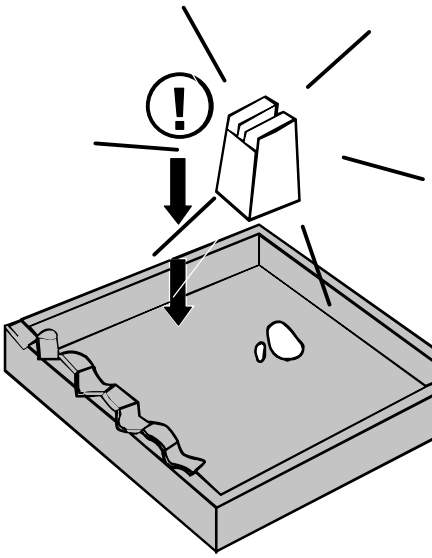

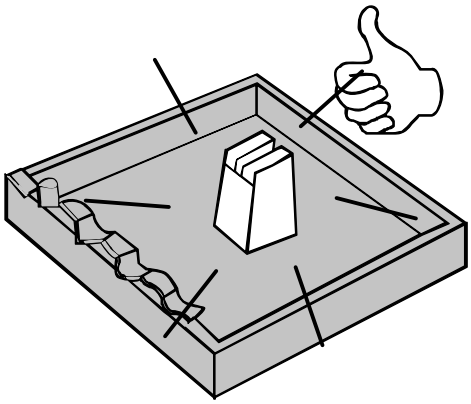

A Avant d'utiliser l'appareil

4 Consignes de sécurité
5 Installation
9 Utilisation
11 Les produits de lessive

B Aperçu de l'appareil

13 Description du lave-linge
14 Description de l'étiquette énergétique
15 Fiche produit
16 Panneau de commande
17 Tiroir à lessive
19 Description des programmes

C Utilisation de l'appareil

22 Avant la première utilisation du lave-linge
26 Préparation au lavage
28 Démarrage du programme
29 Fonctions auxiliaires
30 Sécurité enfant
31 Annulation de programme

D Informations pratiques

32 Entretien et nettoyage
39 Que faire en cas de problème ?
44 Astuces pour enlever les taches
46 Économie d'énergie

Consignes de sécurité

• Lisez complètement ce guide d'utilisation avant d'utiliser le lave-linge et conservez-le en vue d'une utilisation ultérieure. Il comporte des informations importantes liées à la sécurité et au fonctionnement de votre lave-linge.

• Ce lave-linge est uniquement destiné à un usage domestique (excluant toute utilisation de type professionnel) ainsi qu'aux usages suivants :

- des coins cuisines réservés au personnel dans des magasins, des bureaux ;
- des fermes ;
- l'utilisation par les clients dans des hôtels, motels et autres environnements à caractère résidentiel ;
- des environnements de type chambres d'hôtes.

• Cet appareil peut être utilisé par des enfants âgés d'au moins 8 ans et par des personnes ayant des capacités physiques, sensorielles ou mentales réduites ou dénuées d'expérience ou de connaissances, à condition d'être correctement surveillés ou que des instructions relatives à l'utilisation de l'appareil en toute sécurité leur aient été données et que les risques encourus soient compris. Les enfants ne doivent pas jouer avec l'appareil. Le nettoyage et l'entretien par l'utilisateur ne doivent pas être effectués par des enfants sans surveillance.

• Si le cordon d'alimentation est endommagé, il doit être remplacé par le fabricant, son service après-vente ou une personne de qualification similaire, afin d'éviter tout danger.

Sécurité des enfants !

• Ne laissez pas des enfants rester près du lave-linge sans surveillance. Les enfants peuvent s'enfermer dans le lave-linge et s'exposer à un risque mortel.

• Les jeunes enfants doivent impérativement être tenus à l'écart du lave-linge durant son fonctionnement, car le verre du hublot et sa surface peuvent devenir chauds.

• Tenez vos animaux de compagnie à l'écart du lave-linge.

• Ne touchez jamais le lave-linge avec les mains ou les pieds mouillés.

Installation

• L'appareil doit être raccordé au réseau de distribution d'eau en utilisant les ensembles de raccordement neufs fournis avec l'appareil ; il convient de ne pas réutiliser des ensembles de raccordement usagés. Les ouvertures d'aération ne doivent pas être obstruées par un tapis. En ce qui concerne les instructions d'installation de l'appareil et les raccordements électriques, référez-vous au paragraphe ci-après de la notice.

• Vérifiez l'emballage de votre lave-linge et sa surface extérieure avant l'installation. Ne faites pas fonctionner des machines endommagées ou présentant un emballage défectueux.

ATTENTION

Risque de suffocation : les matériaux d'emballage peuvent être dangereux pour les enfants. Conservez-les dans un endroit hors de portée des enfants ou débarrassez-vous en de manière appropriée.

ATTENTION

Le lave-linge doit être transporté par au moins deux personnes.

- Ne soulevez pas votre lave-linge en le tenant par ses pièces amovibles (tiroir à lessive, hublot). Ces pièces peuvent se casser et provoquer des blessures.
- Ne mettez pas votre lave-linge à l'envers ou sur le côté sous peine de l'endommager.
- Faites installer votre lave-linge uniquement par un représentant qualifié.
- Toute intervention sur votre lave-linge par une personne autre que les services habilités annulera votre garantie.
- Les quatre vis de transport et les entretoises en caoutchouc à l'arrière de la machine doivent être retirées avant de faire fonctionner le lave-linge. Le non-retrait des vis peut provoquer de fortes vibrations, du bruit et un dysfonctionnement de l'appareil. Cela peut également endommager votre appareil, entraînant l'annulation de la garantie.
- L'appareil doit être installé dans un local fermé et aéré et ne doit pas être directement exposé aux rayons du soleil et à la pluie.

• Votre lave-linge n'est pas couvert par la garantie en cas de défaillance générée par des facteurs externes (pesticides, incendies, pluie, gel, soleil, etc.).

• Dans des régions où la température peut descendre en dessous de zéro, il risque de geler, entraînant le déchirement et l'explosion des tuyaux. Cela peut même créer des dysfonctionnements au niveau de la carte électronique. La température ambiante peut endommager l'appareil.

• Installez votre lave-linge dans un endroit qui peut être entièrement aéré avec une circulation d'air constante.

• Les ouvertures d'aération ne doivent pas être obstruées par un tapis.

• Installez votre lave-linge de façon à ce que le hublot puisse être totalement ouvert, aucun élément ne doit empêcher son ouverture.

• Installez votre appareil de telle sorte que la prise électrique soit accessible après l'installation du produit.

• Attention ! Cet appareil doit être branché à une prise reliée à la terre.

• Lors de l'installation de l'appareil, veillez à ce que le câble d'alimentation ne soit pas coincé, il pourrait être endommagé.

Risque de décès à cause du courant électrique

• N'utilisez pas de multiprises ou de rallonges.

• N'utilisez pas de prises électriques endommagées.

• Ne tirez jamais sur le câble pour débrancher le lave-linge. Débranchez-le uniquement au niveau de la prise.

• Afin d'éviter une électrocution, ne branchez ou ne débranchez jamais le lave-linge avec les mains mouillées.

• Avant de le mettre sous tension, vérifiez que la tension et la fréquence d'alimentation de votre maison soient identiques à celles figurant sur l'étiquette de l'appareil.

Risque d'inondation

L'appareil doit être raccordé au réseau de distribution d'eau en utilisant les ensembles de raccordement neufs fournis avec l'appareil ; il convient de ne pas réutiliser des ensembles de raccordement usagés.

• Vérifiez la vitesse d'écoulement de l'eau avant d'installer le tuyau de vidange.

• Assurez-vous que le tuyau de vidange est correctement fixé, car la pression de l'eau risque de le faire sortir.

• En cas d'installation sur un lavabo, un bac ou un évier, prenez les mesures nécessaires pour éviter que le tuyau de vidange ne se décroche. Un tuyau mal fixé peut être entraîné en dehors du bac receveur par la puissance de l'eau.

• Vérifiez toujours que la bonde du bac receveur (bouchon) est bien ouverte, afin d'avoir une évacuation correcte et d'éviter ainsi tout débordement ou inondation.

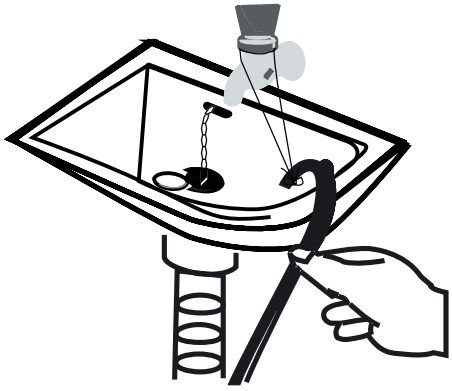

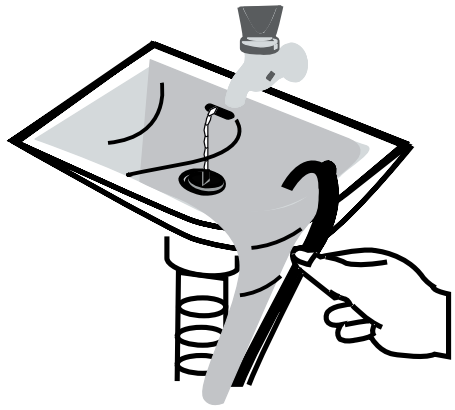

Risque d'incendie !

• Ne laissez pas de liquides inflammables à proximité de votre lave-linge.

• Ne montez pas sur votre lave-linge. Le dessus de votre lave-linge peut se briser et vous risquez de vous blesser.

Risque d'empoisonnement !

• Gardez les produits de nettoyage hors de portée des enfants.

• Descasd'empoisonnement peuvent être observés en cas d'ingestion de lessives et produits d'entretien, et les yeux ou la peau peuvent s'irriter s'ils entrent en contact avec ces produits.

Utilisation

• En raison des tests qualités réalisés en usine, il est possible d'observer des éventuelles traces d'eau à l'intérieur de votre produit. Ceci n'endommagera pas votre appareil.

• Il est recommandé d'effectuer un premier lavage sans linge à 90 °C en sélectionnant le programme coton et en versant une 1/2 dose de lessive dans le deuxième compartiment du tiroir à lessive.

• Ne laissez pas de liquides inflammables à proximité de votre lave-linge.

• Ne montez pas sur votre lave-linge. Le dessus de votre lave-linge peut se briser et vous risquez de vous blesser.

• La quantité de linge que vous mettez dans votre lave-linge ne doit pas dépasser la quantité maximale indiquée sur la plaque signalétique.

• Utilisez uniquement votre lave-linge pour des textiles

déclarés lavables en machine par leur fabricant.

• Assurez-vous que les vêtements que vous placerez dans votre lave-linge ne contiennent aucun objet étranger (clou, aiguille, pièces de monnaie, briquet, allumettes, pince, etc.) dans leurs poches. Ces objets peuvent endommager votre machine. Ils présentent un risque d'incendie ou d'explosion.

• Ne lavez pas des vêtements recouverts de farine dans votre lave-linge, la farine pourrait endommager votre appareil.

• Veuillez respecter la quantité de lessive / assouplissant prescrite par les fabricants lors de l'utilisation dans votre lave-linge.

• Puisque l'exposition à l'air des lessives ou adoucissants pendant une longue période génère des résidus, mettez votre lessive ou adoucissant dans le tiroir à lessive uniquement au début de chaque lavage.

Attention, risque de brûlure !

• Durant le fonctionnement du lave-linge, ne touchez pas le tuyau de vidange, il peut être très chaud.

• N'utilisez jamais de produits décapants dans le lave-linge, la teneur en soufre de ces produits pourrait provoquer une corrosion.

• N'utilisez jamais de produits contenant des solvants dans votre lave-linge.

• Si vous n'utilisez pas votre lave-linge pendant une longue période, il est conseillé de le débrancher et de fermer le robinet d'arrivée d'eau. De plus, il convient d'ouvrir le hublot de votre lave-linge pour éviter la formation de mauvaises odeurs dues à l'humidité.

• En cas de panne, débranchez d'abord le lave-linge, la prise électrique,

puis fermez le robinet. Ne tentez pas de le réparer vous-même, contactez toujours le service après-vente agréé pour obtenir des conseils.

Les produits de lessive

La quantité de détergent que vous mettrez dans le tiroir dépendra des critères suivants :

• Votre consommation de lessive changera en fonction du degré de saleté de votre linge. Pour le linge légèrement sale, n'effectuez pas de prélavage et versez une petite quantité de détergent dans le deuxième compartiment du bac à produits.

• Pour le linge très sale, sélectionnez un programme avec prélavage, versez ¼ de la dose de détergent dans le premier compartiment du bac à produits et la quantité restante dans le deuxième compartiment.

• Utilisez des lessives spécialement adaptées pour machines à laver automatiques. Les doses à utiliser pour votre linge seront précisées sur l'emballage des détergents.

• La quantité de lessive consommée dépend de la dureté de l'eau.

• La quantité de lessive consommée dépendra également de la quantité de linge.

• Versez votre assouplissant dans le compartiment prévu à cet effet de votre bac à produits. Ne dépassez pas le niveau MAX, sinon

l'assouplissant s'écoulera dans l'eau de lavage via le siphon.

• Les assouplissants très concentrés doivent être dilués avec un peu d'eau avant de les verser dans le bac à produits. Un assouplissant très concentré bouche le siphon et empêche l'écoulement du produit.

• Vous pouvez utiliser des lessives liquides pour tous les programmes sans prélavage. Placez l'indicateur de niveau pour détergent liquide dans le deuxième compartiment du bac à produits et dosez la quantité de lessive liquide en fonction des niveaux de cet indicateur.

• N'oubliez pas de retirer la plaque de lessive liquide quand vous utiliserez à nouveau de la lessive en poudre.

REMARQUE

Les spécifications de la machine peuvent varier en fonction du produit acheté.

Description du lave-linge

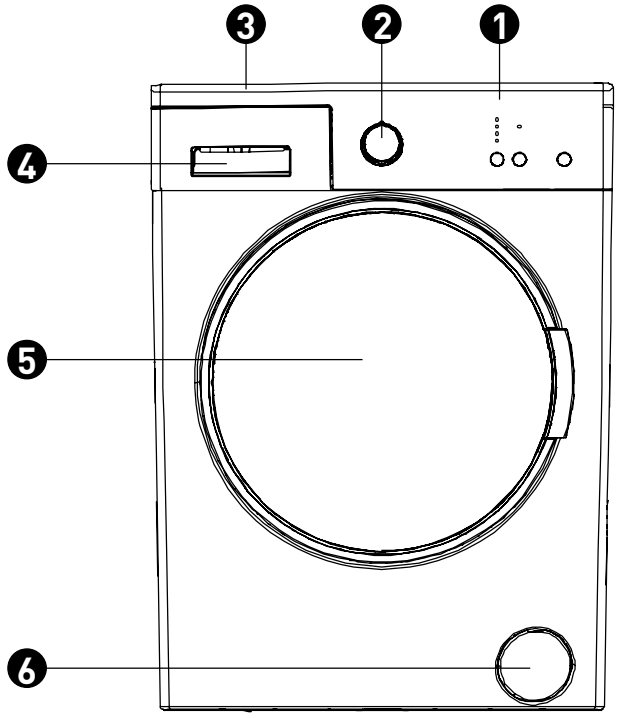

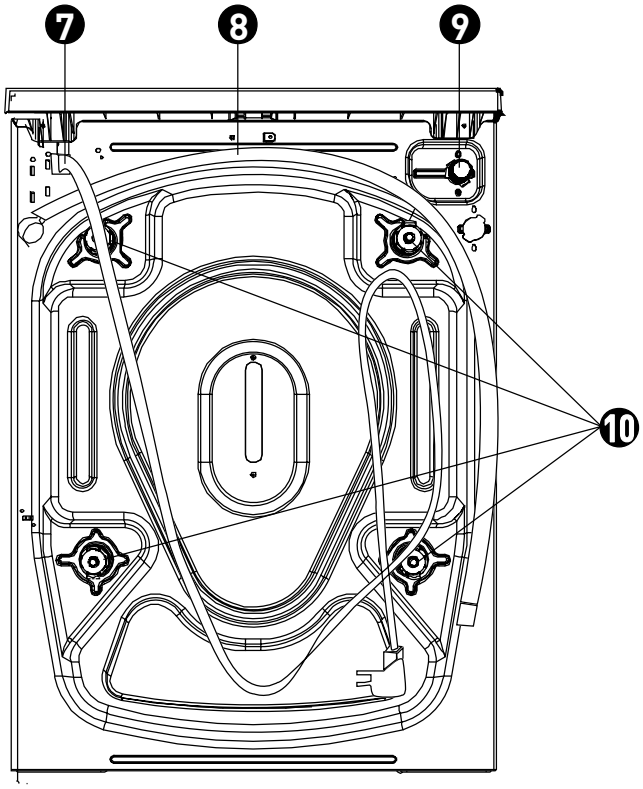

1. Affichage électronique
2. Bouton de programme
3. Bac supérieur
4. Tiroir à lessive
5. Tambour
6. Couvercle du filtre de la pompe
7. Câble d'alimentation
8. Tuyau de vidange
9. Arrivée d'eau
10. Vis de bridage pour le transport

Description de l'étiquette énergétique

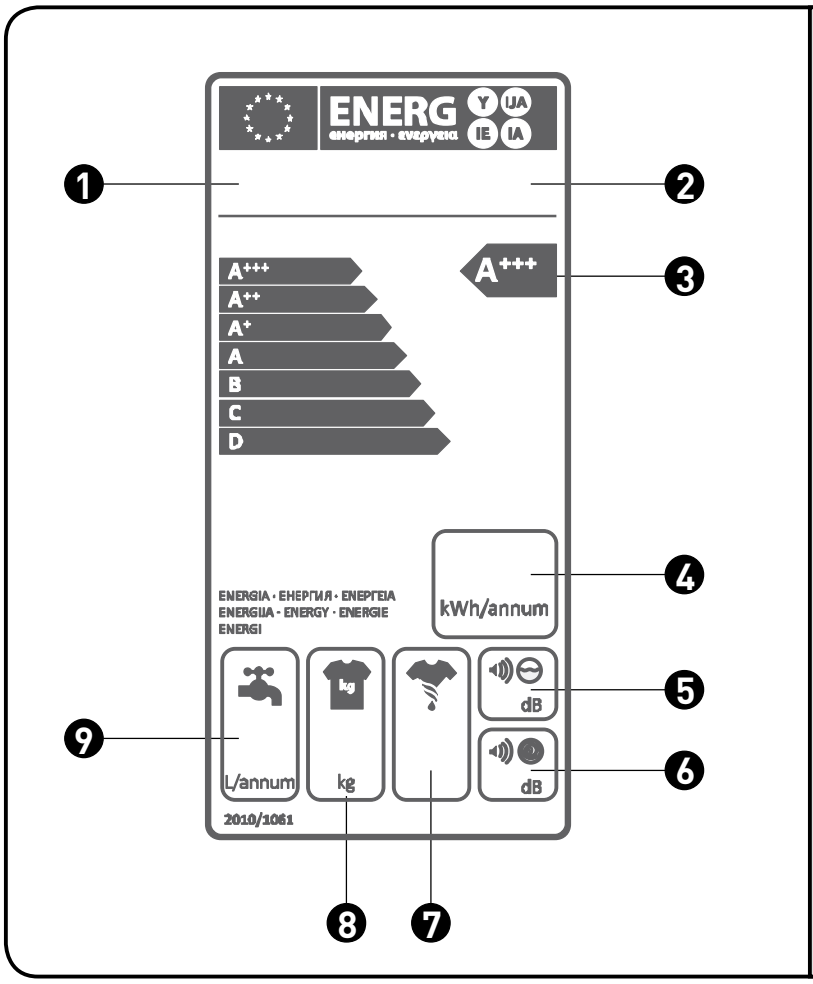

1. Modèle
2. Marque
3. Classe énergétique
4. Consommation d'énergie
5. Niveau de bruit pendant le lavage
6. Niveau de bruit pendant l'essorage
7. Catégorie de performance de l'essorage
8. Capacité de lavage à sec
9. Consommation annuelle d'eau

La consommation d'énergie et d'eau peut varier en fonction de la pression de l'eau, du niveau de calcaire de l'eau, de la température de l'eau, de la température ambiante, de la quantité de linge, de la sélection des fonctions supplémentaires et des fluctuations de tension. Pour réduire la consommation d'énergie et d'eau de l'appareil avec la capacité de linge proposée pour le programme sélectionné, lavez votre linge moins sale ou le linge quotidien en utilisant des programmes courts, effectuez le nettoyage et l'entretien de façon périodique, utilisez votre appareil aux heures creuses indiquées par votre fournisseur d'électricité.

Fiche produit

Tension / fréquence de fonctionnement (V/Hz)	220-240 V AC - 50/60Hz
Courant total (A)	10
Pression d'eau (Mpa)	Maximum : 1 Mpa Minimum : 0,1 Mpa
Puissance totale (W)	2 100
Masse maximale de linge à l'état sec (kg)	6
Vitesse d'essorage (nombre de tours / min)	1 000
Nombre de programmes	15
Dimensions (Hauteur x Largeur x Profondeur) (mm)	845 x 597 x 497

Panneau de commande

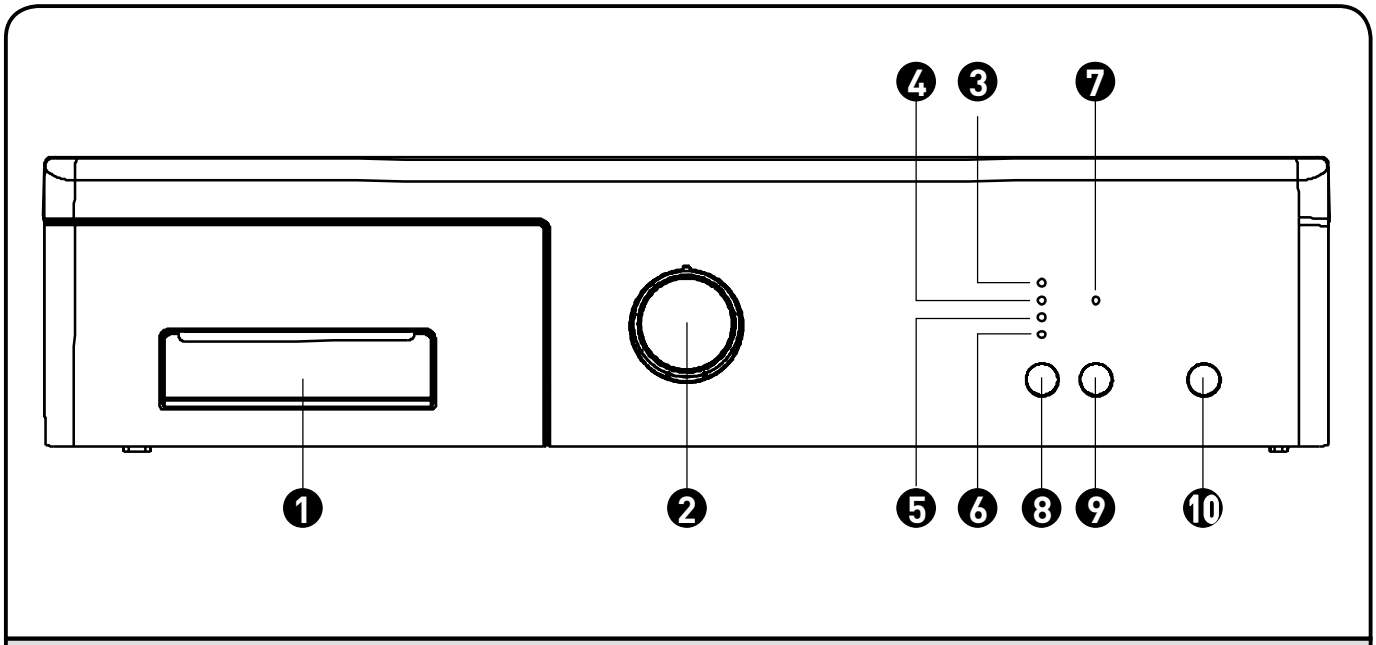

❶	Tiroir à lessive	❻	Fin
❷	Bouton de programme	❼	Voyant LED de fonction auxiliaire
❸	Lavage	❽	Bouton de fonction départ différé
❹	Rinçage	❾	Bouton de fonction auxiliaire
❺	Essorage	❿	Bouton Départ/Pause

À partir des voyants LED, vous pouvez vérifier les options sélectionnées et suivre l'évolution de votre programme (prélavage / état de lavage, étape de rinçage, étape d'essorage).

En outre, l'affichage électronique vous avertira, au moyen de combinaisons LED qui tourneront sur l'écran, de tout dysfonctionnement de votre machine, et vous signalera la fin du programme de lavage en affichant le voyant « Fin » sur l'écran à la fin du programme de lavage que vous avez sélectionné.

Tiroir à lessive

Vous pouvez utiliser le kit prévu pour la lessive liquide (si fourni avec l'appareil(*) lorsque vous voulez laver votre linge avec une lessive liquide. Vous pouvez utiliser des lessives liquides pour tous les programmes sans prélavage. Placez le kit de lessive liquide (si fourni avec l'appareil(*) dans le deuxième compartiment du tiroir à lessive et versez la quantité de lessive souhaitée.
Suivez les recommandations du fabricant. Ne dépassez pas le niveau MAX. et utilisez l'appareil uniquement pour de la lessive liquide (ne l'utilisez pas pour de la lessive en poudre).

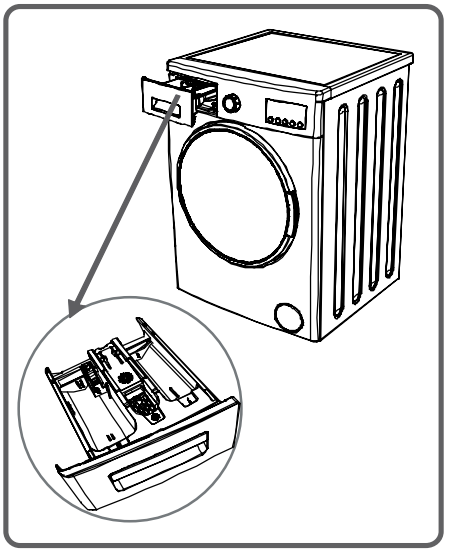

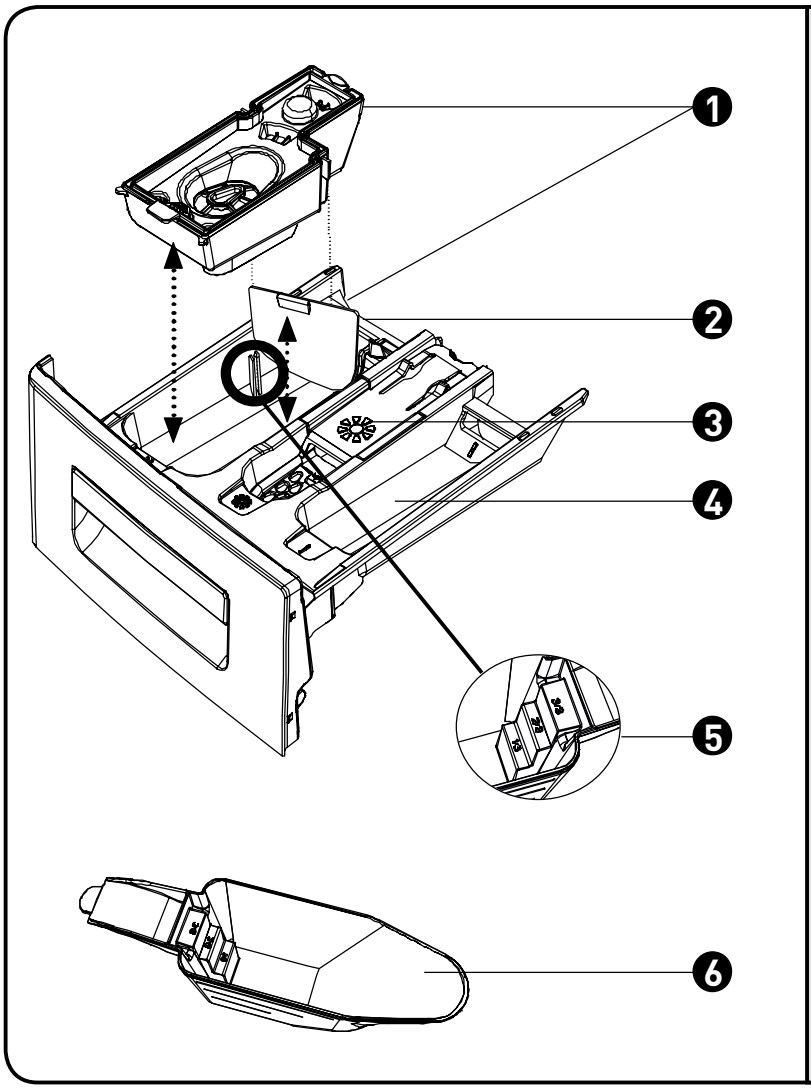

1. Kit pour lessive liquide
2. Compartiment à lessive
3. Compartiment pour adoucissant
4. Compartiment à lessive de prélavage
5. Grades de niveau de lessive en poudre
6. Pelle de lessive en poudre*

* Les spécifications de la machine peuvent varier en fonction du produit acheté.

Principal compartiment à lessive de lavage :
Dans ce compartiment, seuls la lessive (liquide ou poudre), l'anticalcaire ou autres produits peuvent être utilisés. Vous pouvez trouver le bac de lessive liquide à l'intérieur de votre machine à la première installation. (si fourni avec l'appareil(*)

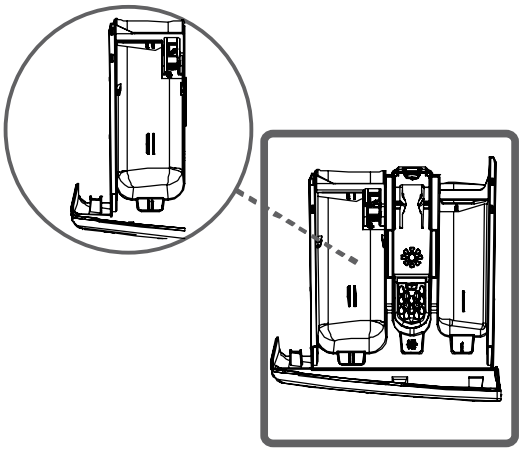

Compartiment pour adoucissant de tissu, amidon, lessive :
Vous pouvez utiliser un adoucissant pour le linge.
(Référez-vous aux recommandations du fabricant d'adoucissant pour savoir si l'adoucissant est adapté à votre linge et pour connaître la quantité de produit à utiliser). Il est possible que des résidus d'assouplissant restent dans le compartiment après votre cycle de lavage. Pour éviter une telle situation, préférez les adoucissants plus liquides, ou diluez l'adoucissant avec un peu d'eau avant de l'utiliser.
Pour éviter cette situation, des adoucissants liquides plus visqueux doivent être utilisés car ils pourront être dilués.

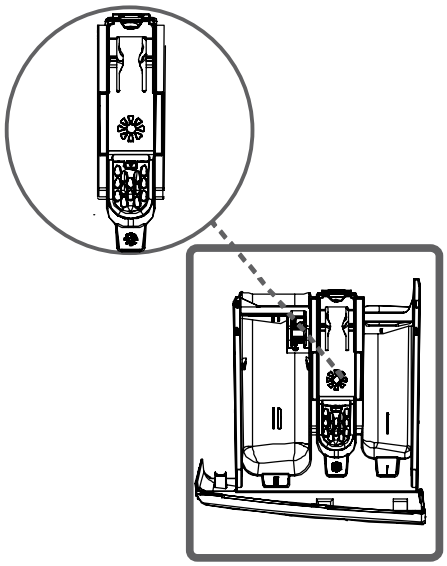

Compartiment à lessive de prélavage :
Ce compartiment ne doit être utilisé que lorsque la fonction de prélavage est sélectionnée.
Cette fonction est recommandée pour le linge très sale.

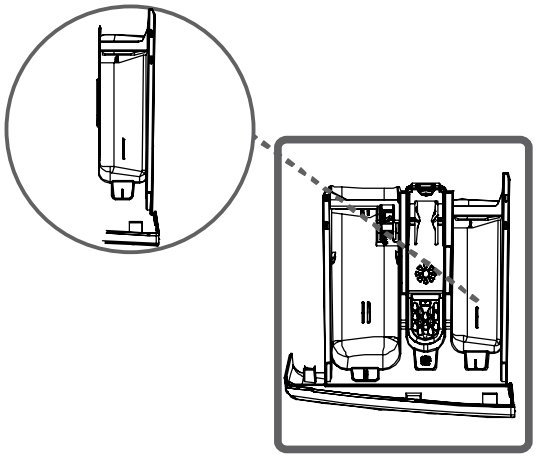

* Les spécifications de la machine peuvent varier en fonction du produit acheté.

Description des programmes

Bouton de programme

• Vous pouvez sélectionner le programme avec lequel vous voulez laver votre linge à l'aide du bouton de programme.
• Vous pouvez sélectionner le programme de lavage en tournant le bouton de sélection des programmes vers la droite ou vers la gauche.
• Assurez-vous que le bouton de programme est positionné exactement sur le programme que vous avez sélectionné.

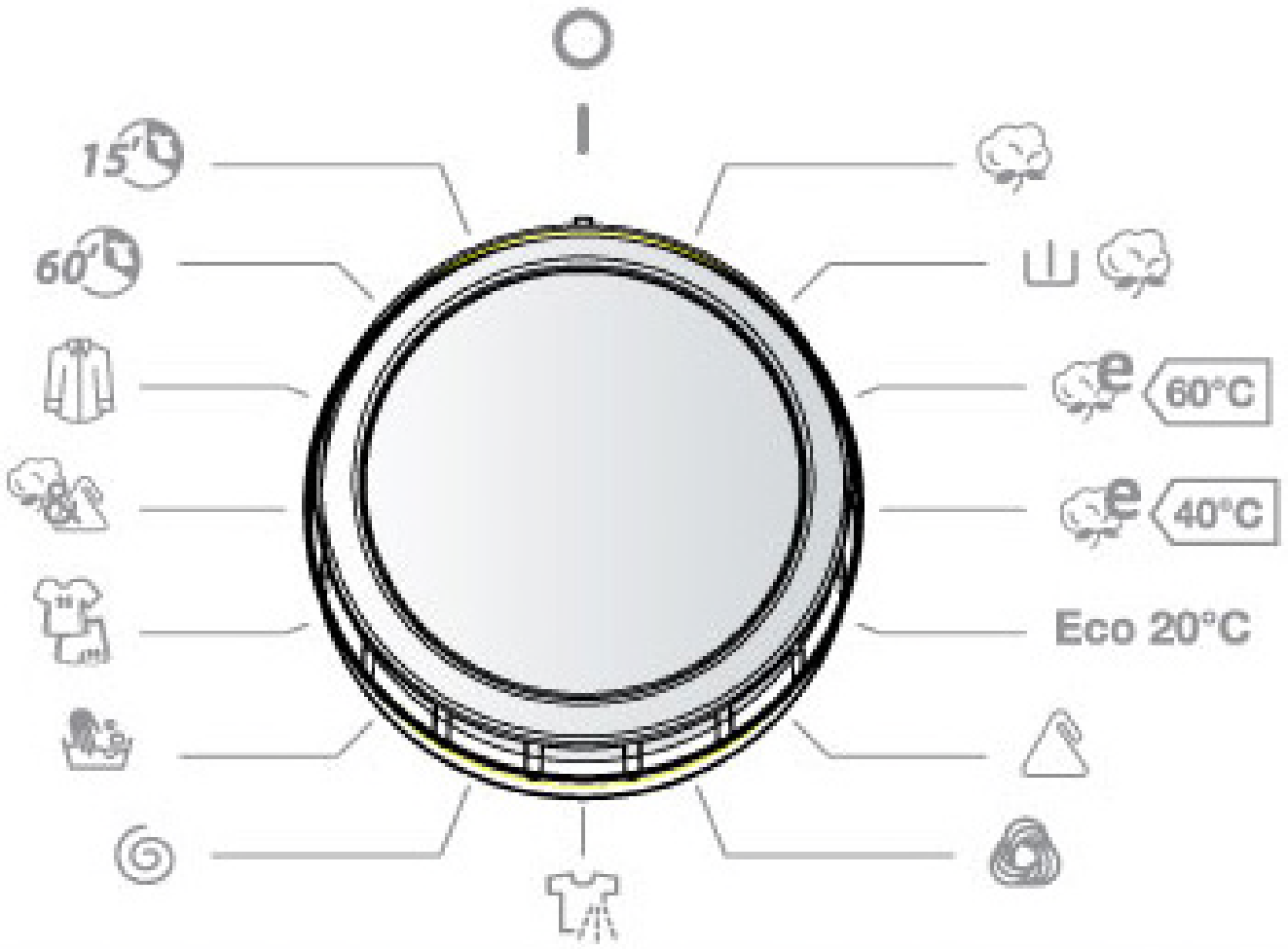

Programme	Température de lavage (°C)	Masse maximale de linge à l'état sec (kg)	Compartiment de lessive	Durée du programme (min)	Type de linge / Descriptions
Coton à 90 °C	90 °C	6,0	2	179	Textiles en coton et en lin très sales (sous-vêtements, draps, nappes, serviettes (maximum 3,0 kg), couvertures, etc.)
Prélavage du coton	60 °C	6,0	1 et 2	164	Textiles en coton et en lin sales (sous-vêtements, draps, nappes, serviettes (3,0 kg max), couvertures, etc.)
Coton éco 60 °C	60 °C	6,0	2	200	Textiles en coton et en lin sales (sous-vêtements, draps, nappes, serviettes (maximum 3,0 kg), couvertures, etc.)
Coton 40 °C	40 °C	6,0	2	195	Textiles en coton et en lin sales (sous-vêtements, draps, nappes, serviettes (3,0 kg max), couvertures, etc.)
Eco à 20 °C	20 °C	3,0	2	96	Textiles en coton et en lin moins sales, vêtements, draps, nappes, serviettes (maximum 2 kg), couverture, etc.
Entretien facile	40 °C	3,0	2	110	Textiles très sales ou mixtes synthétiques (chaussettes en nylon, chemises, chemisiers, pantalons synthétiques, etc.)
Laine	30 °C	2,0	2	39	Linge en laine avec des étiquettes « Lavable en machine ».
Rinçage	-	6,0	-	36	Si vous désirez effectuer un rinçage supplémentaire à la fin du lavage, vous pouvez utiliser ce programme pour tout type de linge.
Essorage	-	6,0	-	15	Si vous désirez essorer davantage votre linge à la fin du lavage, vous pouvez utiliser ce programme pour tout type de linge.

Lavage délicat / à la main	30 °C	2,0		90	Lessive recommandée pour le lavage à la main ou le linge délicat.
Tenues de sport	30 °C	3,0	2	80	Tenues de sport.
Vêtements mixtes	30 °C	3,0	2	79	Les textiles sales en coton, synthétiques, de couleur et en lin peuvent être lavés ensemble.
Chemisiers / chemises	60 °C	3,0	2	105	Les chemises et chemisiers sales en coton et synthétiques mixtes peuvent être lavés ensemble.
Quotidien 60 min.*	60 °C	3,0	2	60	Vous pouvez laver vos textiles sales en coton, de couleur et en lin à 60 °C en 60 minutes.
Rapide 15 min.**	30 °C	2,0	2	15	Vous pouvez laver vos textiles en coton de couleur et en lin légèrement tachés en seulement 15 minutes.

* Si votre machine possède la fonction auxiliaire « Lavage rapide » et si vous mettez 2 kg ou moins de linge dans votre machine, elle lavera automatiquement le linge pendant un cycle de 30 minutes.
** Puisque la période de lavage est courte, une petite quantité de lessive doit être utilisée par rapport à d'autres programmes. La durée du programme augmentera si votre appareil détecte une charge instable. Vous pouvez ouvrir la porte de votre machine 2 minutes après la fin de l'opération de lavage. (La durée de 2 minutes nécessaire pour ouvrir la porte de votre machine n'est pas comprise dans la période de lavage.)

REMARQUE : la durée du programme peut varier en fonction de la quantité de linge, de l'eau utilisée, de la température ambiante et de certaines fonctions auxiliaires.

Avant la première utilisation du lave-linge

Retrait des vis de transport

Avant de faire fonctionner le lave-linge, retirez les 4 vis de transport et les entretoises en caoutchouc situées à l'arrière de la machine. Le non-retrait des vis peut provoquer de fortes vibrations, du bruit et un dysfonctionnement du produit (annulation de la garantie).

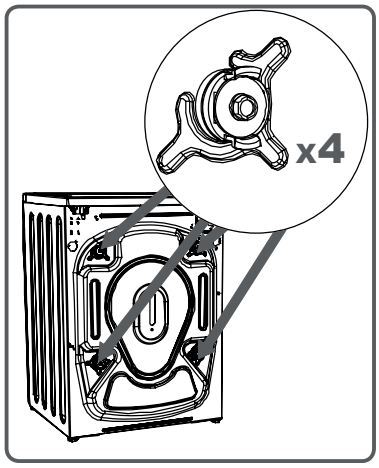

Pour cette raison, les vis de bridage pour le transport doivent être dévissées en les tournant dans le sens contraire aux aiguilles d'une montre à l'aide d'une clé appropriée (clé non-fournie).

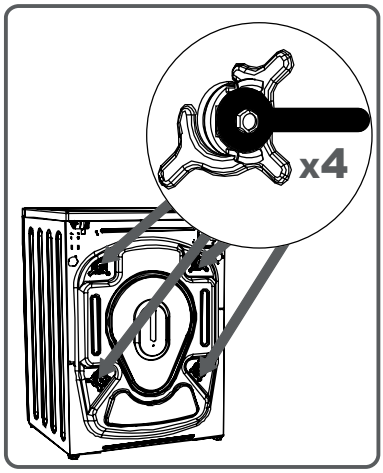

Vous devez tirer sur les vis de transport pour les enlever.

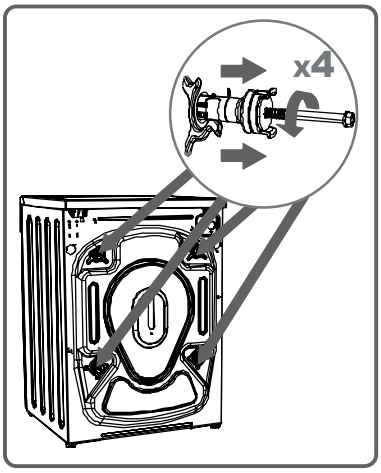

Après avoir enlevé les vis de bridage complètes, mettez les bouchons en plastiques (fournis avec les accessoires) dans les trous laissés libres.

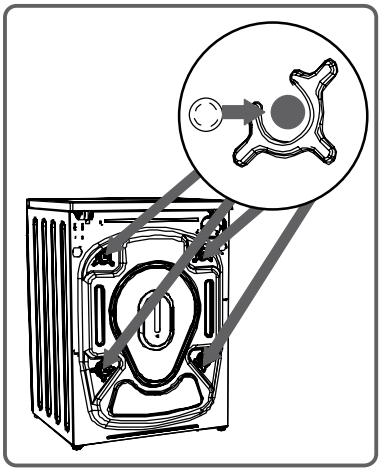

REMARQUE

Vous devez absolument retirer les vis de bridage de votre lave-linge avant la première utilisation. Les pannes dues à la mise en fonctionnement de machines avec des vis de bridage fixées ne sont pas couvertes par la garantie.

Les vis de bridage pour le transport doivent être rangées en vue d'être réutilisées dans le cas d'un transport ultérieur.

Réglage des pieds

• N'installez pas le lave-linge sur un tapis ou des surfaces similaires, afin de permettre une parfaite ventilation à la partie inférieure.
• Pour que la machine fonctionne en silence et sans vibration, elle doit être installée sur une surface plane, non glissante et ferme (installation déconseillée sur des planchers en bois non rigides).
• Calez et mettez à niveau le lave-linge au moyen des quatre pieds de réglage.
• Pour ce faire, desserrez l'écrou de blocage en plastique.

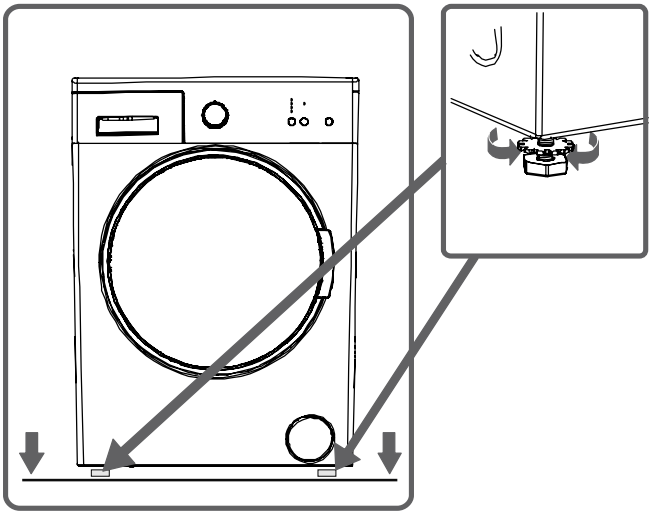

• Effectuez le réglage en tournant les pieds vers le haut ou vers le bas.
• Une fois que le lave-linge est bien équilibré, serrez l'écrou de blocage en plastique en le tournant vers le haut.

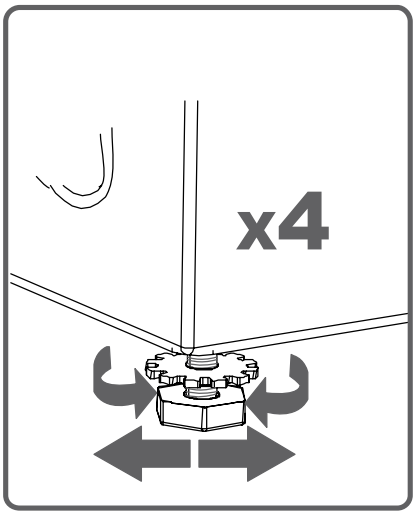

• Ne palliez jamais les irrégularités du sol en plaçant des cartons, des bouts de bois ou tout matériel similaire en dessous de votre lave-linge.
• Lorsque vous nettoyez le sol sur lequel repose votre lave-linge, veillez à ne pas déséquilibrer les pieds de stabilisation.

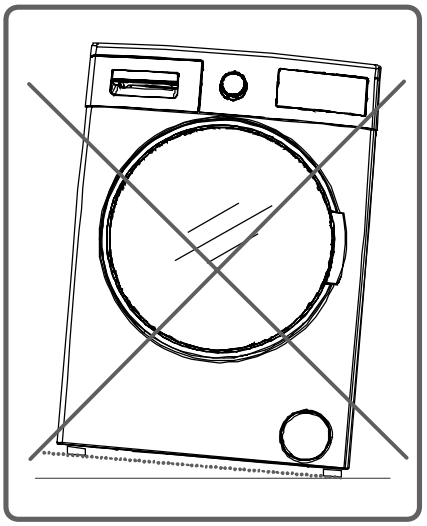

Branchement électrique

• Votre lave-linge fonctionne sous une tension de 220-240 V et de 50 Hz.
• Le cordon d'alimentation de votre lave-linge est équipé d'une prise mâle avec terre. Cette prise doit impérativement être branchée à une prise murale de 10 ampères mise à la terre.
• Les fusibles de l'alimentation électrique doivent également être de 10 ampères.
• Si vous ne disposez pas d'une installation conforme aux normes obligatoires, il faudra la faire modifier par un technicien qualifié.
• Notre société se dégage de toute responsabilité en cas de dommages éventuels qui résulteraient d'une installation sans mise à la terre.

REMARQUE

Si vous faites fonctionner votre lave-linge sous une tension faible, cela réduira son cycle de vie et aura une incidence sur sa performance.

Branchement du tuyau d'arrivée d'eau

• Votre lave-linge est prévu pour être raccordé à une arrivée d'eau froide. Le filetage mâle du robinet doit avoir une dimension de 3/4 po (20x27).

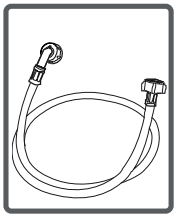

ATTENTION

Ne raccordez pas le filetage à une alimentation en eau chaude.

• Pour éviter toute fuite au niveau des raccords, deux joints (dont un avec filtre) sont fournis avec le tuyau.

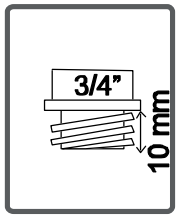

• Branchez le raccord (coudé) du tuyau d'arrivée d'eau à l'arrière du lave-linge avec un joint et l'autre raccord (droit) au robinet avec le joint avec filtre. Serrez les deux raccords à la main (pince à exclure pour éviter d'abîmer les écrous plastiques).

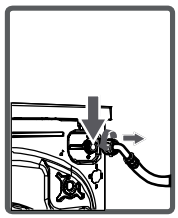

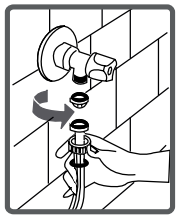

CONSEIL

Servez-vous d'un torchon pour serrer les écrous, ce sera plus facile. En cas de doute, faites brancher le lave-linge par un installateur qualifié.

• Si votre installation d'eau n'est pas conforme, veuillez-vous adresser à un plombier.
• Une pression d'eau entre 0,1 et 1 Mpa (1 à 10 bars) garantira le fonctionnement correct de votre machine. (0,4 Mpa correspond à environ 8 litres d'eau/minute avec un robinet entièrement ouvert).
• Une fois les branchements effectués, vérifiez l'absence de fuites au niveau des raccords en ouvrant entièrement le robinet.
• Assurez-vous que les nouveaux tuyaux d'arrivée d'eau ne sont pas pliés, fissurés ou écrasés.

ATTENTION

Le lave-linge doit être raccordé au réseau de distribution d'eau en utilisant les tuyaux de raccordement neufs fournis avec le lave-linge, il convient de ne pas réutiliser des tuyaux de raccordement usagés.

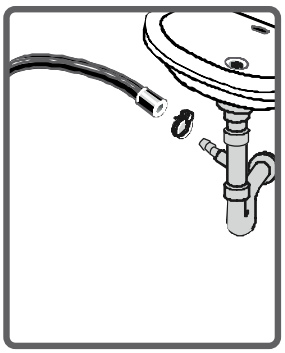

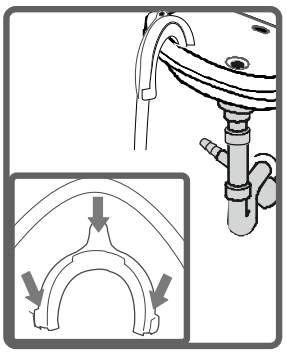

Branchement du tuyau de vidange

• L'extrémité du tuyau de vidange peut être raccordée à un dispositif spécifique directement lié au siphon d'un lavabo ou d'un évier.

• N'essayez jamais de rallonger le tuyau de vidange d'eau en le raccordant.
• Ne mettez pas le tuyau de vidange de votre lave-linge dans un récipient ou un seau.
• Assurez-vous que le tuyau de vidange n'est pas plié, tordu, écrasé ou étiré.
• Le tuyau de vidange doit être installé à une hauteur comprise entre 60 cm et 100 cm du sol.

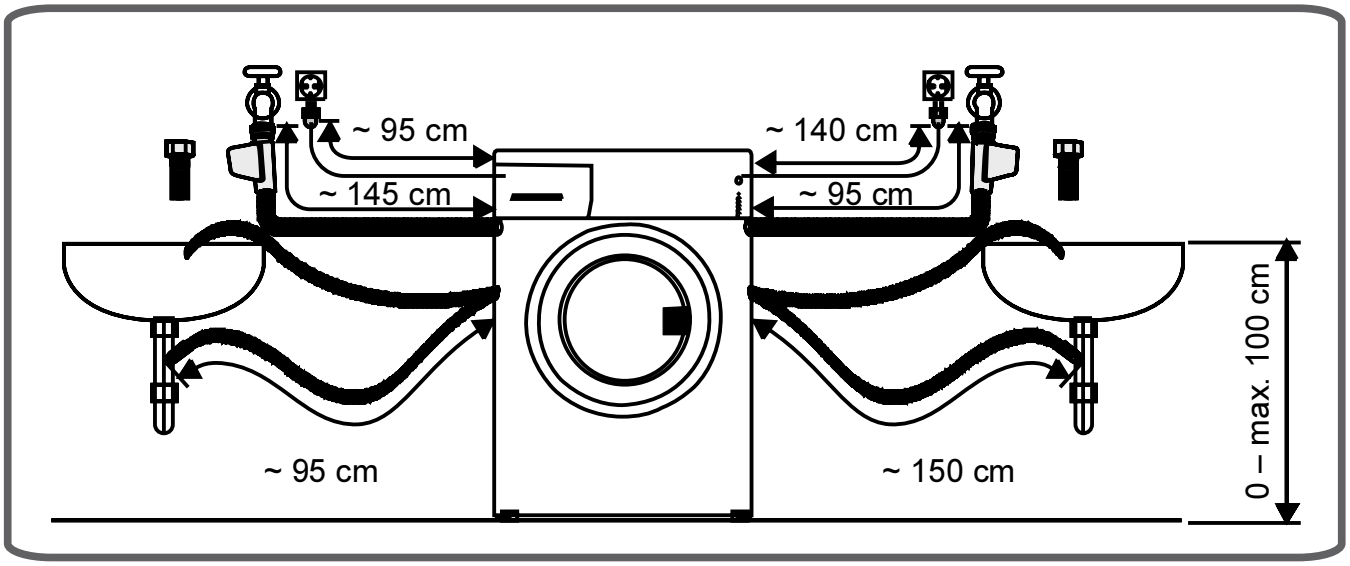

Préparation au lavage

Tri du linge

• Votre linge porte des étiquettes qui précisent les conditions de lavage. Lavez et séchez votre linge en fonction des spécifications indiquées sur l'étiquette du produit.
• Triez votre linge en fonction de sa matière (coton, synthétique, délicat, laine, etc.), des températures de lavage (froid, 30 °C, 40 °C, 60 °C, 90 °C) et du degré de salissure (légèrement taché, taché, trop taché).
• Lavez votre linge de couleur séparément au cours du premier lavage car il risque de déteindre.
• Lavez séparément le linge de couleur neuf, car il risque de déteindre au premier lavage.
• Vérifiez que les poches de vos vêtements ne contiennent aucune pièce métallique.

AVERTISSEMENT

Les défauts qui résulteraient de l'introduction de pièces étrangères dans votre lave-linge ne sont pas couverts par la garantie.

• Fermez les fermetures à glissière et les boutons des vêtements.
• Retirez les crochets (métalliques ou plastiques) des rideaux ou placez-les dans un sac à linge fermé.
• Retournez les vêtements tels que les pantalons, les tricots, t-shirts et pulls.
• Placez les petits articles tels que les chaussettes et les mouchoirs dans un sac à linge.

Symbole	Signification	Symbole	Signification
	Blanchiment autorisé		Nettoyage à sec autorisé
	Blanchiment interdit		Nettoyage à sec interdit
	Lavage en machine sans trait : normal 1 trait : modéré 2 traits : très modéré		Séchage à plat
	• Repassage à température maximale de 110 °C, vapeur interdite		Séchage sur fil sans essorage
	•• Repassage à température maximale de 150 °C		Séchage par suspension

Symbole	Signification	Symbole	Signification
	••• Repassage à température maximale de 200 °C		Séchage en machine à tambour interdit
	Repassage interdit		

Remplissage du tambour

- Ouvrez le hublot de votre lave-linge.
- Mettez chaque vêtement séparément (l'un après l'autre).
- Répartissez votre linge dans le tambour.

REMARQUE

La capacité de charge maximum peut varier en fonction du type de linge que vous lavez, du degré de saleté et du programme que vous avez choisi.
Ne dépassez pas la masse maximale de linge à l'état sec indiquée dans le tableau des programmes de lavage.

Vous pouvez utiliser le tableau de poids suivant comme exemple.

TYPE DE LINGE	POIDS (g)
Serviette	200
Lin	500
Sortie de bain	1 200
Housse de couette	700
Taie d'oreiller	200
Sous-vêtements	100
Nappe	250

- En refermant le hublot du lave-linge, vérifiez qu'aucun vêtement n'est resté coincé entre la porte et le joint du hublot.
- Fermez le hublot de votre lave-linge (vous devez entendre un « clic » indiquant que le hublot est bien fermé).
- Fermez soigneusement le hublot de votre machine, faute de quoi la machine ne démarrera pas le programme de lavage.

Démarrage du programme

- Branchez votre lave-linge.
- Ouvrez le robinet d'eau.
- Ouvrez le hublot du lave-linge.
- Répartissez votre linge dans la machine.
- Fermez le hublot de votre lave-linge (vous devez entendre un « clic » indiquant que le hublot est bien fermé).

Sélection d'un programme

Sélectionnez le programme et les fonctions qui conviennent à votre linge en vous référant au tableau des programmes.

Fonction auxiliaire

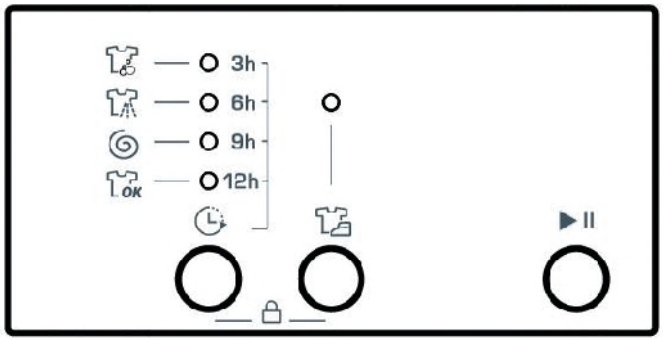

Avant de lancer le programme, vous pouvez sélectionner une fonction auxiliaire.

- Appuyez sur le bouton de fonction auxiliaire que vous souhaitez.
- Si le voyant de fonction auxiliaire sur l'écran d'affichage s'allume, la fonction auxiliaire que vous avez sélectionnée est activée.
- Si le symbole de fonction auxiliaire sur l'écran d'affichage clignote, la fonction auxiliaire que vous avez sélectionnée n'est pas activée.

Raison de la non-activation :

- La fonction auxiliaire que vous souhaitez utiliser n'est pas applicable dans le programme de lavage que vous avez choisi.
- Le programme de lavage a passé l'étape au cours de laquelle la fonction auxiliaire que vous souhaitez sélectionner devait être utilisée.
- Elle n'est pas compatible avec une fonction auxiliaire que vous avez sélectionnée précédemment.

Système de capacité variable automatique

Votre lave-linge est équipé d'un système de détection de capacité variable.
Lorsque vous mettez une quantité de lessive correspondant à la moitié (ou moins) de la capacité maximale de votre machine, celle-ci va fonctionner de manière à économiser le temps de lavage et la consommation d'eau et d'énergie dans certains programmes. Dans ces conditions, le programme que vous avez défini peut se terminer dans un délai plus court.

Fonctions auxiliaires

Départ différé

Grâce à la fonction de « départ différé », vous pouvez retarder le départ du cycle de 3h, 6h, 9h ou 12h.

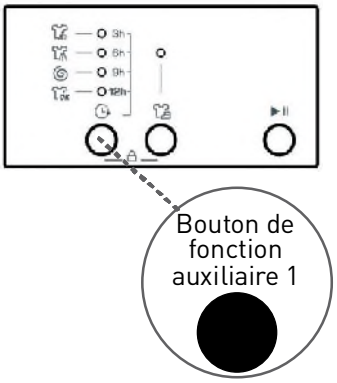

Pour utiliser la fonction auxiliaire du départ différé :
- Appuyez sur le bouton de programmation une fois.
- Le voyant « 3 h » apparait.
- Appuyez sur le bouton de programmation jusqu'à ce que vous atteigniez l'heure à laquelle vous souhaitez que l'opération de lavage commence.
- Pour activer le départ différé que vous avez sélectionné dans le programme, vous pouvez appuyer sur n'importe quelle touche de fonction auxiliaire que vous voulez, en dehors du bouton « Départ/Pause ».

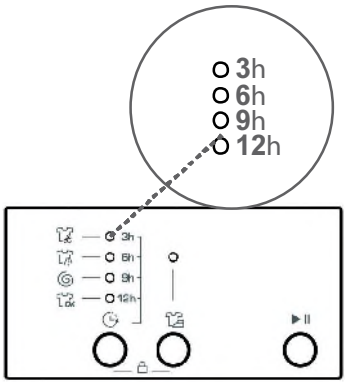

Si vous avez dépassé la durée que vous voulez définir, vous pouvez revenir à la durée désirée en maintenant le bouton de départ différé enfoncé.

Si vous souhaitez annuler le départ différé, il vous suffit d'appuyer sur le bouton de départ différé jusqu'à ce que tous les voyants de réglage de l'heure sur l'écran s'éteignent.

Pour exécuter la fonction de temporisation, votre machine doit avoir été mise en marche en appuyant sur le bouton Départ/Pause.

Repassage facile

Vous pouvez sortir votre linge moins froissé à la fin de l'opération de lavage grâce à cette fonction auxiliaire.

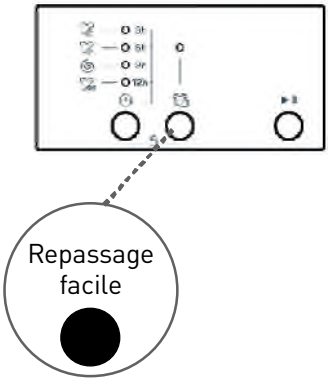

Vous pouvez activer cette fonction en appuyant sur le bouton de la fonction auxiliaire Repassage facile : le voyant LED du symbole s'allume.

Bouton Départ/Pause

En appuyant sur le bouton Départ/Pause, vous pouvez lancer le programme que vous avez sélectionné ou suspendre un programme en cours. Si vous basculez votre machine en mode veille, le voyant LED Marche/Veille sur l'affichage électronique se met à clignoter.

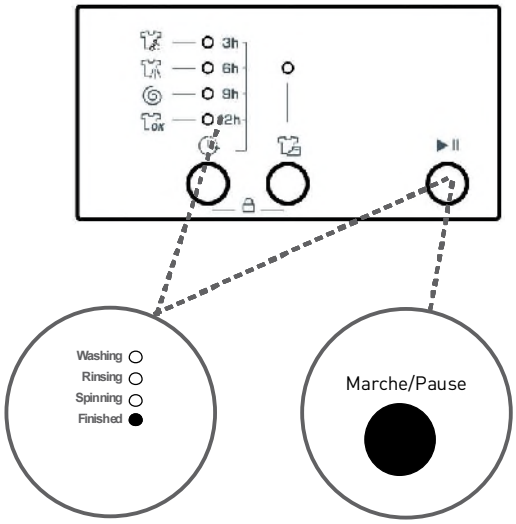

Sécurité enfant

La sécurité enfant est utilisée pour protéger le cycle de lavage contre les effets d'un enclenchement non-souhaité des boutons pendant le cycle.

Afin d'activer ce verrou de sécurité enfant, appuyez sur les boutons des fonctions auxiliaires 1 et 2 en même temps pendant plus de 3 secondes. Lorsque le verrouillage enfants est activé, les voyants lumineux des boutons de fonction s'allument.

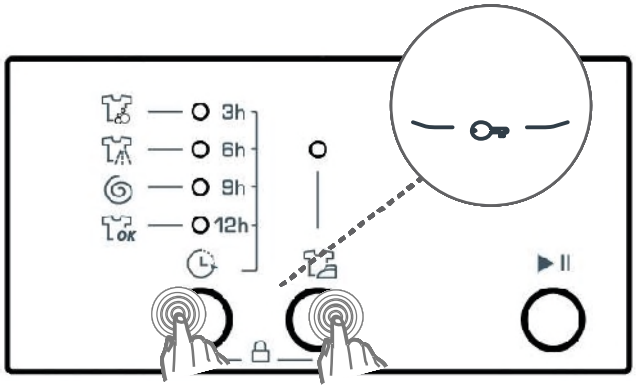

Si vous appuyez sur n'importe quel bouton lorsque la sécurité enfant est activée, les deux LED de fonctions auxiliaires se mettent à clignoter sur l'écran.

Lorsque la sécurité enfant est activée, votre machine désactive le bouton de programme, le bouton de la vitesse d'essorage et les touches de fonction.

Pour désactiver la sécurité enfant, il suffit d'appuyer en même temps sur les boutons de fonctions auxiliaires 1 et 2 pendant plus de 3 secondes. Lorsque le verrou est désactivé, les voyants LED clignotent.

Annulation de programme

Si vous souhaitez annuler tout programme en cours d'exécution :

1 - Tournez le bouton de programme sur la position « Arrêt ».
2 - Votre machine arrêtera l'opération de lavage et le programme sera annulé.
3 - Pour vider l'eau accumulée dans la machine, tournez le bouton de programme sur n'importe quel programme.
4 - Votre machine effectuera l'opération d'évacuation nécessaire et annulera le programme.
5 - Vous pouvez mettre votre machine en marche en sélectionnant un nouveau programme.

Votre machine va s'arrêter automatiquement à la fin du programme sélectionné.
- Le voyant LED « Terminé » clignotera sur le panneau d'affichage.

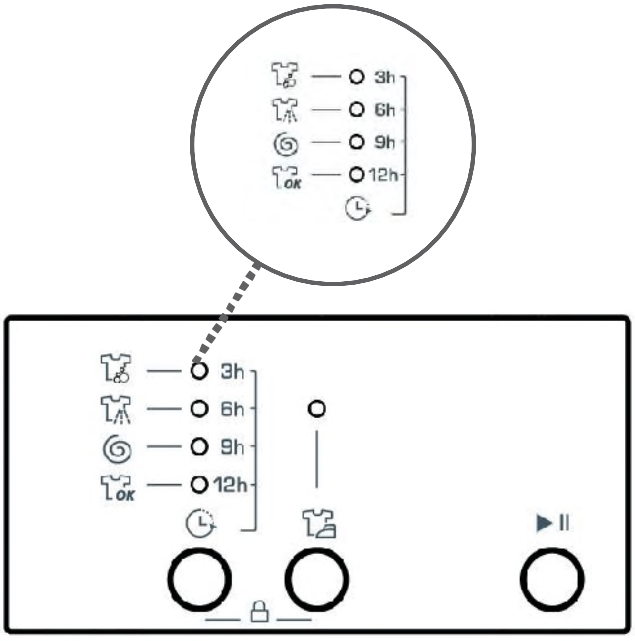

- Vous pouvez ouvrir la porte de votre machine et sortir le linge ;
- Laissez la porte de votre machine ouverte pour laisser sécher sa partie intérieure après avoir retiré votre linge.
- Tournez le bouton de programme sur la position « Arrêt ».
- Débranchez votre machine.
- Arrêtez le robinet d'eau.

Entretien et nettoyage

• Débranchez votre machine avant de commencer les opérations d'entretien et de nettoyage.
• Fermez le robinet avant tout entretien et nettoyage de votre machine.

ATTENTION
Les pièces de l'appareil pourraient être endommagées en cas d'utilisation de produits de nettoyage contenant des solvants.
Ne pas utiliser de produits de nettoyage contenant des solvants.

REMARQUE
Les spécifications de la machine peuvent varier en fonction du produit acheté.

Filtres d'arrivée d'eau

Des filtres permettant d'éviter l'entrée des poussières et des substances étrangères dans l'eau de la machine sont disponibles à la fois sur le côté du robinet et sur les extrémités des vannes d'eau le long du tuyau d'arrivée d'eau de votre machine.
Nettoyez vos filtres si votre machine ne peut plus capter une arrivée d'eau suffisante malgré l'ouverture du robinet d'eau.
Il est recommandé de nettoyer le filtre de votre pompe tous les 2 mois.

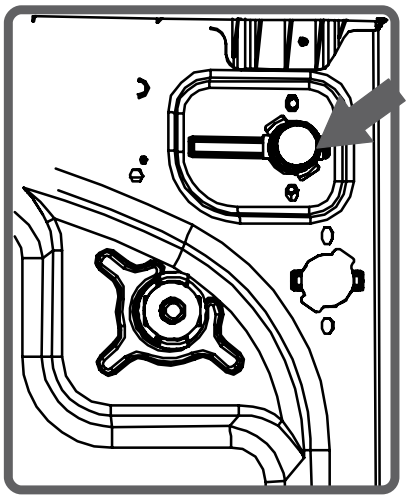

• Détachez les tuyaux d'arrivée d'eau.
• Retirez les filtres sur les vannes d'arrivée d'eau en utilisant des pinces, puis nettoyez-les avec un pinceau dans l'eau.
• Démontez les filtres sur le côté latéral du robinet des tuyaux d'arrivée d'eau et nettoyez-les à la main.

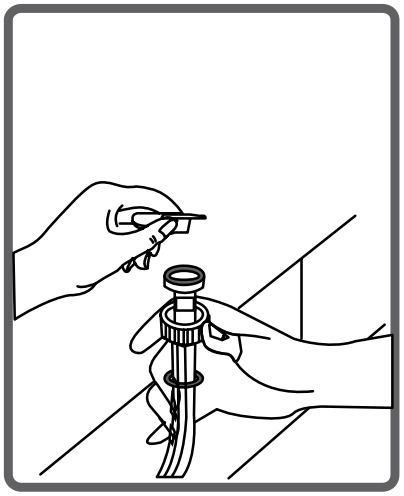

• Après avoir nettoyé les filtres, vous pouvez les remonter de la même façon en sens inverse.

ATTENTION

Les filtres des robinets d'arrivée d'eau peuvent être bouchés par l'eau contaminée du robinet, un manque d'entretien nécessaire ou la défectuosité des vannes, ce qui provoque des fuites d'eau en continu dans votre machine. Les pannes qui résultent de tels cas ne sont pas couvertes par la garantie.

Filtre de la pompe

Le système de filtre disponible empêche les résidus de fils du linge et les minuscules matières d'entrer dans la

pompe pendant l'opération d'évacuation d'eau par votre machine à la fin du lavage, afin de prolonger la durée de vie de votre pompe. Il est recommandé de nettoyer le filtre de votre pompe tous les 2 mois. Pour nettoyer le filtre de la pompe :

• Pour ouvrir le couvercle de la pompe, vous pouvez utiliser la pelle de la lessive en poudre ou la plaque de niveau de la lessive liquide de votre machine.

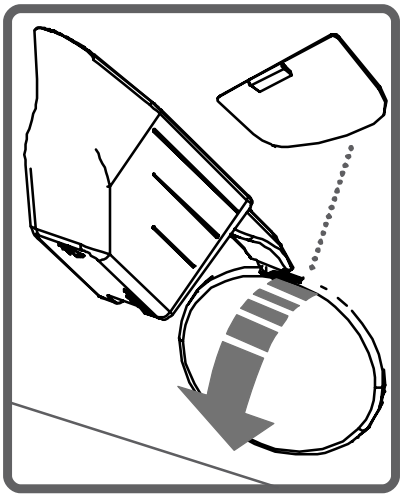

• Placez l'extrémité de la partie en plastique dans l'encoche du couvercle de la pompe et poussez-la. Ceci permettra d'ouvrir le couvercle.

• Avant d'ouvrir le couvercle du filtre, posez un récipient à l'avant du couvercle du filtre pour empêcher le reste d'eau dans la machine de s'écouler sur le sol.

• Desserrez le couvercle du filtre dans le sens antihoraire, puis videz l'eau.

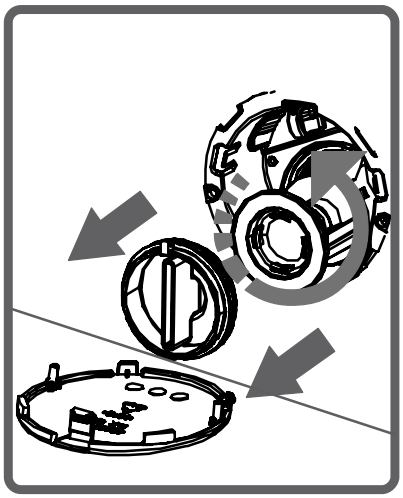

• Nettoyez les matériaux étrangers dans le filtre à l'aide d'une brosse.

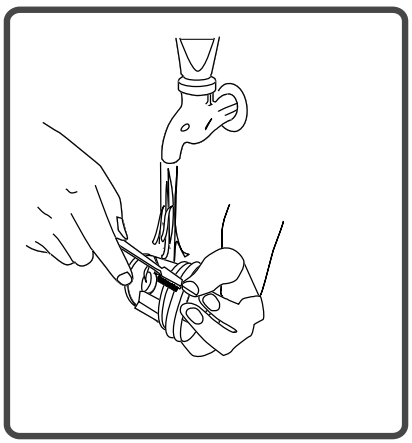

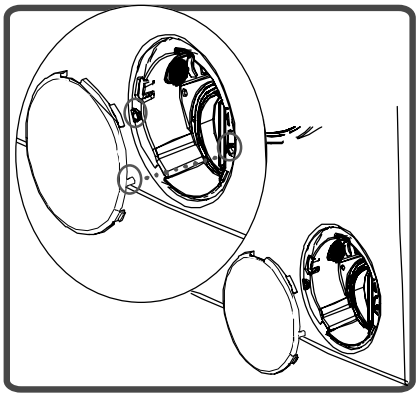

• Après avoir nettoyé le filtre, fixez son couvercle et serrez-le en le tournant dans le sens horaire.

• Vous pouvez réinstaller le couvercle de la pompe de la même façon que vous l'avez enlevé, en procédant de façon inverse.

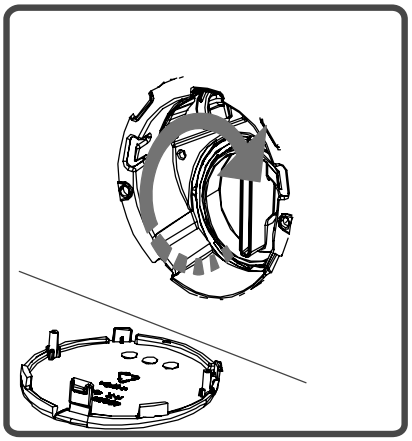

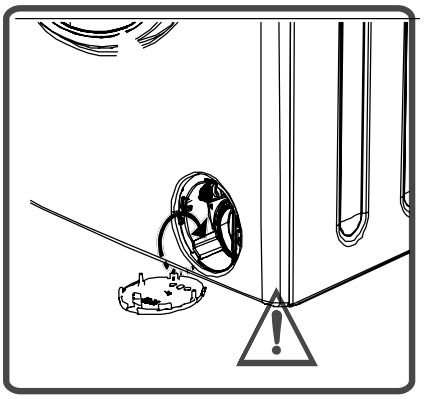

• Lors de la fermeture du couvercle de la pompe, assurez-vous que les pièces de la face interne du couvercle correspondent aux trous sur le côté du panneau avant.

ATTENTION

Étant donné que l'eau dans la pompe peut être chaude, attendez qu'elle refroidisse.

Bac à produits

Avec le temps, les lessives peuvent causer une formation de résidus dans le tiroir à lessive et dans la fente. Retirez le tiroir à lessive de temps en temps pour nettoyer les résidus accumulés. Pour retirer le tiroir :

• Tirez le tiroir jusqu'à sa butée.

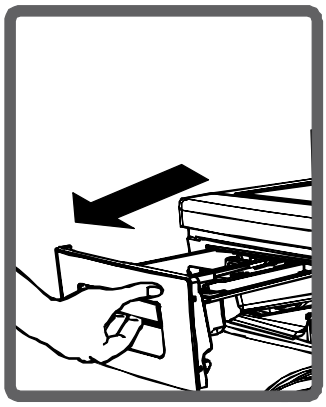

• Continuez à tirer en appuyant sur le couvercle du siphon à l'intérieur du tiroir, et retirez le tiroir de son logement.

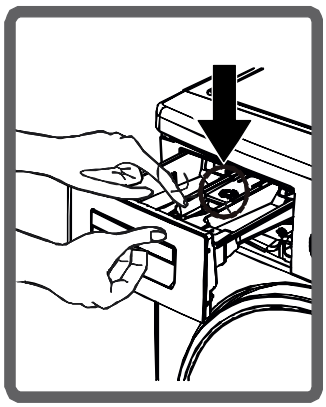

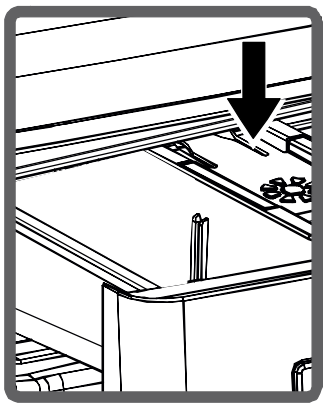

• Nettoyez-le avec de l'eau et à l'aide d'une vieille brosse à dents.

• Rassemblez les résidus à l'intérieur de la fente du tiroir en veillant à ce qu'ils ne tombent pas dans la machine.

• Après avoir séché le tiroir correctement, remettez-le en place en effectuant la procédure inverse.

ATTENTION
Ne lavez pas votre bac à produits au lave-vaisselle.

Indicateur

Sortez de temps en temps l'indicateur de niveau de lessive pour le nettoyer, comme indiqué dans l'image, et nettoyez bien les résidus de lessive. Remettez l'indicateur à sa place. Assurez-vous de ne laisser aucun résidu à l'intérieur.

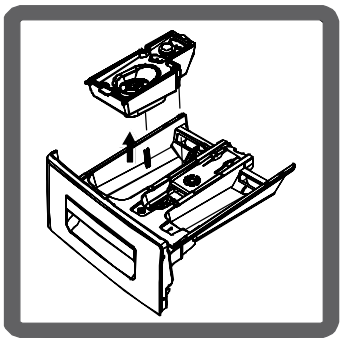

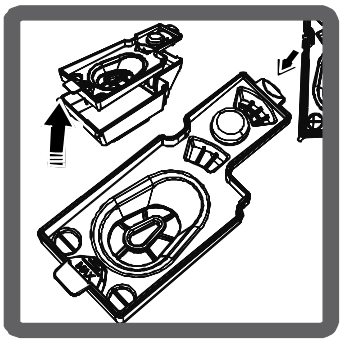

Butée d'arrêt de débit

Démontez le tiroir à lessive. Démontez la butée d'arrêt de débit et nettoyez complètement les résidus de l'assouplissant. Remontez la butée d'arrêt de débit après l'avoir nettoyée. Vérifiez qu'elle est fixée correctement.

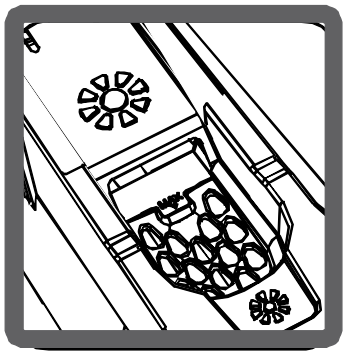

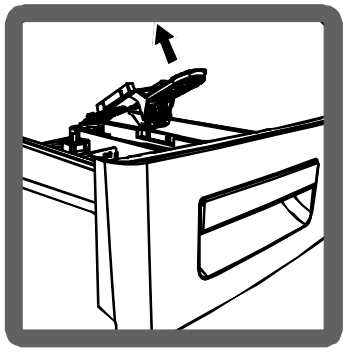

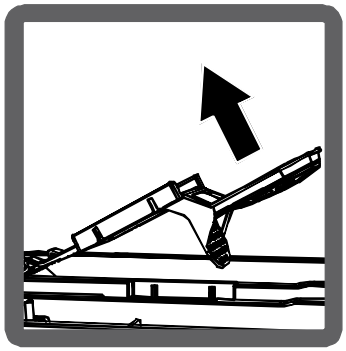

Corps

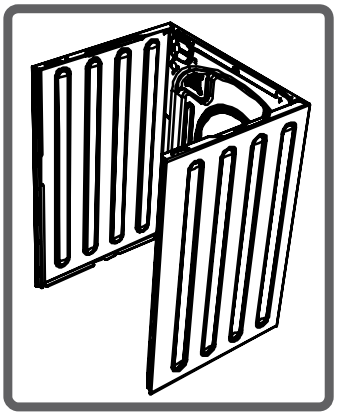

Nettoyez le boîtier externe de votre machine à l'eau tiède et avec un produit de nettoyage non inflammable qui ne créera pas d'éraflures sur le corps de votre machine. Après l'avoir rincé à l'eau, séchez-le avec un chiffon doux et sec.

Tambour

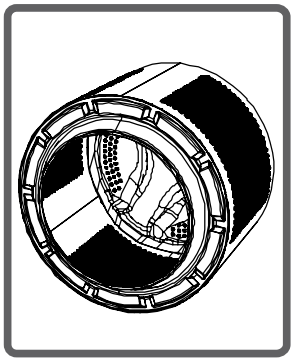

Ne laissez pas de pièces métalliques telles que des aiguilles, des agrafes ou des pièces de monnaie à l'intérieur de la machine. Ces pièces entrainent la formation de taches de rouille dans le tambour. Pour éliminer ces taches de rouille, utilisez un produit sans chlore et suivez les instructions du fabricant de ce produit. Ne nettoyez jamais les taches de rouille en utilisant des éponges abrasives ou des objets rugueux similaires.

Que faire en cas de problème ?

Toutes les réparations doivent être effectuées par un service après-vente agréé. Si une réparation s'avère nécessaire ou si vous n'êtes pas en mesure de remédier au problème à l'aide des informations ci-dessous :

- Débranchez la prise électrique de la machine.
- Fermez le robinet d'arrivée d'eau.
- Contactez le service après-vente agrée le plus proche.

Problème	Causes	Dépannage
Votre lave-linge ne démarre pas.	Il n'est pas branché.	Branchez votre lave-linge.
	Les fusibles sont défectueux.	Remplacez les fusibles
	Il y a une panne de courant.	Vérifiez l'alimentation secteur.
	La touche Départ/Pause n'est pas enclenchée.	Appuyez sur la touche Départ/ Pause.
	Le bouton de programme est positionné sur « 0 ».	Positionnez le bouton de programme sur le programme de votre choix.
	Le hublot de votre lave-linge est mal fermé.	Fermez le hublot de votre lave-linge.
Votre lave-linge ne se remplit pas d'eau.	Le robinet d'arrivée d'eau est fermé.	Ouvrez votre robinet.
	Le tuyau d'arrivée d'eau est plié.	Vérifiez le tuyau d'arrivée d'eau.
	Tuyau d'arrivée d'eau bouché.	Nettoyez les filtres du tuyau d'arrivée d'eau. (*)
	Les filtres du raccord d'arrivée d'eau sont bouchés.	Nettoyez les filtres du raccord d'arrivée d'eau. (*)
	Le hublot est mal fermé.	Fermez correctement la porte. Vous devez entendre un clic.

Problème	Causes	Dépannage
Votre lave-linge ne se vidange pas.	Le tuyau de vidange est bouché ou plié.	Vérifiez le tuyau de vidange.
	Le filtre de la pompe est bouché.	Nettoyez le filtre de vidange. (*)
Votre lave-linge vibre.	Le linge est mal réparti à l'intérieur du tambour.	Répartissez correctement le linge à l'intérieur du tambour
	Les pieds du lave-linge n'ont pas été réglés.	Réglez les pieds de votre lave-linge. (**)
	Les vis de bridage ne sont pas retirées.	Retirez les vis de bridage. (**)
	Il n'y a pas assez de linge dans le tambour.	Cela n'empêche pas le lave-linge de fonctionner.
	Une quantité excessive de linge a été chargée dans le tambour ou le linge est mal reparti.	Ne dépassez pas la quantité recommandée de linge et répartissez correctement le linge dans le tambour.
	Le lave-linge touche un objet dur.	Évitez que le lave-linge ne touche un mur ou des meubles.
	Le lave-linge est posé sur un sol souple (par exemple, un plancher en bois).	Le lave-linge doit être placé sur un sol rigide quand il est en position essorage. Changez le lave-linge de place ou renforcez la rigidité du sol.
Formation excessive de mousse dans le bac à produits.	Vous avez utilisé trop de lessive.	Appuyez sur la touche Départ/Pause. Pour arrêter la formation de mousse, diluez une cuillère à soupe d'assouplissant dans ½ litre d'eau et versez le mélange dans le bac à produits. Attendez 5 à 10 minutes et appuyez sur la touche Départ/Pause. Veillez à utiliser la quantité appropriée de lessive lors du prochain lavage.
	Vous n'avez pas utilisé la lessive adaptée.	Utilisez des lessives conçues uniquement pour des lave-linge automatiques.

Problème	Causes	Dépannage
Les résultats de lavage ne sont pas satisfaisants.	Votre linge est trop sale pour le programme que vous avez sélectionné.	Sélectionnez le programme approprié par rapport au degré de saleté de votre linge (voir le tableau des programmes).
	Quantité de détergent utilisée	Ajustez la quantité de lessive en fonction de la quantité et du degré de saleté de votre linge.
	Quantité de linge supérieure à la capacité maximum placée dans votre tambour.	Ne dépassez pas la capacité de charge maximale indiquée sur chaque programme.
Les résultats de lavage ne sont pas satisfaisants.	Votre eau est peut-être trop dure (trop calcaire).	Ajustez la quantité de lessive en fonction des instructions du fabricant de lessive.
	Le linge est mal réparti dans le tambour.	Répartissez correctement le linge dans le tambour.
La machine vidange l'eau au fur et à mesure qu'elle se remplit.	L'extrémité du tuyau de vidange est trop basse par rapport au lave-linge.	Placez le tuyau de vidange à une hauteur appropriée. (**)
Vous ne voyez pas d'eau dans le tambour durant le lavage.	Il ne s'agit pas d'une panne. L'eau se trouve dans la partie inférieure du tambour.	-
Le linge présente des résidus de lessive.	Les résidus de certains détergents non dissous dans l'eau peuvent adhérer au linge et former des taches blanches.	Positionner le bouton de programme sur « Rinçage » et démarrez un rinçage supplémentaire, ou éliminez les taches après séchage à l'aide d'une brosse. Mettez moins de lessive la prochaine fois.
Le linge présente des taches grises.	Ces taches peuvent être dues à de l'huile, de la crème ou de la pommade.	Lors du prochain lavage, utilisez la quantité maximale de lessive mentionnée par le fabricant de détergent.

Problème	Causes	Dépannage
L'essorage ne démarre pas ou démarre tardivement.	Il ne s'agit pas d'une panne. Le système de contrôle de la répartition de charge est peut-être en cours. Attention, s'il n'y a pas assez de linge dans le tambour, l'essorage ne fonctionnera pas (par ex. avec une seule serviette), car le linge doit absolument se repartir sur l'ensemble du tambour pour qu'il y ait un bon équilibrage et que l'essorage puisse démarrer (système anti-balourd).	Le système de contrôle de la répartition de charge procédera à une répartition plus équilibrée de votre linge. Dès que la répartition sera effectuée, l'essorage démarrera. Lors du prochain lavage, veillez à bien répartir votre linge dans la machine et à mettre une certaine quantité dans le tambour.

(*) Voir le chapitre sur L'entretien et le nettoyage de votre machine.
(**) Voir le chapitre sur l'installation de votre machine.

Votre machine est équipée de systèmes capables de prendre les précautions nécessaires et de vous avertir en cas de panne à l'aide de l'auto-contrôle continu pendant les opérations de lavage.

Codes des pannes	Causes	Solutions
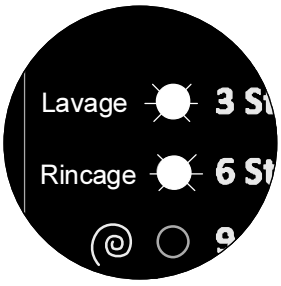 E1	La porte de votre machine est restée ouverte.	Fermez la porte de la machine. Si votre machine continue d'indiquer une défaillance, éteignez-la, débranchez-la et contactez immédiatement le service agréé le plus proche.
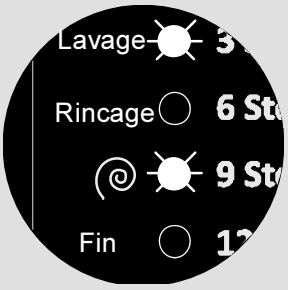 E2	La pompe ou une de ses connexions électriques sont défectueuses, ou un filtre de la pompe est bouché.	Ouvrez votre robinet. L'eau du robinet peut être coupée. Si le problème persiste, l'appareil s'arrête automatiquement après un certain temps.Débranchez l'appareil, fermez votre robinet et contactez le service agréé le plus proche.
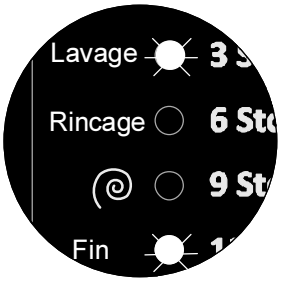 E3	La pression de l'eau ou le niveau d'eau à l'intérieur de la machine est faible.	Nettoyez le filtre de la pompe. Si le problème persiste, contactez le service après-vente agréé le plus proche. (*)
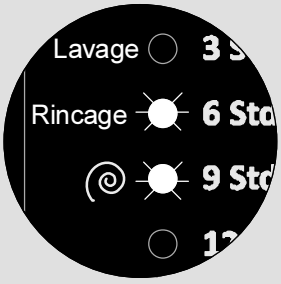 E4	Il y a trop d'eau dans votre machine.	Faire évacuer l'eau de votre machine. Conformément à l'opération d'évacuation, éteignez votre machine et débranchez-la. Fermez le robinet et contactez le service après-vente agréé le plus proche.

(*) Voir le chapitre sur L'entretien et le nettoyage de votre machine.

Astuces pour enlever les taches

Boissons alcoolisées : Lavez la tache à l'eau froide, puis tamponnez avec un mélange à base de glycérine et d'eau et rincez avec un mélange d'eau et de vinaigre.

Cirage : Grattez légèrement la tache sans abîmer le tissu, frottez avec un détergent et rincez. Si la tache persiste, frottez avec 1 volume d'alcool pur (96 degrés) mélangé à 2 volumes d'eau, puis lavez à l'eau tiède.

Thé et café : Étendez la partie tachée sur un récipient et versez de l'eau aussi chaude que possible et tolérée par le tissu. Lavez avec de la lessive si elle ne risque pas d'abîmer le tissu.

Chocolat et cacao : En trempant votre linge dans de l'eau froide, frottez la tache avec du savon ou un détergent et lavez à la température maximale tolérée par votre linge. Si une tache grasse persiste, frottez avec de l'eau oxygénée (proportion de 3 %).

Sauce tomate : Grattez les taches séchées sans abîmer le tissu, laissez tremper dans l'eau froide environ 30 minutes et lavez en frottant avec un détergent.

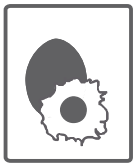

Graisse, œuf : Grattez les taches séchées et tamponnez avec une éponge ou un linge imbibé d'eau froide. Frottez avec un détergent, puis lavez avec de la lessive diluée.

Graisse, huile : Épongez les résidus. Frottez la tache avec du détergent et lavez à l'eau savonneuse tiède.

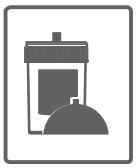

Moutarde : Tamponnez la tache avec de la glycérine. Frottez avec un détergent et lavez. Si la tache persiste, tamponnez avec de l'alcool (sur les textiles synthétiques et de couleur, utilisez un mélange d'1 volume d'alcool et de 2 volumes d'eau).

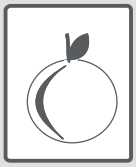

Fruits : Étendez la partie tachée de votre linge sur un récipient et versez de l'eau froide sur la tache. Ne versez pas d'eau chaude. Tamponnez avec de l'eau froide et appliquez de la glycérine. Attendez 1 à 2 heures et rincez après avoir tamponné la tache avec quelques gouttes de vinaigre blanc.

Tache d'herbe : Frottez la partie tachée avec de la lessive si cette dernière ne risque pas d'abimer le tissu. Frottez vos lainages avec de l'alcool. (Pour les lainages de couleur, un mélange d'un volume d'alcool pur et de deux volumes d'eau).

Peinture à huile : Appliquez un solvant sur la tache avant qu'elle ne sèche. Frottez avec un détergent et lavez

Tache de brûlure : Si le tissu le permet, lavez avec de la lessive en ajoutant de l'eau de Javel. Pour les lainages, placez un linge imbibé d'eau oxygénée sur la tache et repassez en intercalant un linge sec entre le fer et le linge imbibé. Rincez soigneusement puis lavez.

Tache de sang : Laissez tremper votre linge dans de l'eau froide environ 30 minutes. Si la tache persiste, faites tremper le linge dans un mélange d'eau et d'ammoniaque (3 cuillères à soupe d'ammoniaque dans 4 litres d'eau) durant 30 minutes.

Crème, glace et lait : Laissez tremper votre linge dans de l'eau froide et frottez la tache avec du détergent. Si la tache persiste, tamponnez le tissu avec une quantité appropriée de lessive (N'utilisez pas de lessive pour linge de couleur).

Moisissure : Les taches de moisissure doivent être nettoyées aussi rapidement que possible. Lavez la tache avec un détergent. Si la tache persiste, tamponnez avec de l'eau oxygénée (proportion de 3 %).

Encre : Faites couler de l'eau froide sur la tache jusqu'à ce que l'encre soit complètement diluée. Frottez ensuite avec de l'eau citronnée et un détergent, attendez 5 minutes, puis lavez.

Économie d'énergie

Quelques informations importantes pour optimiser le rendement de votre lave-linge :

• La quantité de linge que vous mettez dans votre lave-linge doit correspondre à celle indiquée sur la notice, en fonction du programme choisi. La valeur en kg est indiquée au chapitre « Tableau des programmes », elle vous permettra d'obtenir la meilleure performance énergétique en eau et en électricité.

• Utilisez les programmes de prélavage uniquement pour les linges très sales.

• La non-utilisation de la fonction de prélavage pour le linge peu sale et normal vous permettra d'économiser de l'électricité et de l'eau. (Selon votre modèle, si votre lave-linge est équipé du programme prélavage).

COLLECTE SÉLECTIVE DES DÉCHETS ÉLECTRIQUES ET ÉLECTRONIQUES

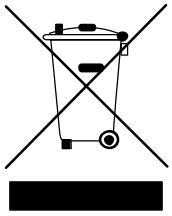

Cet appareil porte le symbole DEEE (Déchet d'Équipement Électrique et Électronique) signifiant qu'en fin de vie, il ne doit pas être jeté aux déchets ménagers, mais déposé au centre de tri de la localité. La valorisation des déchets contribue à préserver notre environnement.

PROTECTION DE L'ENVIRONNEMENT - DIRECTIVE 2012/19/EU

Afin de préserver notre environnement et notre santé, l'élimination en fin de vie des appareils électriques et électroniques doit se faire selon des règles bien précises et nécessite l'implication de chacun, qu'il soit fournisseur ou utilisateur.

C'est pour cette raison que votre appareil, comme le signale le symbole apposé sur sa plaque signalétique ou sur son emballage, ne doit en aucun cas être jeté dans une poubelle publique ou privée destinée aux ordures ménagères. L'utilisateur a le droit de déposer l'appareil dans un lieu public de collecte procédant à un tri sélectif des déchets pour être recyclé ou réutilisé pour d'autres applications, conformément à la directive.

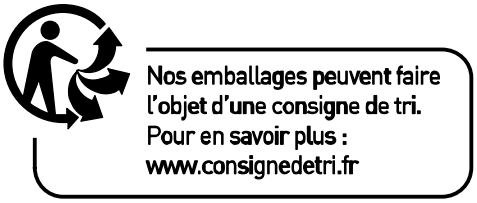

FR

CONDITIONS DE GARANTIE

Ce produit est garanti pour une période de 2 ans à partir de la date d'achat*, contre toute défaillance résultant d'un vice de fabrication ou de matériel. Cette garantie ne couvre pas les vices ou les dommages résultant d'une mauvaise installation, d'une utilisation incorrecte ou de l'usure anormale du produit.

*sur présentation du ticket de caisse.

ELECTRO DEPOT
1 route de Vendeville
59155 FACHES-THUMESNIL - FRANCE

Made in Turkey